(19)中华人民共和国国家知识产权局

(12)实用新型专利

(10)授权公告号 CN 203357568 U
(45)授权公告日 2013.12.25

(21)申请号 201320468577.6

(22)申请日 2013.07.30

(73)专利权人 陈晓曼
地址 528400 广东省中山市石岐区民科西路长虹御江风景 10 栋 805

(72)发明人 陈晓曼

(51)Int.Cl.
B27B 27/00(2006.01)

权利要求书1页 说明书1页 附图1页

(54)实用新型名称

木材加工切割机

(57)摘要

本实用新型公开了一种木材加工切割机，包括底座，底座上设有操作台，操作台上设有锯片；底座在操作台的一侧设有竖直的支架；支架上设有竖直的滑轨，滑轨配有滑块，滑块固定有支撑板，支撑板位于操作台上方；支撑板与操作台之间设有数个压辊，压辊的两端置于轴座中，轴座通过拉杆与支撑板连接。木材置于压辊和操作台之间，通过可转动的压辊，对木材施加垂直方向的作用力，以防止木材在切割时发生偏移，从而提高了木材加工效率及精度。

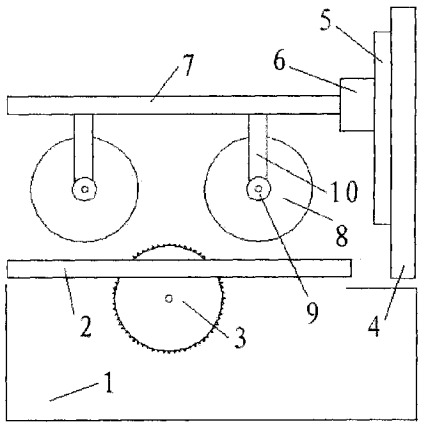

CN 203357568 U

1. 木材加工切割机，其特征在于，包括底座，底座上设有操作台，操作台上设有锯片；底座在操作台的一侧设有竖直的支架；支架上设有竖直的滑轨，滑轨配有滑块，滑块固定有支撑板，支撑板位于操作台上方；支撑板与操作台之间设有数个压辊，压辊的两端置于轴座中，轴座通过拉杆与支撑板连接。

2. 根据权利要求 1 所述的木材加工切割机，其特征在于，所述压辊外周包裹有橡胶层。

木材加工切割机

技术领域

[0001] 本实用新型涉及一种木材加工设备，具体是涉及一种木材加工切割机。

背景技术

[0002] 传统的木材加工行业中，木材是由锯片来实现切割的。但是，在无机械支撑力作用时，木材易发生偏移，从而造成木材报废，严重浪费木材资源。

实用新型内容

[0003] 本实用新型的目的在于提供一种木材加工切割机，其结构简单、操作简便，有效防止木材发生偏移。

[0004] 为实现上述目的，本实用新型的技术方案是设计一种木材加工切割机，包括底座，底座上设有操作台，操作台上设有锯片；底座在操作台的一侧设有竖直的支架；支架上设有竖直的滑轨，滑轨配有滑块，滑块固定有支撑板，支撑板位于操作台上方；支撑板与操作台之间设有数个压辊，压辊的两端置于轴座中，轴座通过拉杆与支撑板连接。

[0005] 优选的，所述压辊外周包裹有橡胶层。

[0006] 本实用新型的优点和有益效果在于：提供一种木材加工切割机，其结构简单、操作简便，有效防止木材发生偏移。

[0007] 木材置于压辊和操作台之间，通过可转动的压辊，对木材施加垂直方向的作用力，以防止木材在切割时发生偏移，从而提高了木材加工效率及精度。

附图说明

[0008] 图 1 是本实用新型的示意图。

具体实施方式

[0009] 下面结合附图和实施例，对本实用新型的具体实施方式作进一步描述。以下实施例仅用于更加清楚地说明本实用新型的技术方案，而不能以此来限制本实用新型的保护范围。

[0010] 本实用新型具体实施的技术方案是：

[0011] 一种木材加工切割机，包括底座 1，底座 1 上设有操作台 2，操作台 2 上设有锯片 3；底座 1 在操作台 2 的一侧设有竖直的支架 4；支架 4 上设有竖直的滑轨 5，滑轨 5 配有滑块 6，滑块 6 固定有支撑板 7，支撑板 7 位于操作台 2 上方；支撑板 7 与操作台 2 之间设有数个压辊 8，压辊 8 的两端置于轴座 9 中，轴座 9 通过拉杆 10 与支撑板 7 连接。所述压辊 8 外周包裹有橡胶层。

[0012] 以上所述仅是本实用新型的优选实施方式，应当指出，对于本技术领域的普通技术人员来说，在不脱离本实用新型技术原理的前提下，还可以做出若干改进和润饰，这些改进和润饰也应视为本实用新型的保护范围。

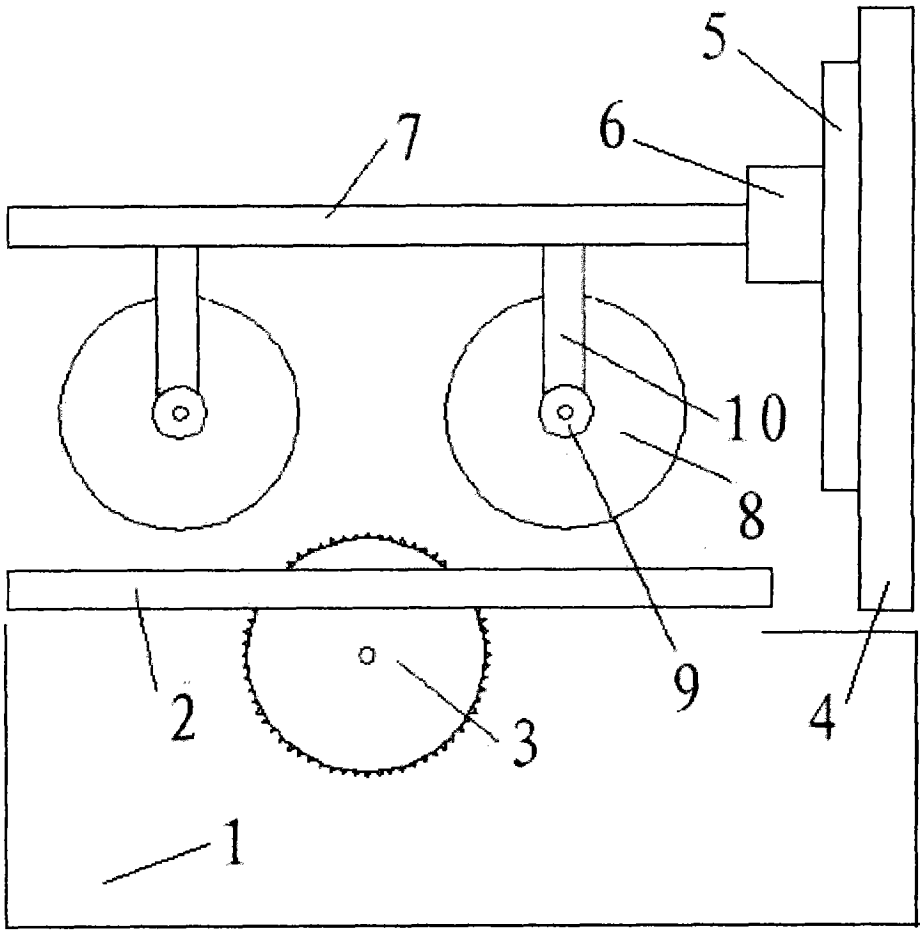

图 1