I862461

(19)中華民國智慧財產局

(12)發明說明書公告本 **(11)證書號數：TW I862461 B**

(45)公告日： 中華民國 113 (2024) 年 11 月 11 日

(21)申請案號：113120303 (22)申請日： 中華民國 113 (2024) 年 05 月 31 日

(51)Int. Cl.： *A47J31/06 (2006.01)* *A47G19/22 (2006.01)*

(71)申請人：崑山科技大學 (中華民國) KUN SHAN UNIVERSITY (TW)
臺南市永康區崑大路 195 號

(72)發明人：施智偉 SHIH, CHIH WEI (TW) ；黃清樹 HUANG, CHING SHU (TW) ；張子軒 CHANG, TZU HSUAN (TW)

(74)代理人：邱銘峯；王傳勝

(56)參考文獻：

TW I829574B TW 202410841A

US 10610040B2

審查人員：李奕緯

申請專利範圍項數：8 項 圖式數：10 共 23 頁

(54)名稱

兩用式沖泡裝置

(57)摘要

一種兩用式沖泡裝置，包含一杯體，沿一高度方向凹設有一杯體開口，及連通該杯體開口的一杯體容置空間，有一杯體環壁圍繞該杯體容置空間，該杯體環壁有一端面，該端面圍繞該杯體開口設置；一支撐件，沿該高度方向延伸漸縮而具有相對的一第一開口及一第二開口，及連通該第一開口及該第二開口的一通道，有一支撐件環壁圍繞該通道，該支撐件環壁的其中一端朝遠離該通道的方向反折延伸而形成一掛耳部，該掛耳部環繞該第一開口設置；有一彎折部自該支撐件環壁的外壁面凹設，並相鄰該第二開口的位置設置，有一支撐部自該支撐件環壁的內壁面凸設；有一第一環型扣合部環繞該第二開口設置，該支撐件設置於該杯體容置空間，並使該掛耳部抵於該端面；一濾網，沿該高度方向凹設有一濾網開口，及連通該濾網開口一盛裝空間，有一第二環型扣合部圍繞該濾網開口設置，有一過濾壁面圍繞該盛裝空間，該第二環型扣合部扣合於該第一環型扣合部，使該濾網結合於該支撐件，該濾網經由該支撐件設置於該杯體容置空間中而位於一浸泡位置；或可選擇地沿該彎折部彎折該支撐件，使該第一開口在該高度方向低於該第二開口，該掛耳部及該支撐部設置低於該第一環型扣合部，且該支撐部由在該支撐件環壁之內側的位置置換為在該支撐件最外側的位置，並使該支撐部抵靠於該端面，彎折後的該掛耳部抵靠於該杯體環壁的內側，而使該濾網在該高度方向改變高度至一手沖位置，該手沖位置在該高度方向高於該浸泡位置；藉此僅以一套器材即能做出兩種沖泡方式的咖啡液。

指定代表圖：

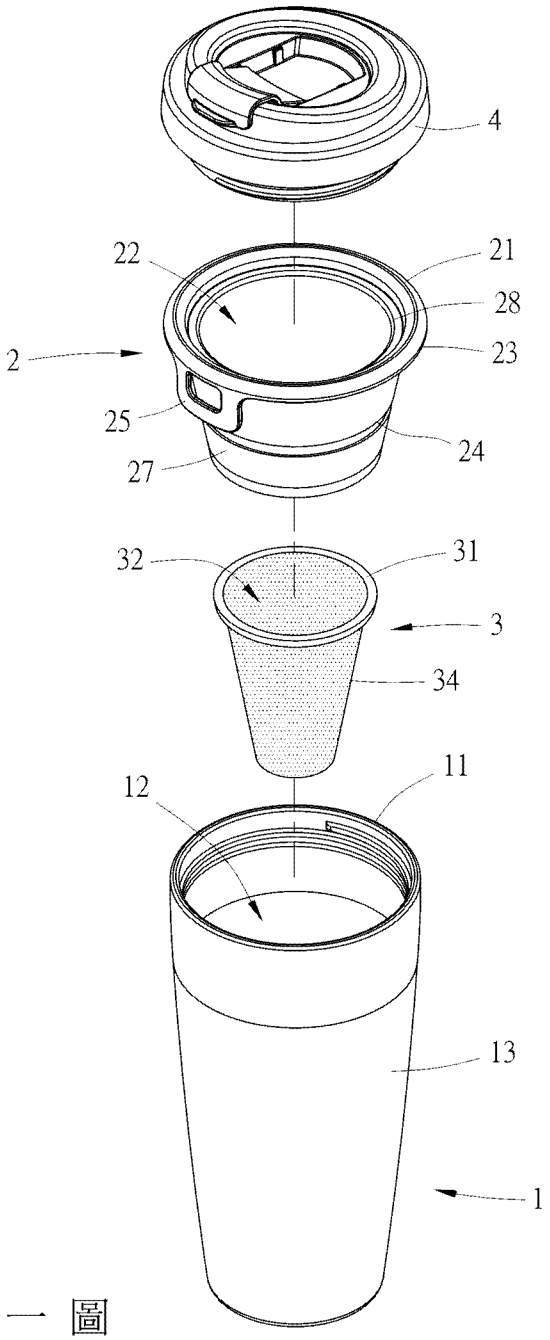

第一圖

符號簡單說明：

1:杯體

11:杯體開口

12:杯體容置空間

13:杯體環壁

2:支撐件

21:第一開口

22:通道

23:掛耳部

24:彎折部

25:翼部

27:支撐件環壁

28:支撐部

3:濾網

31:濾網開口

32:盛裝空間

34:過濾壁面

4:蓋體

公告本

I862461

【發明摘要】

【中文發明名稱】　兩用式沖泡裝置

【中文】

一種兩用式沖泡裝置，包含一杯體，沿一高度方向凹設有一杯體開口，及連通該杯體開口的一杯體容置空間，有一杯體環壁圍繞該杯體容置空間，該杯體環壁有一端面，該端面圍繞該杯體開口設置；一支撐件，沿該高度方向延伸漸縮而具有相對的一第一開口及一第二開口，及連通該第一開口及該第二開口的一通道，有一支撐件環壁圍繞該通道，該支撐件環壁的其中一端朝遠離該通道的方向反折延伸而形成一掛耳部，該掛耳部環繞該第一開口設置；有一彎折部自該支撐件環壁的外壁面凹設，並相鄰該第二開口的位置設置，有一支撐部自該支撐件環壁的內壁面凸設；有一第一環型扣合部環繞該第二開口設置，該支撐件設置於該杯體容置空間，並使該掛耳部抵於該端面；一濾網，沿該高度方向凹設有一濾網開口，及連通該濾網開口一盛裝空間，有一第二環型扣合部圍繞該濾網開口設置，有一過濾壁面圍繞該盛裝空間，該第二環型扣合部扣合於該第一環型扣合部，使該濾網結合於該支撐件，該濾網經由該支撐件設置於該杯體容置空間中而位於一浸泡位置；或可選擇地沿該彎折部彎折該支撐件，使該第一開口在該高度方向低於該第二開口，該掛耳部及該支撐部設置低於該第一環型扣合部，且該支撐部由在該支撐件環壁之內側的位置置換為在該支撐件最外側的位置，並使該支撐部抵靠於該端面，彎折後的該掛耳部抵靠於該杯體環壁的內側，而使該濾網在該高度方向改變高度至一手沖位置，該手沖位置在該高度方向高於該浸泡位置；藉此僅以一套器材即能做出兩種沖泡方式的咖啡液。

【指定代表圖】　第一圖

【代表圖之符號簡單說明】

1:杯體

11:杯體開口

12:杯體容置空間

13:杯體環壁

2:支撐件

21:第一開口

22:通道

23:掛耳部

24:彎折部

25:翼部

27:支撐件環壁

28:支撐部

3:濾網

31:濾網開口

32:盛裝空間

34:過濾壁面

4:蓋體

【發明說明書】

【中文發明名稱】　　兩用式沖泡裝置

【技術領域】

【0001】 本發明係關於一種兩用式沖泡裝置，特別係指能調整濾網高度而使濾網位於浸泡位置或係手沖位置的發明。

【先前技術】

【0002】 咖啡作為現代人平日工作時的提神飲品，或係能作為假日時自行磨豆、沖煮咖啡的休閒活動。

【0003】 依照使用器材不同，而有多種沖煮咖啡的方式，例如使用賽風壺或摩卡壺等程序較為複雜，且須經由使用冷水加熱至滾水的沖煮方式，或係使用義式咖啡機製作濃縮咖啡，再使用濃縮咖啡調配成如拿鐵、摩卡等不同風味的咖啡品項，或係有自行研磨咖啡豆，並配合熱水使用手沖或係浸泡等較為簡易的沖煮方式。

【0004】 其中，在使用手沖方式沖咖啡時，係將咖啡粉倒入鋪於濾杯內的濾紙或係金屬製成的濾網內，再自咖啡的表層注入熱水，使熱水通過而萃取咖啡，再使咖啡液被收集於下壺內，而完成使用手沖方式沖咖啡。

【0005】 在使用浸泡方式時，僅是將咖啡粉裝於含有濾網的杯內，並將熱水注入蓋過咖啡粉，等待一段時間後即能將濾網連同咖啡粉自熱水取出，即完成咖啡液的製作。

【0006】 但無論係使用手沖方式或係浸泡方式沖煮咖啡，皆須視方式不同而準備不同的器材，無法僅憑一種器材及能使用不同方式沖泡咖啡。

【0007】 故今有中華人民共和國專利公告號CN209750652U「兩用濾杯和杯子」包括杯體和與杯體配合使用的兩用濾杯，兩用濾杯包括有外壁、內壁，所述內、外壁上下端均開口，且內、外壁下端封閉連接，內、外壁上端分別開放設置，內、外壁之間形成有可置物空間，外壁上開設有若干過濾通孔且過濾通孔低於內壁上埠位置設置，內壁由下至上開口直徑逐漸減小。本實用新型通過設置內壁、外壁，使濾杯可正反兩用，正用時，內壁與外壁之間形成的可置物空間可用於放置沖泡物，並通過外壁上的過濾通孔將沖泡物和水過濾分開，可用於沖泡茶或其它大顆粒沖泡物；反用時，內壁呈錐鬥狀，與濾紙相配合使用，可用於沖泡咖啡等小顆粒沖泡物；一杯兩用，使用方便，成本低，佔用空間小，便於收納。

【0008】 但上述將沖泡物置於內壁與外壁之間形成的可置物空間時，使用後較難清洗，容易藏汙納垢，且此位置過於狹窄，沖泡物無法在此位置伸展膨脹，例如茶葉無法吸水膨脹而釋放風味，或係咖啡吸水後無法順利排出二氧化碳，而使沖泡後的茶或咖啡等沖泡物的口感較為劣等。

【發明內容】

【0009】 爰此，本發明人為能以一套器材而能使用兩種不同的沖泡方式，且沖泡物具有較合適的置放空間，而提出一種兩用式沖泡裝置，包含：

【0010】 一杯體，沿一高度方向凹設有一杯體開口，及連通該杯體開口的一杯體容置空間，有一杯體環壁圍繞該杯體容置空間，該杯體環壁有一端面，該端面圍繞該杯體開口設置；一支撐件，沿該高度方向延伸漸縮而具有相對的一第一開口及一第二開口，及連通該第一開口及該第二開口的一通道，有一支撐件環壁圍繞該通道，該支撐件環壁的其中一端朝遠離該通道的方向反折延伸

而形成一掛耳部，該掛耳部環繞該第一開口設置；有一彎折部自該支撐件環壁的外壁面凹設，並相鄰該第二開口的位置設置，有一支撐部自該支撐件環壁的內壁面凸設；有一第一環型扣合部環繞該第二開口設置，該支撐件設置於該杯體容置空間，並使該掛耳部抵於該端面；一濾網，沿該高度方向凹設有一濾網開口，及連通該濾網開口一盛裝空間，有一第二環型扣合部圍繞該濾網開口設置，有一過濾壁面圍繞該盛裝空間，該第二環型扣合部扣合於該第一環型扣合部，使該濾網結合於該支撐件，該濾網經由該支撐件設置於該杯體容置空間中而位於一浸泡位置；或可選擇地沿該彎折部彎折該支撐件，使該第一開口在該高度方向低於該第二開口，該掛耳部及該支撐部設置低於該第一環型扣合部，且該支撐部由在該支撐件環壁之內側的位置置換為在該支撐件最外側的位置，並使該支撐部抵靠於該端面，彎折後的該掛耳部抵靠於該杯體環壁的內側，而使該濾網在該高度方向改變高度至一手沖位置，該手沖位置在該高度方向高於該浸泡位置。

【0011】 進一步，該支撐部係呈環狀而凸設於該支撐件環壁。

【0012】 進一步，當該濾網設置於該手沖位置時，該濾網開口的位置在該高度方向高於該杯體開口的位置設置。

【0013】 進一步，該支撐件的材質係耐熱矽膠。

【0014】 進一步，該支撐件有位於相對二側的二翼部，前述翼部自該掛耳部的末端延伸設置。

【0015】 進一步，有一蓋體，該蓋體設置於該杯體並可選擇地封閉該杯體開口。

【0016】 進一步，該過濾壁面包含有相貼合的不銹鋼雙層濾網。

【0017】 進一步，該第一環型扣合部包含連接於該支撐件環壁的另一端且朝該通道的方向反折沿伸的一內周緣，以及介於該內周緣及該支撐件環壁之內壁面之間的一第一嵌槽，該第二環型扣合部包含連接於該過濾壁面且朝遠離該盛裝空間的方向反折沿伸的一外周緣，以及介於該外周緣及該過濾壁面之間的一第二嵌槽；當該第一環型扣合部結合於該第二環型扣合部時，該內周緣嵌入該第二嵌槽，該外周緣嵌入該第一嵌槽，並使該外周緣貼合於該內周緣。

【0018】 根據上述技術特徵可達成以下功效：

【0019】 1.藉由改變支撐件的形狀而能調整濾網的位置至浸泡位置或係手沖位置，而能對應使用以浸泡的方式泡咖啡，或係以手沖的方式沖咖啡，方便僅以一套器材即能做出兩種沖泡方式的咖啡液。

【0020】 2.支撐件係可彎折的橈性材質，能夠任意按壓變形無死角而容易清洗，不易藏汙納垢。

【0021】 3.支撐件及濾網能收納於杯體內，方便攜帶使用。

【0022】 4.透過翼部方便徒手將支撐件自杯體容置空間內取出，不須使用其他輔助工具，且翼部能進一步提高支撐件經由掛耳部掛設於端面時的穩定性。

【圖式簡單說明】

【0023】 [第一圖]係本發明之分解圖。

【0024】 [第二圖]係本發明之剖視圖。

【0025】 [第三圖]係本發明之濾網經由支撐件掛設於杯體而位於浸泡位置的剖視圖。

【0026】 [第四圖]係本發明之掛耳部掛置於端面的局部剖視圖。

【0027】 [第五圖]係本發明之第二環型扣合部扣合於第一環型扣合部的局部剖視圖。

【0028】 [第六圖]係本發明之濾網位於浸泡位置的使用示意圖。

【0029】 [第七圖]係改變本發明之支撐件形狀的使用示意圖。

【0030】 [第八圖]係本發明之濾網經由支撐件掛設於杯體而位於手沖位置的剖視圖。

【0031】 [第九圖]係本發明之支撐部抵於端面的局部剖視圖。

【0032】 [第十圖]係本發明之濾網位於手沖位置的使用示意圖。

【實施方式】

【0033】 綜合上述技術特徵，本發明兩用式沖泡裝置的主要功效將可於下述實施例清楚呈現。

【0034】 請參閱第一圖、第二圖、第三圖、第四圖及第五圖，本發明之兩用式沖泡裝置包含一杯體1、一支撐件2、一濾網3及一蓋體4。

【0035】 該杯體1沿一高度方向凹設有一杯體開口11，及連通該杯體開口11的一杯體容置空間12，有一杯體環壁13圍繞該杯體容置空間12，該杯體環壁13有一端面131，該端面131圍繞該杯體開口11設置；具體而言，該杯體1係由該杯體開口11的位置朝該杯體1的底部位置呈漸縮設置。

【0036】 該支撐件2沿該高度方向延伸漸縮而具有相對的一第一開口21及一第二開口，及連通該第一開口21及該第二開口的一通道22，有一支撐件環壁27圍繞該通道22，該支撐件環壁27的其中一端朝遠離該通道22的方向反折延伸而形成一掛耳部23，該掛耳部23環繞該第一開口21設置；有一彎折部24自該支撐件環壁27的外壁面凹設，並相鄰該第二開口的位置設置，有一支撐部28自該

支撐件環壁27的內壁面凸設；有一第一環型扣合部26環繞該第二開口設置，該支撐件2設置於該杯體容置空間12，並使該掛耳部23抵於該端面131；具體而言，該支撐件2的外型係顛倒設置的圓台，且該支撐件2的材質係耐熱矽膠；該彎折部24環繞該支撐件環壁27的外壁面設置，該支撐件2有位於相對二側的二翼部25，前述翼部25自該掛耳部23的末端延伸設置；該第一環型扣合部26包含連接於該支撐件環壁27的另一端且朝該通道22的方向反折沿伸的一內周緣261，以及介於該內周緣261及該支撐件環壁27之內壁面之間的一第一嵌槽262。

【0037】 該濾網3沿該高度方向凹設有一濾網開口31，及連通該濾網開口31的一盛裝空間32，有一第二環型扣合部33圍繞該濾網開口31設置，有一過濾壁面34圍繞該盛裝空間32，該第二環型扣合部33扣合於該第一環型扣合部26，使該濾網3結合於該支撐件2；具體而言，該過濾壁面34包含有相貼合的不銹鋼雙層濾網；該第二環型扣合部33包含連接於該過濾壁面34且朝遠離該盛裝空間32的方向反折沿伸的一外周緣331，以及介於該外周緣331及該過濾壁面34之間的一第二嵌槽332；當該第一環型扣合部26結合於該第二環型扣合部33時，該內周緣261嵌入該第二嵌槽332，該外周緣331嵌入該第一嵌槽262，並使該外周緣331貼合於該內周緣261，且該通道22連通該盛裝空間32。

【0038】 該蓋體4設置於該杯體1並可選擇地封閉該杯體開口11。

【0039】 請參閱第六圖，當未沿該彎折部24彎折該支撐件2時，該濾網3經由該支撐件2設置於該杯體容置空間12中而位於一浸泡位置P1，使用者能將咖啡粉置入該盛裝空間32，並將熱水朝咖啡粉的位置注入該杯體容置空間12內部，並使熱水液面高於咖啡粉，藉此將咖啡粉浸泡於熱水中，經過一段時間的浸泡後，即能將該支撐件2、該濾網3及該濾網3內之咖啡粉取出，而能立即享用

醇厚風味均勻的咖啡，或係也能將咖啡粉替換成茶葉，進而作為浸泡茶葉的器具。

【0040】 請參閱第七圖、第八圖及第九圖，當沿該彎折部24彎折該支撐件2，使該支撐件2的該第一開口21在該高度方向低於該第二開口，該掛耳部23及該支撐部28設置低於該第一環型扣合部26的位置，且該支撐部28由在該支撐件環壁27之內側的位置置換為在該支撐件最外側的位置。在結合該支撐件2與該杯體1時，係使該支撐部28抵靠於該端面131，並同時使彎折後的該掛耳部23抵靠於該杯體環壁13的內側面，藉此使結合於該支撐件2的該濾網3在該高度方向改變高度至一手沖位置P2，該手沖位置P2在該高度方向高於該浸泡位置P1(參閱第六圖)，此外，當該濾網3設置於該手沖位置P2時，該濾網開口31的位置在該高度方向高於該杯體開口11的位置設置。

【0041】 請參閱第十圖，當該濾網3位於該手沖位置P2時，使用者能將咖啡置入該盛裝空間32，並將熱水朝咖啡粉的位置注入，此時熱水通過咖啡粉，並經由該濾網3過濾而得到的咖啡液會落於該杯體容置空間12中，而能沖出具有獨特風味的咖啡。

【0042】 復請參閱第二圖、第六圖及第十圖，本案藉由改變該支撐件2的形狀而能調整該濾網3的使用方式，例如係使該濾網3位於該浸泡位置P1的浸泡方式，或係使該濾網3位於該手沖位置P2的手沖方式，藉此，用同一套器材即能使用兩種不同的沖泡方式，此外，該濾網3及該支撐件2使用後皆方便清洗；清洗曬乾後，連同該杯體1及該蓋體4能組裝成為如同保溫杯的外觀，方便攜帶外出使用。

【0043】 綜合上述實施例之說明，當可充分瞭解本發明之操作、使用及本發明產生之功效，惟以上所述實施例僅係為本發明之較佳實施例，當不能以此限定本發明實施之範圍，即依本發明申請專利範圍及發明說明內容所作簡單的等效變化與修飾，皆屬本發明涵蓋之範圍內。

【符號說明】

【0044】

1:杯體

11:杯體開口

12:杯體容置空間

13:杯體環壁

131:端面

2:支撐件

21:第一開口

22:通道

23:掛耳部

24:彎折部

25:翼部

26:第一環型扣合部

261:內周緣

262:第一嵌槽

27:支撐件環壁

28:支撐部

3:濾網

31:濾網開口

32:盛裝空間

33:第二環型扣合部

331:外周緣

332:第二嵌槽

34:過濾壁面

4:蓋體

P1:浸泡位置

P2:手沖位置

【發明申請專利範圍】

【請求項1】一種兩用式沖泡裝置，包含：

一杯體，沿一高度方向凹設有一杯體開口，及連通該杯體開口的一杯體容置空間，有一杯體環壁圍繞該杯體容置空間，該杯體環壁有一端面，該端面圍繞該杯體開口設置；

一支撐件，沿該高度方向延伸漸縮而具有相對的一第一開口及一第二開口，及連通該第一開口及該第二開口的一通道，有一支撐件環壁圍繞該通道，該支撐件環壁的其中一端朝遠離該通道的方向反折延伸而形成一掛耳部，該掛耳部環繞該第一開口設置；有一彎折部自該支撐件環壁的外壁面凹設，並相鄰該第二開口的位置設置，有一支撐部自該支撐件環壁的內壁面凸設；有一第一環型扣合部環繞該第二開口設置，該支撐件設置於該杯體容置空間，並使該掛耳部抵於該端面；

一濾網，沿該高度方向凹設有一濾網開口，及連通該濾網開口一盛裝空間，有一第二環型扣合部圍繞該濾網開口設置，有一過濾壁面圍繞該盛裝空間，該第二環型扣合部扣合於該第一環型扣合部，使該濾網結合於該支撐件，該濾網經由該支撐件設置於該杯體容置空間中而位於一浸泡位置；

或可選擇地沿該彎折部彎折該支撐件，使該第一開口在該高度方向低於該第二開口，該掛耳部及該支撐部設置低於該第一環型扣合部，且該支撐部由在該支撐件環壁之內側的位置置換為在該支撐件最外側的位置，並使該支撐部抵靠於該端面，彎折後的該掛耳部抵靠於該杯體環壁的內側，而使該濾網在該高度方向改變高度至一手沖位置，該手沖位置在該高度方向高於該浸泡位置。

【請求項2】 如請求項1所述之兩用式沖泡裝置，其中，該支撐部係呈環狀而凸設於該支撐件環壁。

【請求項3】 如請求項1所述之兩用式沖泡裝置，其中，當該濾網設置於該手沖位置時，該濾網開口的位置在該高度方向高於該杯體開口的位置設置。

【請求項4】 如請求項1所述之兩用式沖泡裝置，其中，該支撐件的材質係耐熱矽膠。

【請求項5】 如請求項1所述之兩用式沖泡裝置，其中，該支撐件有位於相對二側的二翼部，前述翼部自該掛耳部的末端延伸設置。

【請求項6】 如請求項1所述之兩用式沖泡裝置，其中，有一蓋體，該蓋體設置於該杯體並可選擇地封閉該杯體開口。

【請求項7】 如請求項1所述之兩用式沖泡裝置，其中，該過濾壁面包含有相貼合的不銹鋼雙層濾網。

【請求項8】 如請求項1所述之兩用式沖泡裝置，其中，該第一環型扣合部包含連接於該支撐件環壁的另一端且朝該通道的方向反折沿伸的一內周緣，以及介於該內周緣及該支撐件環壁之內壁面之間的一第一嵌槽，該第二環型扣合部包含連接於該過濾壁面且朝遠離該盛裝空間的方向反折沿伸的一外周緣，以及介於該外周緣及該過濾壁面之間的一第二嵌槽；當該第一環型扣合部結合於該第二環型扣合部時，該內周緣嵌入該第二嵌槽，該外周緣嵌入該第一嵌槽，並使該外周緣貼合於該內周緣。

【發明圖式】

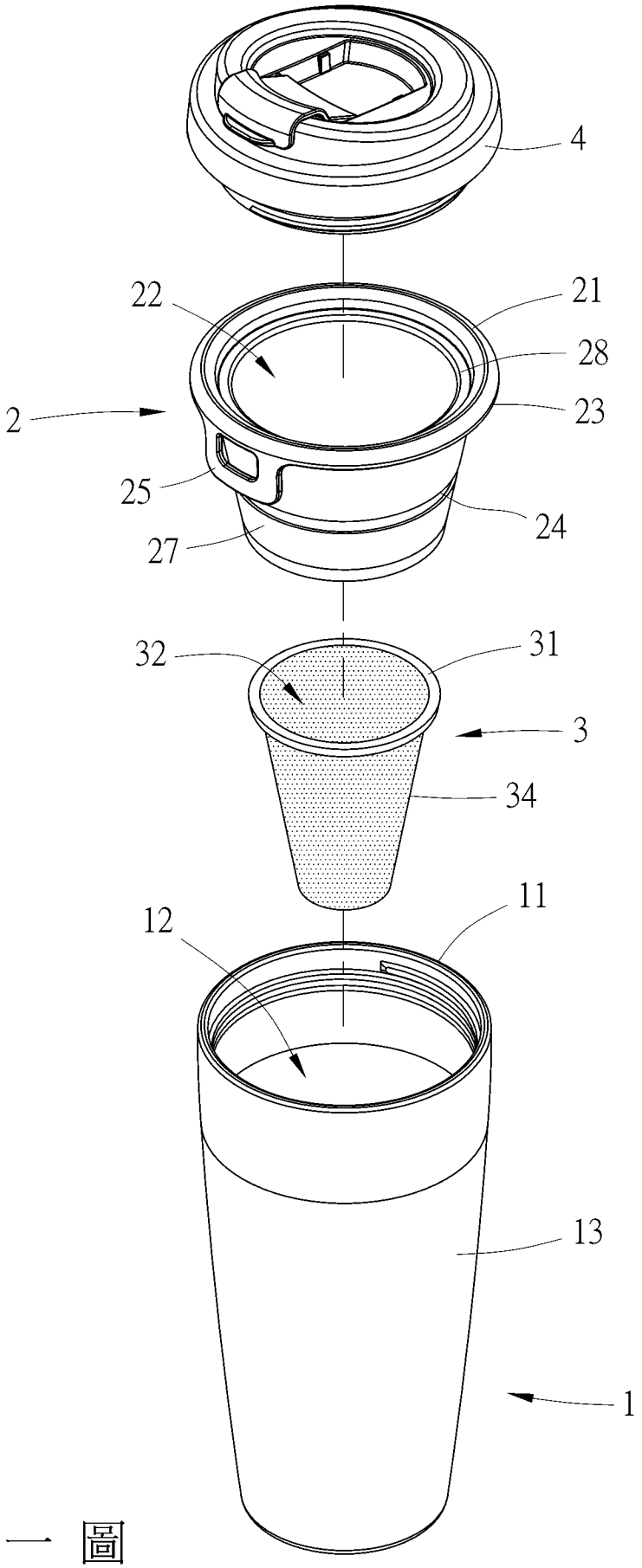

第 一 圖

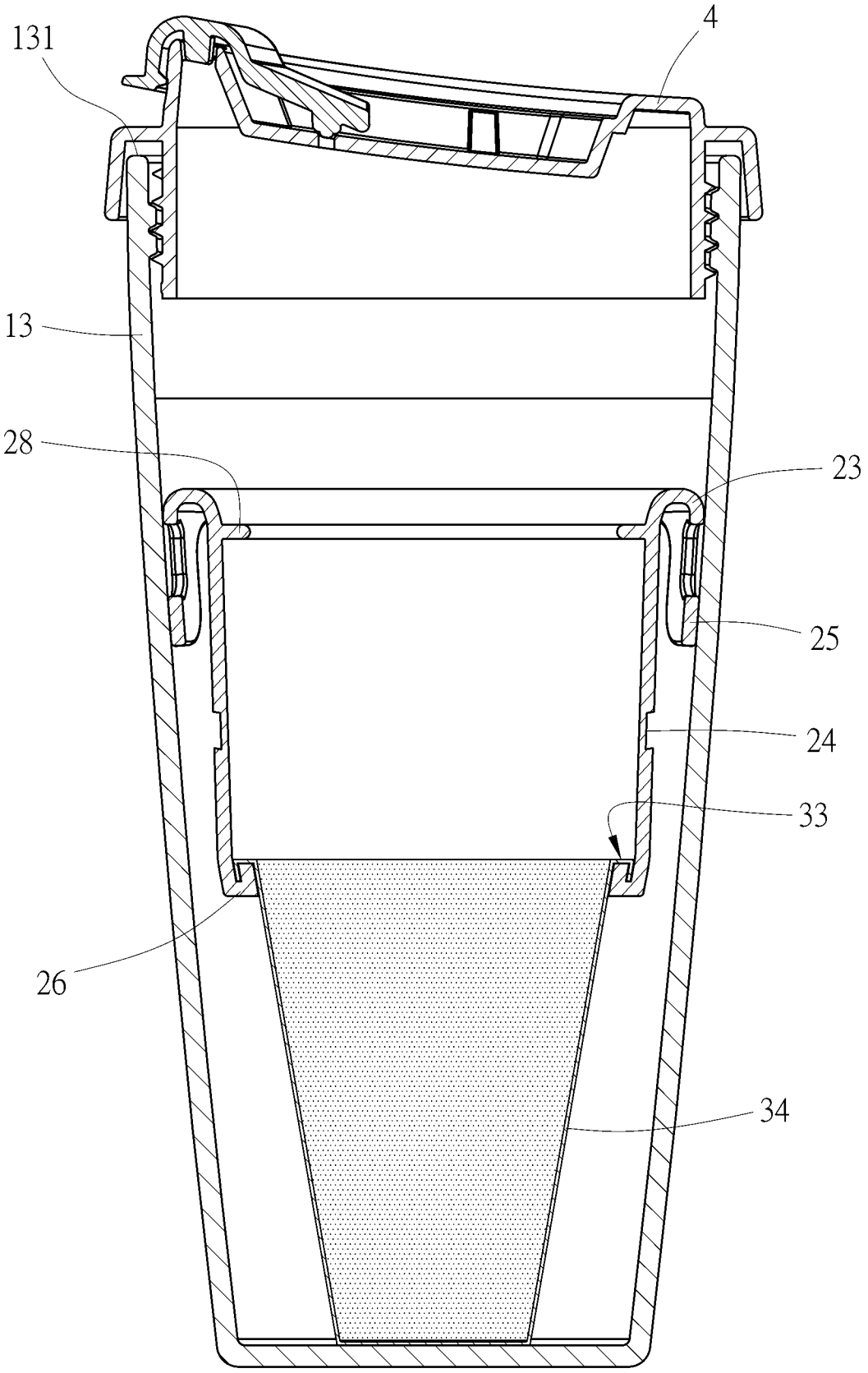

第 二 圖

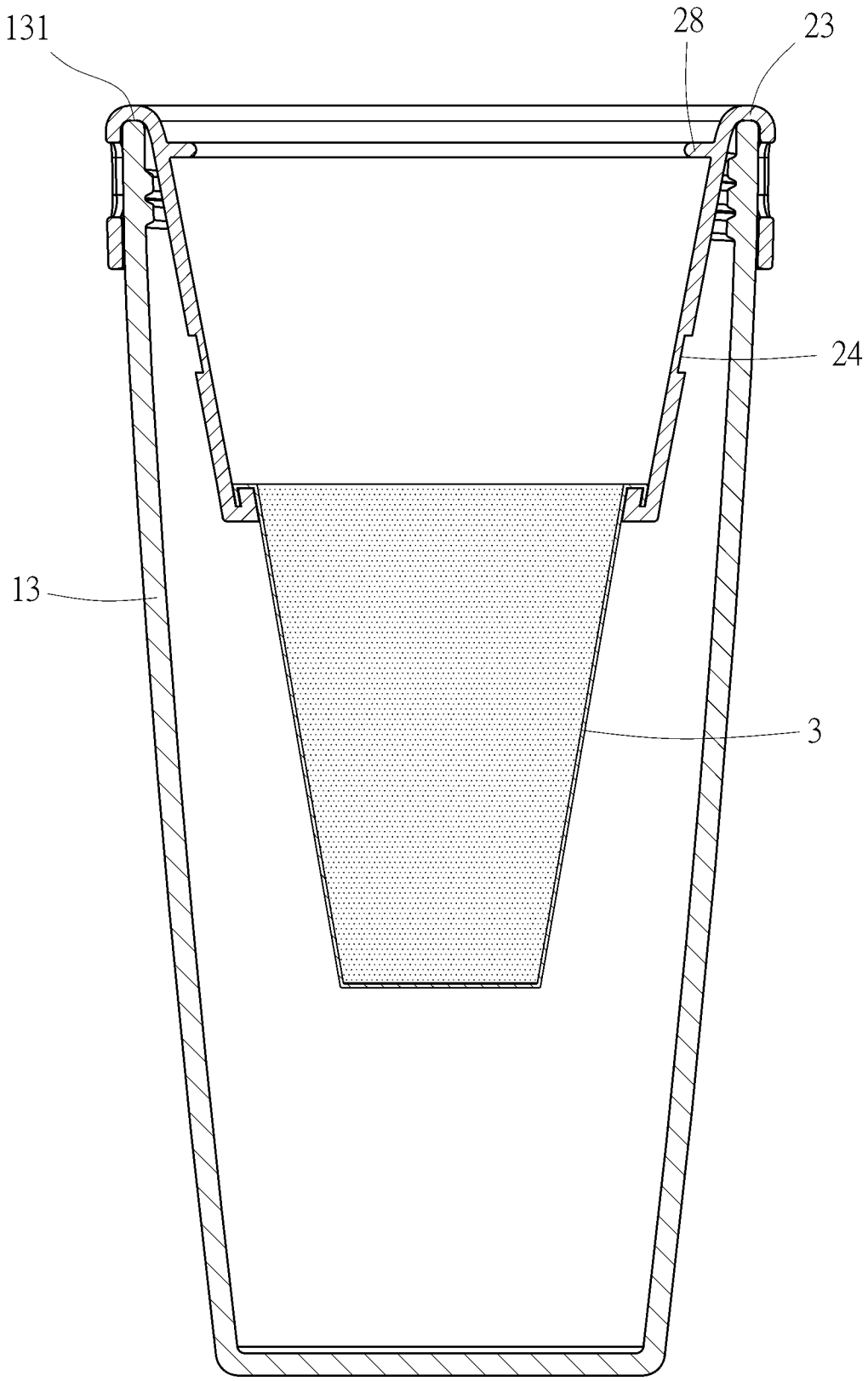

第 三 圖

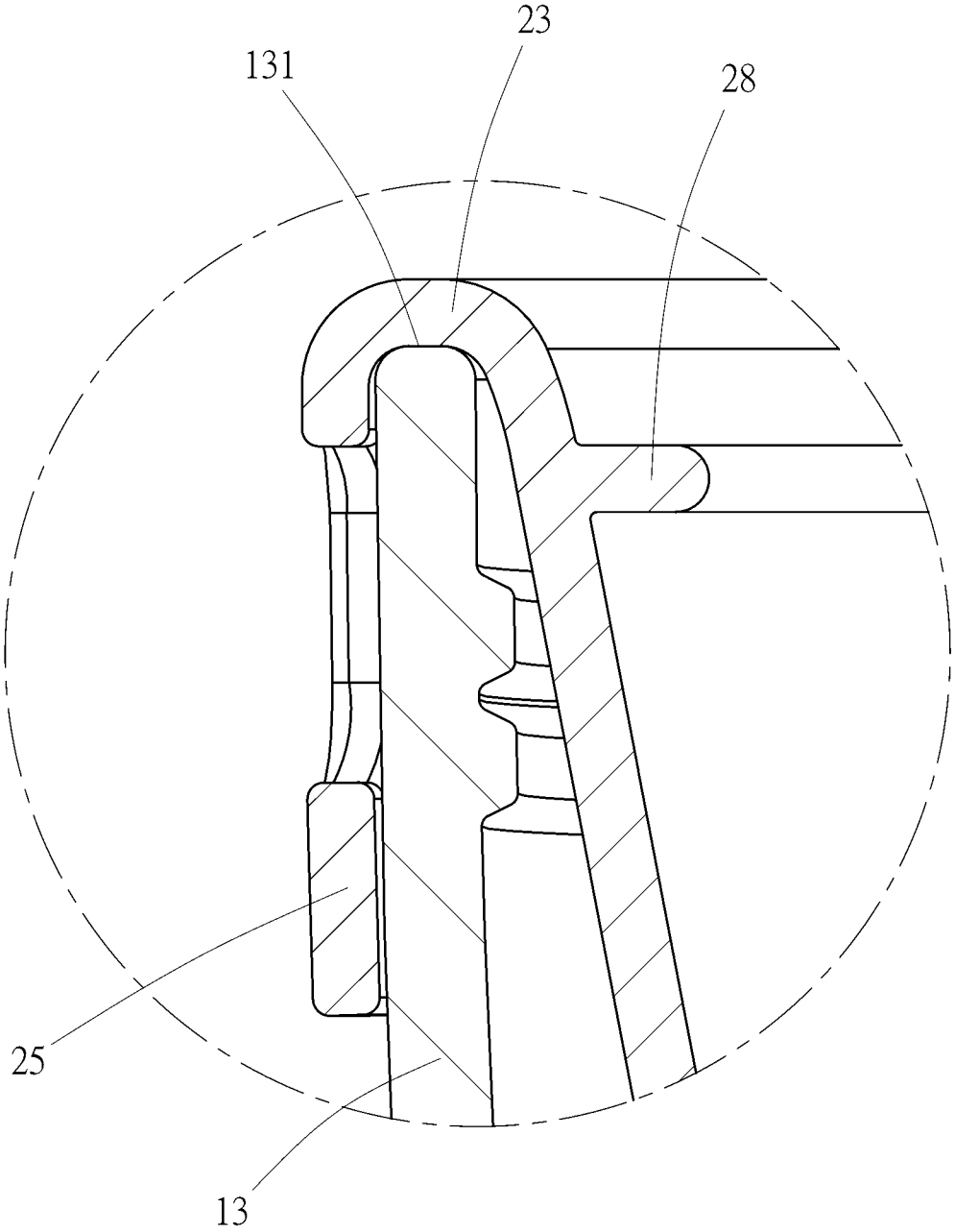

第 四 圖

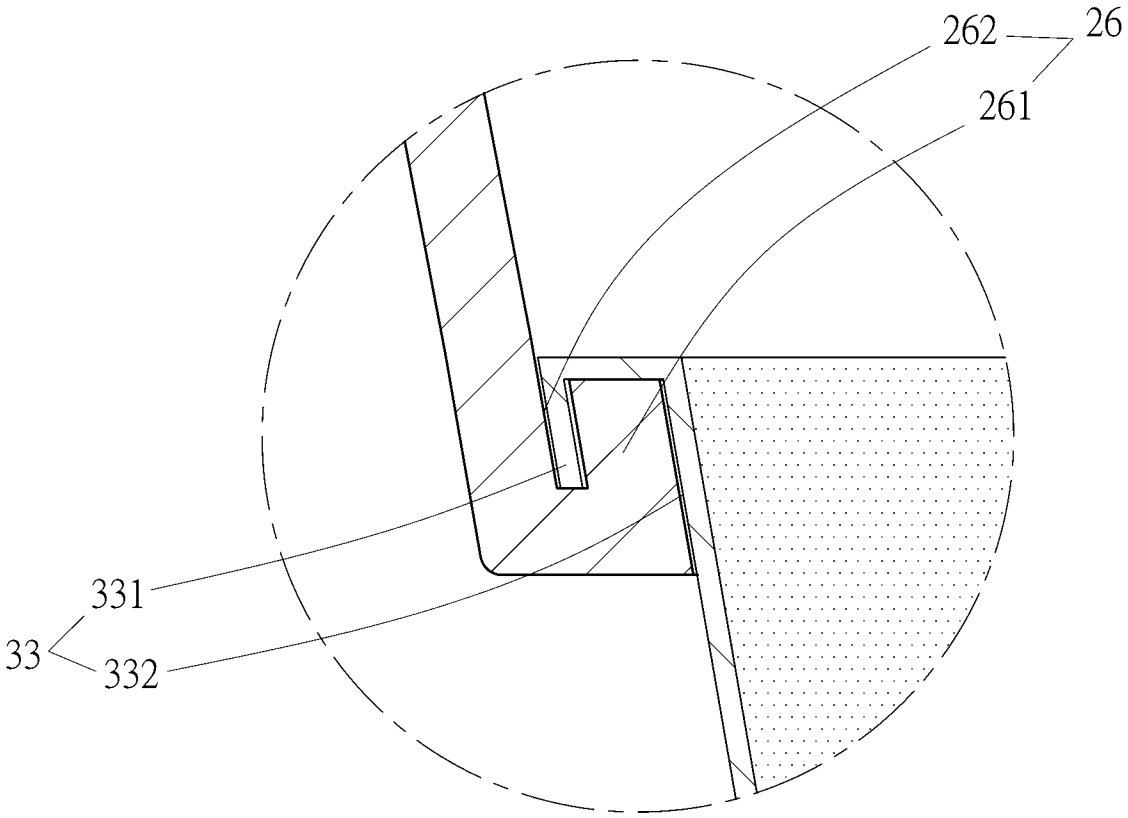

第 五 圖

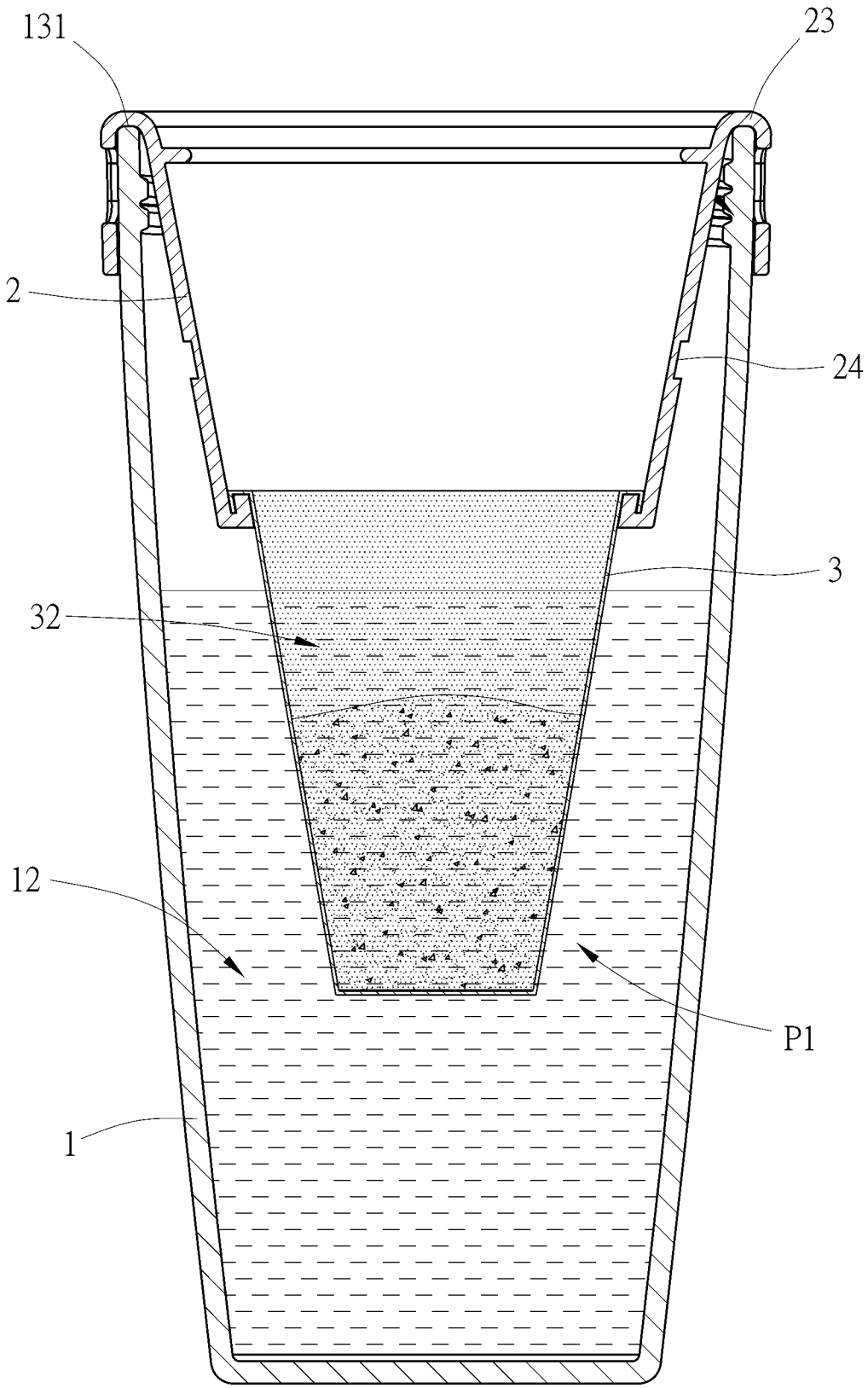

第 六 圖

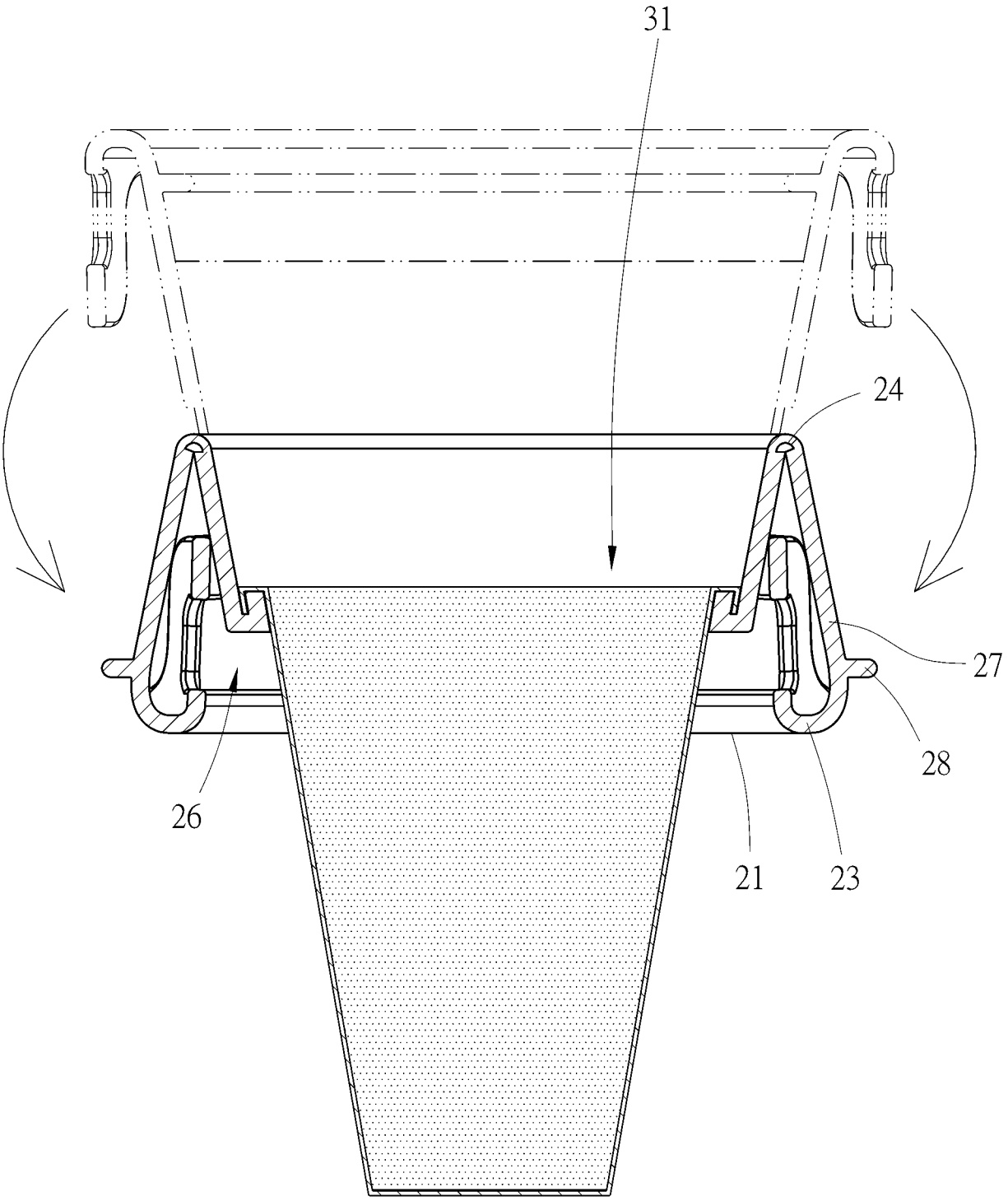

第 七 圖

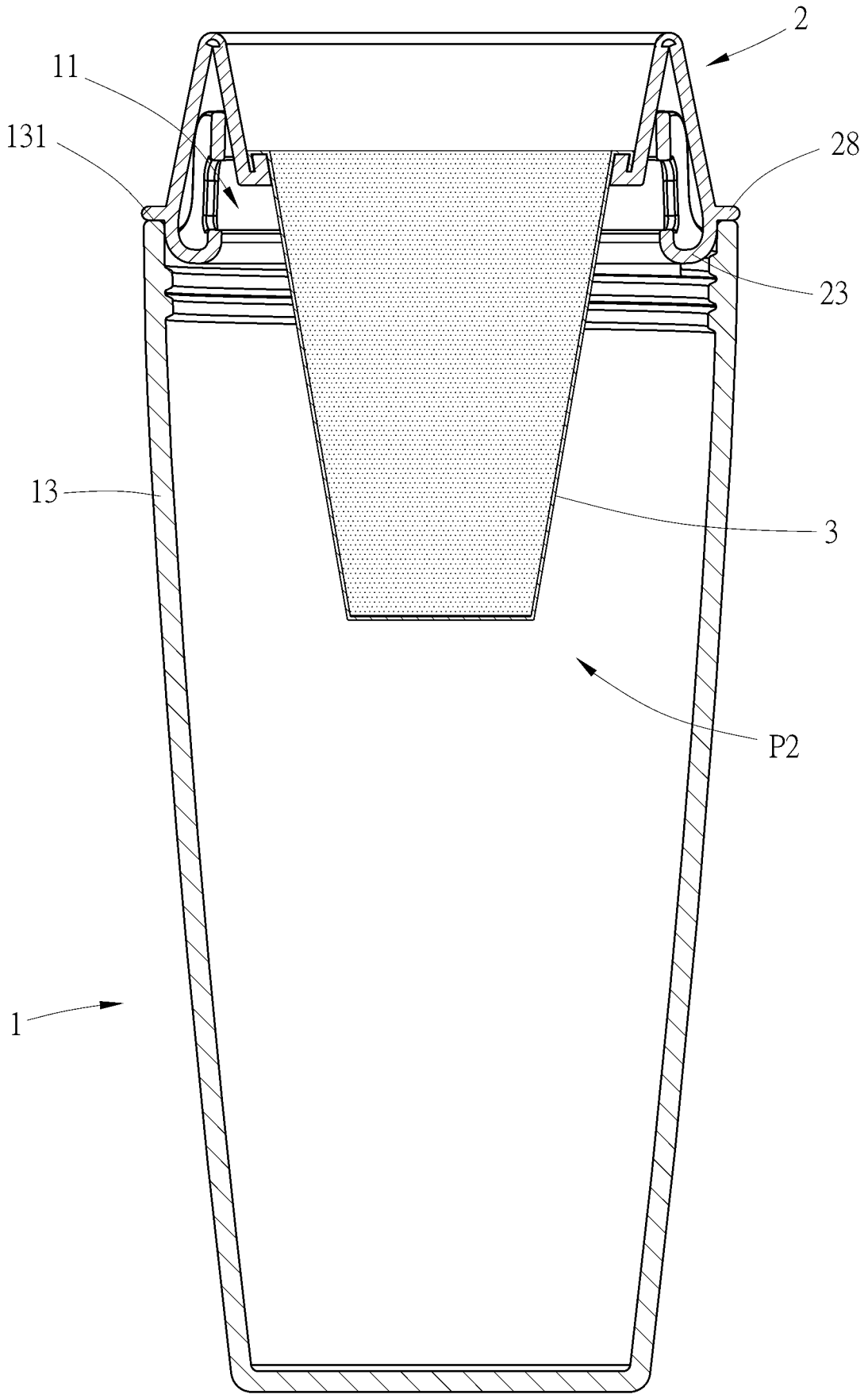

第 八 圖

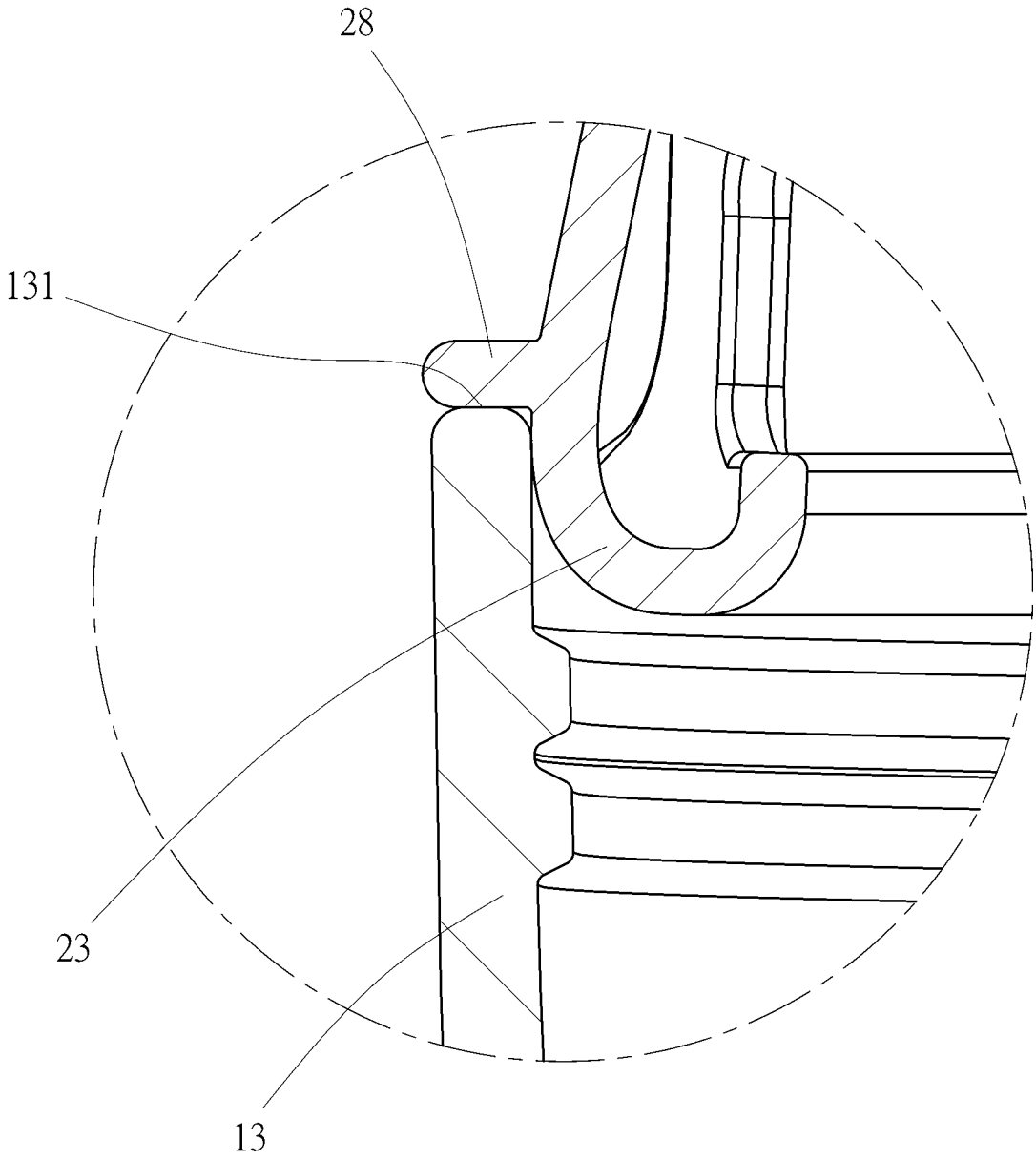

第 九 圖

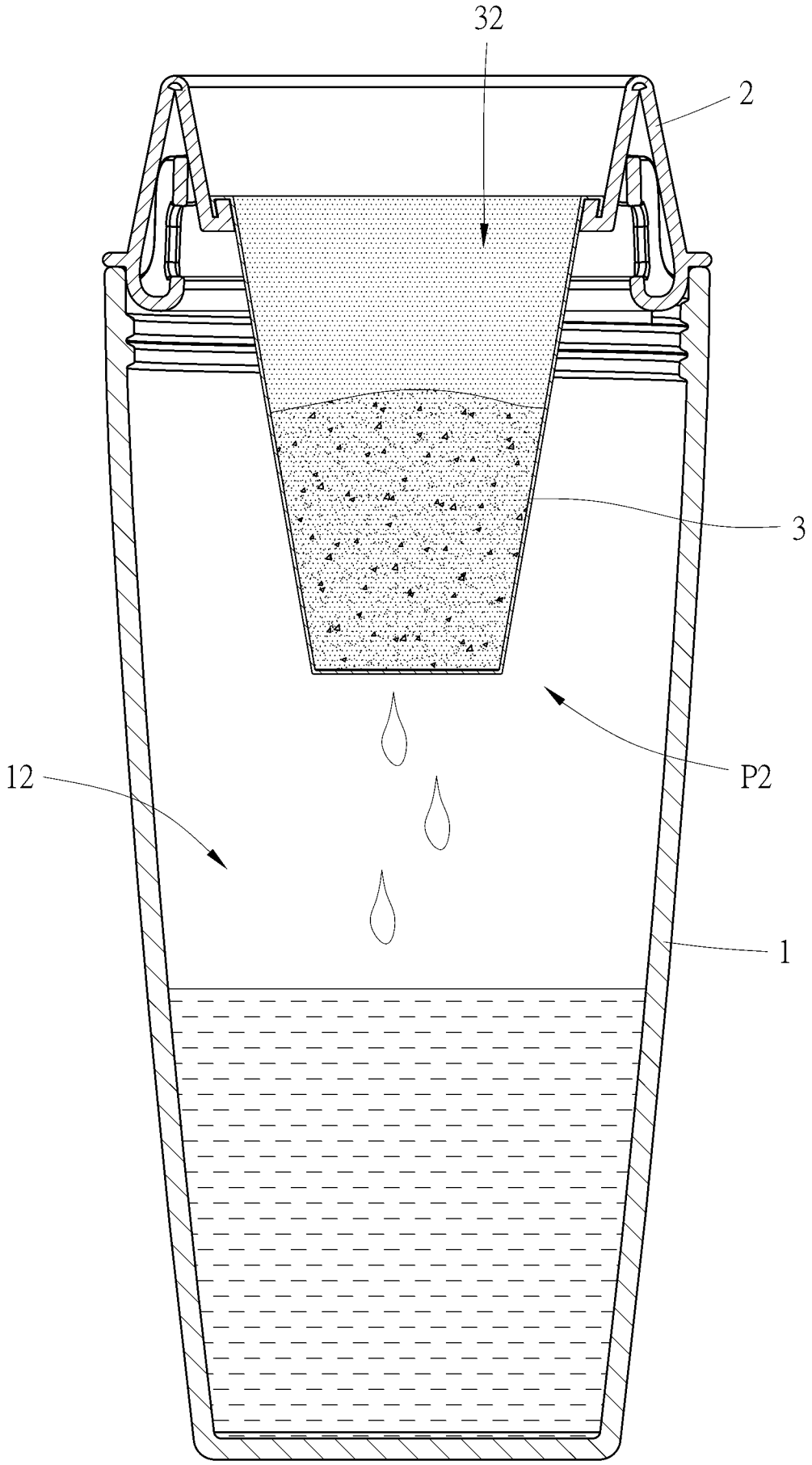

第十圖