(19)中华人民共和国国家知识产权局

(12)实用新型专利

(10)授权公告号 CN 211222711 U
(45)授权公告日 2020.08.11

(21)申请号 201922173034.1

(22)申请日 2019.12.06

(73)专利权人 厦门大学嘉庚学院
地址 363105 福建省漳州市招商局经济技术开发区厦门大学漳州校区

(72)发明人 王逸文

(74)专利代理机构 北京化育知识产权代理有限公司 11833
代理人 尹均利

(51)Int.Cl.
B42F 7/14(2006.01)

权利要求书1页 说明书3页 附图4页

(54)实用新型名称

一种新型票据夹

(57)摘要

本实用新型提供一种新型票据夹。所述新型票据夹包括一侧为开口的置物盒;合盖,所述合盖铰接在所述置物盒的一侧;封板,所述封板固定安装在所述合盖上;第一磁铁,所述第一磁铁固定安装在所述封板靠近所述置物盒的一侧;第二磁铁,所述第二磁铁固定安装在所述置物盒的开口侧;挡板,所述挡板固定安装在所述置物盒的内壁上;两个分隔板,两个所述分隔板均固定安装在所述置物盒的内壁上;两个衔接固定板,两个所述衔接固定板均固定安装在两个所述分隔板上。本实用新型提供的新型票据夹具有夹紧稳定牢靠、使用方便,且能够对不同票据进行明显分离的优点。

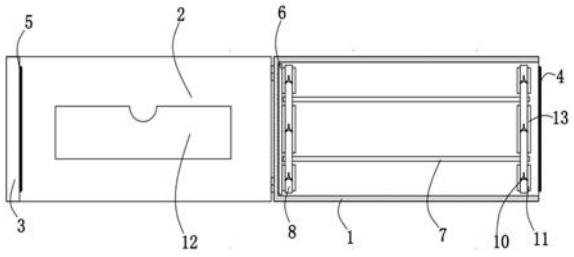

CN 211222711 U

1.一种新型票据夹,其特征在于,包括:

一侧为开口的置物盒;

合盖,所述合盖铰接在所述置物盒的一侧;

封板,所述封板固定安装在所述合盖上;

第一磁铁,所述第一磁铁固定安装在所述封板靠近所述置物盒的一侧;

第二磁铁,所述第二磁铁固定安装在所述置物盒的开口侧;

挡板,所述挡板固定安装在所述置物盒的内壁上;

两个分隔板,两个所述分隔板均固定安装在所述置物盒的内壁上;

两个衔接固定板,两个所述衔接固定板均固定安装在两个所述分隔板上。

2.根据权利要求1所述的新型票据夹,其特征在于,两个所述衔接固定板上均螺纹安装有三个螺杆,所述置物盒内设有四个第一压板和两个第二压板,六个所述螺杆的一端分别与对应的所述第一压板和所述第二压板转动连接。

3.根据权利要求2所述的新型票据夹,其特征在于,所述螺杆远离所述第一压板的一端固定安装有旋钮。

4.根据权利要求1所述的新型票据夹,其特征在于,所述合盖上通胶水粘黏有透明存放袋。

5.根据权利要求2所述的新型票据夹,其特征在于,所述衔接固定板上开设有螺纹孔,所述螺杆贯穿所述螺纹孔并与所述螺纹孔的内壁旋合连接。

6.根据权利要求1所述的新型票据夹,其特征在于,所述第一压板和所述第二压板上均开设有轴承孔,所述螺杆上固定套设有轴承,所述轴承孔的内壁与所述轴承的外圈固定连接。

一种新型票据夹

技术领域

[0001] 本实用新型涉及财务用具技术领域，尤其涉及一种新型票据夹。

背景技术

[0002] 财务泛指财务活动和财务关系，财务不仅是国民经济各部门、各单位在物质资料再生产过程中客观存在的资金运动及资金运动过程中所体现的经济关系，更主要的是财产和债务，即资产和负债等，在财务的日产工作中，票据夹是一个必不可少的财务用具，票据夹主要是用于夹住财务票据，或文件的工具，可以用来帮助管理文件，将各种票据收集在一起的一种办公用品。

[0003] 但是，传统的票据夹仅仅是通过夹扣将文件或票据进行夹紧，这种夹紧方式不仅不可靠，而且传统票据夹大多只有一个存放空间，在对不同的票据进行夹紧固定时，分离不明显，容易使其打乱，从而给使用者造成数据上的混乱，耽误的正常工作。

[0004] 因此，有必要提供一种新的新型票据夹解决上述技术问题。

发明内容

[0005] 本实用新型解决的技术问题是提供一种具有夹紧稳定牢靠、使用方便，且能够对不同票据进行明显分离的的新型票据夹。

[0006] 为解决上述技术问题，本实用新型提供的新型票据夹包括：一侧为开口的置物盒；合盖，所述合盖铰接在所述置物盒的一侧；封板，所述封板固定安装在所述合盖上；第一磁铁，所述第一磁铁固定安装在所述封板靠近所述置物盒的一侧；第二磁铁，所述第二磁铁固定安装在所述置物盒的开口侧；挡板，所述挡板固定安装在所述置物盒的内壁上；两个分隔板，两个所述分隔板均固定安装在所述置物盒的内壁上；两个衔接固定板，两个所述衔接固定板均固定安装在两个所述分隔板上。

[0007] 优选的，两个所述衔接固定板上均螺纹安装有三个螺杆，所述置物盒内设有四个第一压板和两个第二压板，六个所述螺杆的一端分别与对应的所述第一压板和所述第二压板转动连接。

[0008] 优选的，所述螺杆远离所述第一压板的一端固定安装有旋钮。

[0009] 优选的，所述合盖上通胶水粘黏有透明存放袋。

[0010] 优选的，所述衔接固定板上开设有螺纹孔，所述螺杆贯穿所述螺纹孔并与所述螺纹孔的内壁旋合连接。

[0011] 优选的，所述第一压板和所述第二压板上均开设有轴承孔，所述螺杆上固定套设有轴承，所述轴承孔的内壁与所述轴承的外圈固定连接。

[0012] 与相关技术相比较，本实用新型提供的新型票据夹具有如下有益效果：

[0013] 本实用新型提供一种新型票据夹，使用时，将合盖打开，正向转动旋钮，直至第一压板和第二压板均上升到最高处，然后将不同的票据塞入置物盒内，之后反向转动旋钮，从而将票据可靠压紧，然后盖上合盖，便可将本装置携带，所设置的透明存放袋能够存放名片

之类的片状物，使用性能较强，且通过两个分隔板能够将不同票据明显分开，使用方便。

附图说明

[0014] 图1为本实用新型提供的新型票据夹的一种较佳实施例的结构示意图；

[0015] 图2为图1所示的侧视结构示意图；

[0016] 图3为本实用新型的整体侧视结构示意图；

[0017] 图4为本实用新型的整体俯视结构示意图；

[0018] 图中标号：1、置物盒，2、合盖，3、封板，4、第一磁铁，5、第二磁铁，6、挡板，7、分隔板，8、衔接固定板，9、螺杆，10、旋钮，11、第一压板，12、透明存放袋，13、第二压板。

具体实施方式

[0019] 下面结合附图和实施方式对本实用新型作进一步说明。

[0020] 请结合参阅图1、图2、图3、图4，其中，图1为本实用新型提供的新型票据夹的一种较佳实施例的结构示意图；图2为图1所示的侧视结构示意图；图3为本实用新型的整体侧视结构示意图；图4为本实用新型的整体俯视结构示意图。新型票据夹包括：一侧为开口的置物盒1；合盖2，所述合盖2铰接在所述置物盒1的一侧；封板3，所述封板3固定安装在所述合盖2上；第一磁铁4，所述第一磁铁4固定安装在所述封板3靠近所述置物盒1的一侧；第二磁铁5，所述第二磁铁5固定安装在所述置物盒1的开口侧；挡板6，所述挡板6固定安装在所述置物盒1的内壁上；两个分隔板7，两个所述分隔板7均固定安装在所述置物盒1的内壁上；两个衔接固定板8，两个所述衔接固定板8均固定安装在两个所述分隔板7上。

[0021] 两个所述衔接固定板8上均螺纹安装有三个螺杆9，所述置物盒1内设有四个第一压板11和两个第二压板13，六个所述螺杆9的一端分别与对应的所述第一压板11和所述第二压板13转动连接。

[0022] 所述螺杆9远离所述第一压板11的一端固定安装有旋钮10。

[0023] 所述合盖2上通胶水粘黏有透明存放袋12。

[0024] 所述衔接固定板8上开设有螺纹孔，所述螺杆9贯穿所述螺纹孔并与所述螺纹孔的内壁旋合连接。

[0025] 所述第一压板11和所述第二压板13上均开设有轴承孔，所述螺杆9上固定套设有轴承，所述轴承孔的内壁与所述轴承的外圈固定连接。

[0026] 本实用新型提供的新型票据夹的工作原理如下：在使用时，将封板3拉开，使第一磁铁4和第二磁铁5相分离，然后将合盖2打开，并正向转动旋钮10，旋钮10便会带动螺杆9转动，直至第一压板11和第二压板13均上升到最高处，然后将不同的票据通过置物盒1的开口出往对应的通道里塞入，所设置的挡板6能够限制票据被塞入的最远长度，塞好后，反向转动旋钮10，旋钮10便会带动螺杆9转动，直至将票据可靠压紧，然后盖上合盖2，并将封板3上的第二磁铁5与第一磁铁4相接触并可靠吸附，然后便可将本装置携带，在日常使用过程中，在无需用对多种票据夹进行夹紧的情况下，实际只需转动对应的旋钮10即可，操作较为方便，并且所设置的透明存放袋12能够存放名片之类的片状物，使用性能较强，通过设置的两个分隔板7能够将不同票据明显分开，使用方便。

[0027] 与相关技术相比较，本实用新型提供的新型票据夹具有如下有益效果：

[0028] 本实用新型提供一种新型票据夹，使用时，将合盖2打开，正向转动旋钮10，直至第一压板11和第二压板13均上升到最高处，然后将不同的票据塞入置物盒1内，之后反向转动旋钮10，从而将票据可靠压紧，然后盖上合盖2，便可将本装置携带，所设置的透明存放袋12能够存放名片之类的片状物，使用性能较强，且通过两个分隔板7能够将不同票据明显分开，使用方便。

[0029] 以上所述仅为本实用新型的实施例，并非因此限制本实用新型的专利范围，凡是利用本实用新型说明书及附图内容所作的等效结构或等效流程变换，或直接或间接运用在其它相关的技术领域，均同理包括在本实用新型的专利保护范围内。

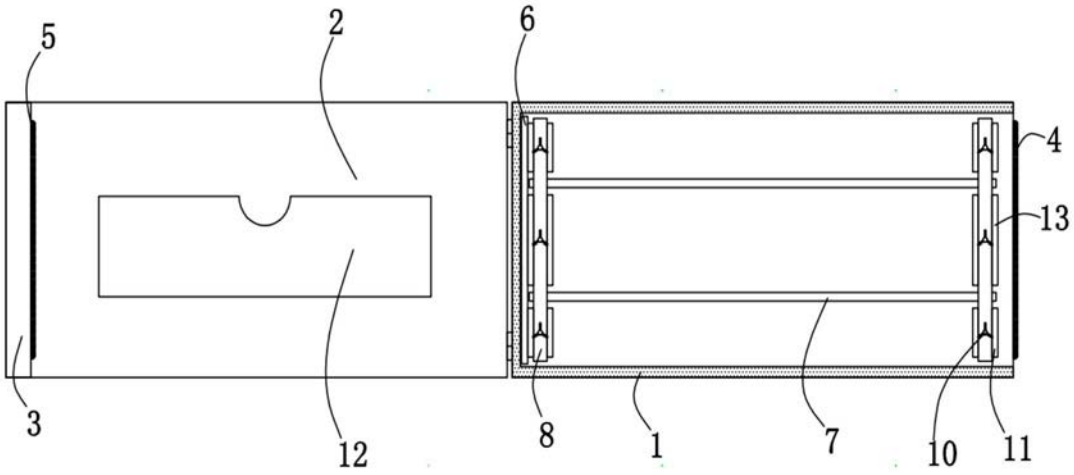

图1

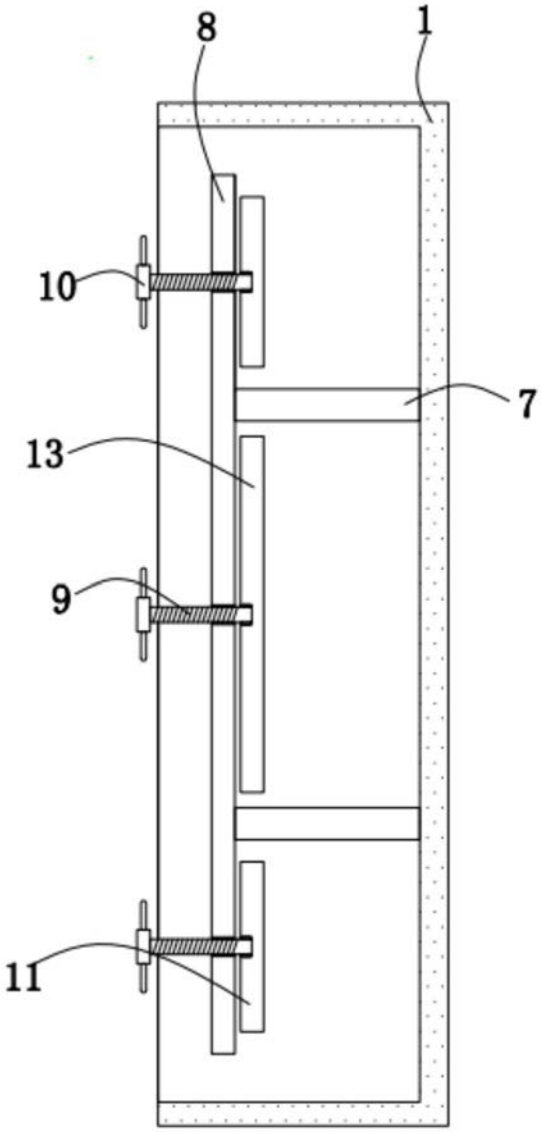

图2

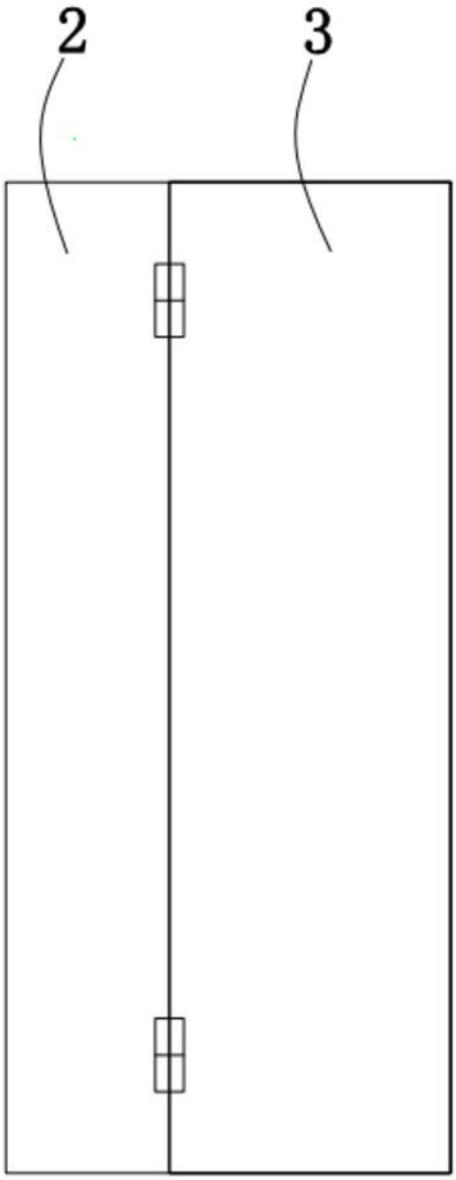

图3

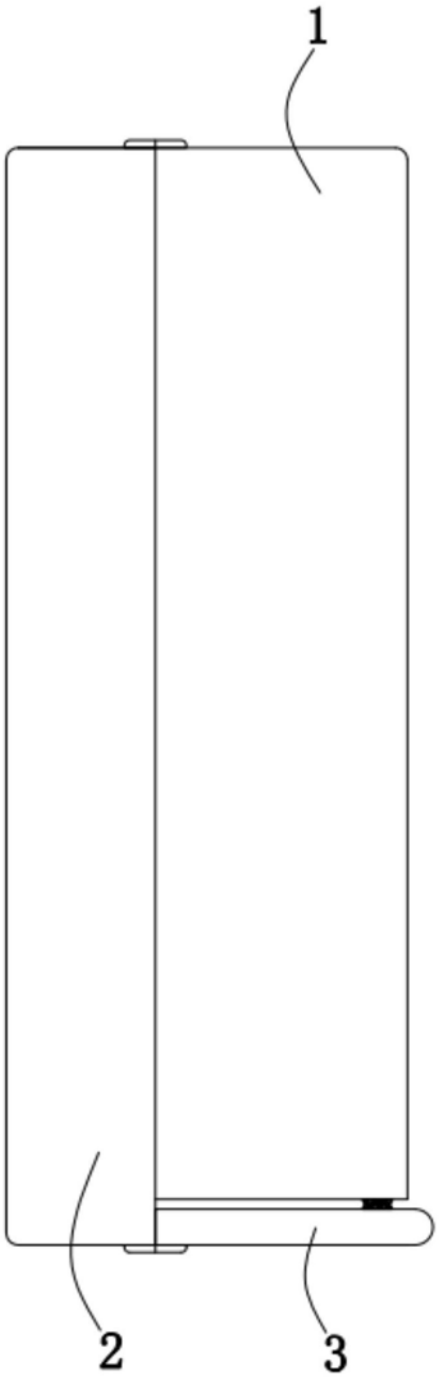

图4