(19)中华人民共和国国家知识产权局

(12)实用新型专利

(10)授权公告号 CN 211353801 U
(45)授权公告日 2020.08.28

(21)申请号 201921056914.4

(22)申请日 2019.07.09

(73)专利权人 四川味道世家食品有限公司
地址 610000 四川省成都市温江区温泉大道三段255号拉夏贝尔西南运营中心

(72)发明人 史凯

(74)专利代理机构 成都明涛智创专利代理有限公司 51289
代理人 丁国勇

(51)Int.Cl.
A23L 13/10(2016.01)
A23L 13/40(2016.01)
A23L 13/70(2016.01)
A22C 5/00(2006.01)

权利要求书1页 说明书3页 附图2页

(54)实用新型名称

一种带有自动加调料的肉干制作设备

(57)摘要

本实用新型公开了一种带有自动加调料的肉干制作设备，包括加肉斗、箱体、烘干器、承载板和调料箱，所述承载板上侧设置有箱体，所述箱体左侧内壁和底板内壁均设置有烘干器，所述箱体顶部设置有控制器，所述支架上端设置有调料箱，所述电机B转动连接有粉碎杆，所述粉碎杆上设置有粉碎刀，且粉碎杆和粉碎刀设置有调料箱的内部，本实用新型通过在箱体上设置调料箱，通过控制器控制电控开关阀的开闭，实现肉干制作设备自动添加调料，和每次加入的调料的量，使肉干的口感更好，通过设置电子秤，使配比称量调料简化，节约空间，使工作间整洁，减轻了工作人员的工作量，提高生产效率。

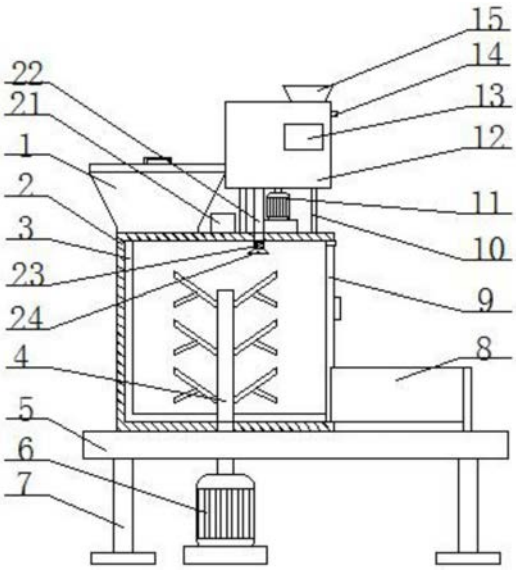

CN 211353801 U

1.一种带有自动加调料的肉干制作设备,包括加肉斗(1)、箱体(2)、烘干器(3)、承载板(5)和调料箱(12),其特征在于:所述承载板(5)上侧设置有箱体(2),所述箱体(2)左侧内壁和底板内壁均设置有烘干器(3),所述箱体(2)右侧壁设置为侧门(9),所述箱体(2)右侧设置有肉干盒(8),所述箱体(2)顶部设置有控制器(21),所述箱体(2)顶部控制器(21)右侧设置有支架(10),所述支架(10)上端设置有调料箱(12),所述调料箱(12)上端设置有加料口(15),所述调料箱(12)内部设置有固定板(17),所述固定板(17)上端经转轴(25)活动连接有翘杆(14),所述翘杆(14)上端固定安装有电子秤(16),所述调料箱(12)右侧壁开设有滑槽(20),且滑槽(20)内部设置有翘杆(14)一端,所述调料箱(12)下端设置有下料管(22),所述调料箱(12)下侧设置有固定块,且固定块上端设置有电机B(11),所述电机B(11)转动连接有粉碎杆(19),所述粉碎杆(19)上设置有粉碎刀(18),且粉碎杆(19)和粉碎刀(18)设置有调料箱(12)的内部。

2.根据权利要求1所述的一种带有自动加调料的肉干制作设备,其特征在于:所述下料管(22)下端设置有电控开关阀(23),所述电控开关阀(23)下端设置有喷料嘴(24)。

3.根据权利要求1所述的一种带有自动加调料的肉干制作设备,其特征在于:所述承载板(5)下端设置有固定块,且固定块上端设置有电机A(6),所述电机A(6)上端转动连接有搅拌杆(4),所述搅拌杆(4)上设置有搅拌叶若干。

4.根据权利要求1所述的一种带有自动加调料的肉干制作设备,其特征在于:所述肉干盒(8)为敞口设置,且肉干盒(8)的宽度大于侧门(9)的宽度。

5.根据权利要求1所述的一种带有自动加调料的肉干制作设备,其特征在于:所述侧门(9)上端将铰链活动连接在箱体(2)的顶部,所述侧门(9)中上部设置有门把手。

6.根据权利要求1所述的一种带有自动加调料的肉干制作设备,其特征在于:所述加肉斗(1)上端设置有端盖,且端盖的中部设置有提手。

7.根据权利要求1所述的一种带有自动加调料的肉干制作设备,其特征在于:所述承载板(5)为矩形结构,所述承载板(5)的下端设置有支撑腿(7)。

8.根据权利要求1所述的一种带有自动加调料的肉干制作设备,其特征在于:还包括电机A(6)和电控开关阀(23),所述控制器(21)的型号为MAM-200,所述电机A(6)、电机B(11)和电控开关阀(23)均电性连接控制器(21)。

9.根据权利要求1所述的一种带有自动加调料的肉干制作设备,其特征在于:所述调料箱(12)前侧壁外侧设置有液晶显示器(13),所述液晶显示器(13)电性连接电子秤(16)。

一种带有自动加调料的肉干制作设备

技术领域

[0001] 本实用新型涉及食品加工技术领域，具体是一种带有自动加调料的肉干制作设备。

背景技术

[0002] 肉干，用牛、猪瘦肉为原料，经修割、预煮、切条(或切片)、调味、复煮、收汤、干燥制成的肉制品，肉干的水分活度很低，大多数细菌已经不能生长，故保质期较长，并且肉干的蛋白质含量很高，营养价值也很高，因此肉干属于肉制品中的高档产品，同时由于其风味独特、营养丰富、储存期较长，居家旅行携带方便，是各族人们都喜爱的肉类方便食品。

[0003] 现有的肉干制作设备技术存在以下问题：现有的肉干制作设备大多都不具备自动添加调料的功能，仍然采用人工添加调料，不仅要不断地添加调味料，并且需要不停地进行搅拌，保证调料与肉充分的混合，因此不仅工作量大，而且费时费力，调料配比称量也需要专门准备电子秤，占据大量空间，也使操作间给人十分凌乱的感觉，同时添加调料的两不能够很好的控制，使肉干的口感欠佳，引起消费者的不满。

实用新型内容

[0004] 本实用新型的目的在于提供一种带有自动加调料的肉干制作设备，以解决现有技术中的问题。

[0005] 为实现上述目的，本实用新型提供如下技术方案：一种带有自动加调料的肉干制作设备，包括加肉斗、箱体、烘干器、承载板和调料箱，所述承载板上侧设置有箱体，所述箱体左侧内壁和底板内壁均设置有烘干器，所述箱体右侧壁设置为侧门，所述箱体右侧设置有肉干盒，所述箱体顶部设置有控制器，所述箱体顶部控制器右侧设置有支架，所述支架上端设置有调料箱，所述调料箱上端设置有加料口，所述调料箱内部设置有固定板，所述固定板上端经转轴活动连接有翘杆，所述翘杆上端固定安装有电子秤，所述调料箱右侧壁开设有滑槽，且滑槽内部设置有翘杆一端，所述调料箱下端设置有下料管，所述调料箱下侧设置有固定块，且固定块上端设置有电机B，所述电机B 转动连接有粉碎杆，所述粉碎杆上设置有粉碎刀，且粉碎杆和粉碎刀设置有调料箱的内部。

[0006] 优选的，所述下料管下端设置有电控开关阀，所述电控开关阀下端设置有喷料嘴。

[0007] 优选的，所述承载板下端设置有固定块，且固定块上端设置有电机A，所述电机A上端转动连接有搅拌杆，所述搅拌杆上设置有搅拌叶若干。

[0008] 优选的，所述肉干盒为敞口设置，且肉干盒的宽度大于侧门的宽度。

[0009] 优选的，所述侧门上端将铰链活动连接在箱体的顶部，所述侧门中上部设置有门把手。

[0010] 优选的，所述加肉斗上端设置有端盖，且端盖的中部设置有提手。

[0011] 优选的，所述承载板为矩形结构，所述承载板的下端设置有支撑腿。

[0012] 优选的，还包括电机A和电控开关阀，所述控制器的型号为MAM-200，所述电机A、电

机B和电控开关阀均电性连接控制器。

[0013] 优选的，所述调料箱前侧壁外侧设置有液晶显示器，所述液晶显示器电性连接电子秤。

[0014] 与现有技术相比，本实用新型的有益效果是：本实用新型通过在箱体上设置调料箱，通过控制器控制电控开关阀的开闭，实现肉干制作设备自动添加调料，根据电控开关阀的开闭时间长短，从而控制每次加入的调料的量，使肉干的口感更好，同时设置搅拌杆随肉干进行搅拌，使肉干烘烤均匀，肉干上的调料也喷洒均匀，通过设置电子秤，使配比称量调料简化，节约空间，使工作间整洁，减轻了工作人员的工作量，提高生产效率。

附图说明

[0015] 图1为本实用新型的主剖视图。

[0016] 图2为本实用新型的右视图。

[0017] 图3为本实用新型的调料箱结构示意图。

[0018] 图中：1-加肉斗、2-箱体、3-烘干器、4-搅拌杆、5-承载板、6-电机A、7-支撑腿、8-肉干盒、9-侧门、10-支架、11- 电机B、12-调料箱、13-液晶显示器、14-翘杆、15-加料口、16-电子秤、17-固定板、18-粉碎刀、19-粉碎杆、20-滑槽、21-控制器、22-下料管、23-电控开关阀、24-喷料嘴、25-转轴。

具体实施方式

[0019] 下面将结合本实用新型实施例中的附图，对本实用新型实施例中的技术方案进行清楚、完整地描述，显然，所描述的实施例仅仅是本实用新型一部分实施例，而不是全部的实施例。基于本实用新型中的实施例，本领域普通技术人员在没有做出创造性劳动前提下所获得的所有其他实施例，都属于本实用新型保护的范围。

[0020] 请参阅图1～3，本实用新型实施例中，一种带有自动加调料的肉干制作设备，包括加肉斗1、箱体2、烘干器3、承载板 5和调料箱12，承载板5上侧设置有箱体2，箱体2左侧内壁和底板内壁均设置有烘干器3，将需要加工的肉块烘干，箱体2 右侧壁设置为侧门9，将烘干的肉干取出，箱体2右侧设置有肉干盒8，存放取出来的肉干，箱体2顶部设置有控制器21，控制电机A6和电机B11的工作站状态，箱体2顶部控制器21右侧设置有支架10，支架10上端设置有调料箱12，盛放调料，调料箱12上端设置有加料口15，箱调料箱12内部投入调料原材料，调料箱12内部设置有固定板17，固定板17上端经转轴 25活动连接有翘杆14，将电子秤16翘起，将电子秤16上的调料原材料倒入调料箱12的底部，翘杆14上端固定安装有电子秤16，用于称量调料原材料，调料箱12右侧壁开设有滑槽20，且滑槽20内部设置有翘杆14一端，便于翘杆14移动，调料箱 12下端设置有下料管22，调料箱12下侧设置有固定块，且固定块上端设置有电机B11，驱动粉碎杆19带动粉碎刀18转动，电机B11转动连接有粉碎杆19，粉碎杆19上设置有粉碎刀18，且粉碎杆19和粉碎刀18设置有调料箱12的内部，所述下料管 22下端设置有电控开关阀23，控制调料是否进入喷料嘴24，所述电控开关阀，23下端设置有喷料嘴24，将调料喷洒在肉干上，所述承载板5下端设置有固定块，且固定块上端设置有电机A6， 驱动搅拌杆4转动，所述电机A6上端转动连接有搅拌杆4，所述搅拌杆4上设置有搅拌叶若干，对箱体2内部的肉块进行搅拌，使调料喷洒均匀，所述肉干盒8为敞口设置，便于工作

人员包装肉干，且肉干盒8的宽度大于侧门9的宽度，便于侧门9 打开，所述侧门9上端将铰链活动连接在箱体2的顶部，将侧门9从下部打开，便于将肉干取出，所述侧门9中上部设置有门把手，辅助侧门9打开，所述加肉斗1上端设置有端盖，且端盖的中部设置有提手，辅助打开端盖，所述承载板5为矩形结构，所述承载板5的下端设置有支撑腿7，所述控制器21的型号为MAM-200，还包括电机A6和电控开关阀23，所述电机A6、电机B11和电控开关阀23均电性连接控制器21，所述调料箱 12前侧壁外侧设置有液晶显示器13，显示调料原料的重量，所述液晶显示器13电性连接电子秤16。

[0021] 本实用新型的工作原理是：使用时，根据调料的配比，分别将各种调料原料先后放置在电子秤16上称量，然后向上推翘杆14将电子秤16上的调料原料倒入调料箱12底部，当电子秤 16电性连接的液晶显示器13显示重量为零时，表面电子秤16 上的调料原料被全部倒入调料箱12底部，然后将翘杆14向下拉，当翘杆14平放在固定板17上时，电子秤16也处于水平状态，控制器21控制电机B11转动，驱动粉碎杆19带动粉碎刀 18转动将调料原料粉碎，同时也搅拌均匀。将肉块从加肉斗1 加入到箱体2内部，烘干器3对肉块进行烘烤，根据加入肉块的量控制器21控制电控开关阀23打开的时间，从而控制加入的调料的量，控制器21控制电机A6转动，驱动搅拌杆4带动搅拌叶转动对肉块进行搅拌，使肉块烘烤均匀，也使调料喷洒均匀。当肉块加工完成时，打开侧门9，从下端将肉干取出并暂时存放在肉干盒8内进行冷却，然后工作人员将肉干进行包装。

[0022] 对于本领域技术人员而言，显然本实用新型不限于上述示范性实施例的细节，而且在不背离本实用新型的精神或基本特征的情况下，能够以其他的具体形式实现本实用新型。因此，无论从哪一点来看，均应将实施例看作是示范性的，而且是非限制性的，本实用新型的范围由所附权利要求而不是上述说明限定，因此旨在将落在权利要求的等同要件的含义和范围内的所有变化囊括在本实用新型内。不应将权利要求中的任何附图标记视为限制所涉及的权利要求。

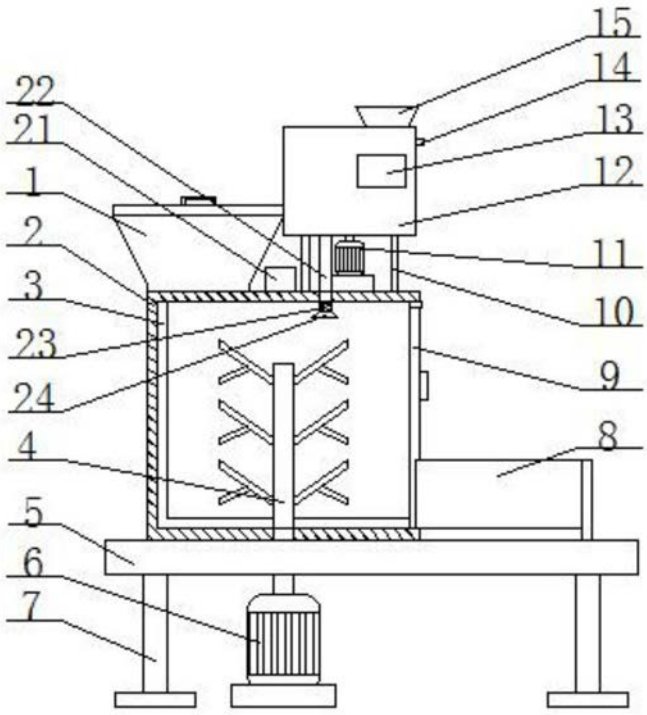

图1

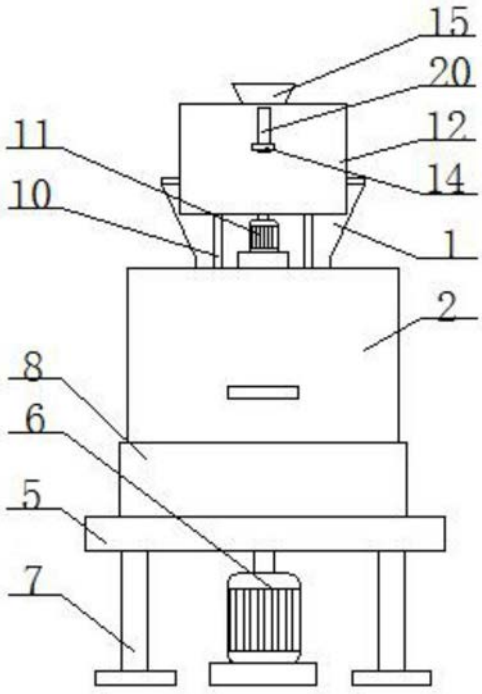

图2

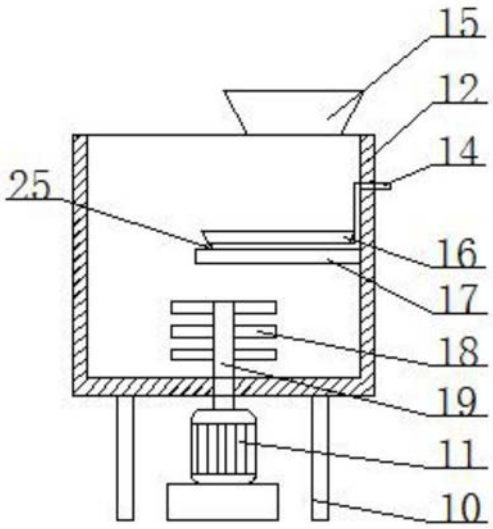

图3