(19)中华人民共和国国家知识产权局

(12)实用新型专利

(10)授权公告号 CN 213151457 U
(45)授权公告日 2021.05.07

(21)申请号 202022183801.X

(22)申请日 2020.09.28

(73)专利权人 青岛中邦电气有限公司
地址 266000 山东省青岛市即墨区大同街北阁开发段47号

(72)发明人 陈茂亮 薛婷 吴晓宁 吴兴旭 姜群

(74)专利代理机构 青岛鼎丞智佳知识产权代理事务所(普通合伙) 37277
代理人 赵玉婕

(51)Int.Cl.
H02B 1/56(2006.01)
H02B 1/28(2006.01)
H02B 1/30(2006.01)
H02B 1/32(2006.01)
H02B 1/01(2006.01)
H02B 1/50(2006.01)

权利要求书1页 说明书3页 附图3页

(54)实用新型名称

一种输变电用配电柜

(57)摘要

本实用新型公开了一种输变电用配电柜，包括：底座组件，包括底座本体和设置在底座本体前后两侧的透气孔；柜体组件，包括安装在底座本体顶部的柜体本体、安装在柜体本体内腔后侧的安装架和安装在柜体本体顶部和底部的过滤网；其中，柜体本体包括长方体支撑架、安装在支撑架的左右两侧的侧门和安装在支撑架前侧的前门；本实用新型通过柜体组件材料为不锈钢的设置，有利于增加装置抗氧化性能，增长使用寿命；通过安装架包括两个对称安装在柜体本体内腔后侧的竖支撑和固定安装在竖支撑上的横支撑的设置，结构简单方便配电设备安装；通过过滤网包括滤网本体和设置在滤网本体四周的磁性边框的设置，方便过滤网的安装和更换。

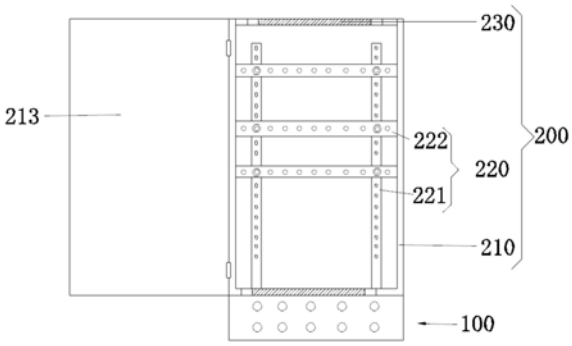

CN 213151457 U

1.一种输变电用配电柜,其特征在于,包括:

底座组件(100),包括底座本体(110)和设置在底座本体(110)前后两侧的透气孔(120);

柜体组件(200),包括安装在底座本体(110)顶部的柜体本体(210)、安装在柜体本体(210)内腔后侧的安装架(220)和安装在柜体本体(210)顶部和底部的过滤网(230);

其中,柜体本体(210)包括长方体支撑架(211)、安装在支撑架(211)左右两侧的侧门(212)和安装在支撑架(211)前侧的前门(213)。

2.根据权利要求1所述的一种输变电用配电柜,其特征在于,所述柜体组件(200)材料为不锈钢。

3.根据权利要求1所述的一种输变电用配电柜,其特征在于,所述安装架(220)包括两个对称安装在柜体本体(210)内腔后侧的竖支撑(221)和固定安装在竖支撑(221)上的横支撑(222)。

4.根据权利要求1所述的一种输变电用配电柜,其特征在于,所述过滤网(230)包括滤网本体(231)和设置在滤网本体(231)四周的磁性边框(232)。

5.根据权利要求3所述的一种输变电用配电柜,其特征在于,所述竖支撑(221)和横支撑(222)上设置有若干个固定孔,且固定孔规格一致。

6.根据权利要求4所述的一种输变电用配电柜,其特征在于,所述过滤网(230)呈矩形,且过滤网(230)安装在柜体本体(210)内腔一侧。

一种输变电用配电柜

技术领域

[0001] 本实用新型涉及配电柜技术领域，具体为一种输变电用配电柜。

背景技术

[0002] 配电柜分动力配电柜和照明配电柜、计量柜，是配电系统的末级设备。配电柜是电动机控制中心的统称。配电柜使用在负荷比较分散、回路较少的场合；电动机控制中心用于负荷集中、回路较多的场合。它们把上一级配电设备某一电路的电能分配给就近的负荷。这级设备应对负荷提供保护、监视和控制。

[0003] 现有技术中的配电柜结构简单，且大多为固定结构，在配电柜内部进行配电器的安装时，由于配电柜内部空间有限，配电器在安装作业受限，特别是边缘拐角区域更是受限，导致影响工作人员安装效率。因此，本领域技术人员提供了一种输变电用配电柜，以解决上述背景技术中提出的问题。

实用新型内容

[0004] 本实用新型的目的在于提供一种输变电用配电柜，解决了背景技术中所提出的问题。

[0005] 为实现上述目的，本实用新型提供如下技术方案：一种输变电用配电柜，包括：

[0006] 底座组件，包括底座本体和设置在底座本体前后两侧的透气孔；

[0007] 柜体组件，包括安装在底座本体顶部的柜体本体、安装在柜体本体内腔后侧的安装架和安装在柜体本体顶部和底部的过滤网；

[0008] 其中，柜体本体包括长方体支撑架、安装在支撑架的左右两侧的侧门和安装在支撑架前侧的前门。

[0009] 优选的，所述柜体组件材料为不锈钢。

[0010] 优选的，所述安装架包括两个对称安装在柜体本体内腔后侧的竖支撑和固定安装在竖支撑上的横支撑。

[0011] 优选的，所述过滤网包括滤网本体和设置在滤网本体四周的磁性边框。

[0012] 优选的，所述竖支撑和横支撑上设置有若干个固定孔，且固定孔规格一致。

[0013] 优选的，所述过滤网呈矩形，且过滤网安装在柜体本体内腔一侧。

[0014] 与现有技术相比，本实用新型的有益效果如下：通过柜体组件材料为不锈钢的设置，有利于增加装置抗氧化性能，增长使用寿命；通过安装架包括两个对称安装在柜体本体内腔后侧的竖支撑和固定安装在竖支撑上的横支撑的设置，结构简单方便配电设备安装；通过过滤网包括滤网本体和设置在滤网本体四周的磁性边框，方便过滤网的安装和更换。

附图说明

[0015] 通过阅读参照以下附图对非限制性实施例所作的详细描述，本实用新型的其它特征、目的和优点将会变得更明显：

[0016] 图1为本实用新型的正剖结构示意图；

[0017] 图2为本实用新型的立体结构示意图；

[0018] 图3为本实用新型的底座和支撑架结构图。

[0019] 图中：100、底座组件，110、底座本体，120、透气孔，200、柜体组件，210、柜体本体，211、支撑架，212、侧门，213、前门，220、安装架，221、竖支撑，222、横支撑，230、过滤网，231、滤网本体，232、磁性边框。

具体实施方式

[0020] 为使本实用新型实现的技术手段、创作特征、达成目的与功效易于明白了解，下面结合具体实施方式，进一步阐述本实用新型。

[0021] 本发明提供一种输变电用配电柜，通过三门的设置更加方便安装和检修配电设备。

[0022] 图1-图3展示出的是本发明一种输变电用配电柜实施方式的结构示意图，请参阅图1-图3，本实施方式的一种输变电用配电柜，其主体部分底座组件100和柜体组件200。

[0023] 底座组件100用于支持柜体组件200，保证柜体组件200更好的散热，具体的，底座组件100包括底座本体110和设置在底座本体110前后两侧的透气孔120，使用时，空气从底座底座前后两端的透气孔120中导入，接着从底座本体110顶部进入柜体组件200完成热交换，通过底座讲装置太高也可有效解决灰尘和积对装置的影响；

[0024] 柜体组件200用于支撑安装架220以及保护配电设备，具体的，柜体组件200包括安装在底座本体110顶部的柜体本体210、安装在柜体本体210内腔后侧的安装架220和安装在柜体本体210顶部和底部的过滤网230，柜体本体210包括长方体支撑架211、安装在支撑架211左右两侧的侧门212和安装在支撑架211前侧的前门213，使用时，讲柜体的本体的前门213和两个侧门212旋转打开，三面通透使的装置在配电设备安装和维护时候更加清楚且方便操作，同时底座组件100的空气进过过滤网230将灰尘过滤下，干净的空气与配电器发生热交换，随后较热的空气从装置的顶部过滤网230散逸出去完成循环；

[0025] 其中，所述柜体组件200材料为不锈钢，有利于增加装置抗氧化性能，增长使用寿命；所述安装架220包括两个对称安装在柜体本体210内腔后侧的竖支撑221和固定安装在竖支撑221上的横支撑222，结构简单方便配电设备安装；所述过滤网230包括滤网本体231和设置在滤网本体231四周的磁性边框232，方便过滤网230的安装和更换；所述竖支撑221和横支撑222上设置有若干个固定孔，且固定孔规格一致，方便调节横支撑222的高度以进一步适应更多不同规格的配电设备安装；所述过滤网230呈矩形，且过滤网230安装在柜体本体210内腔一侧，起到保护过滤网230的作用以增加其使用寿命。

[0026] 工作原理：在一种输变电用配电柜使用的时候，只需要将柜体组件200安装在底座组件100上，在需要安装、使用和检修配电设备时，打开柜体组件200的前门213和两个侧门212，接着安装、使用和检修配电设备，再将侧门212和前门213关闭即可。

[0027] 以上显示和描述了本实用新型的基本原理和主要特征和本实用新型的优点，对于本领域技术人员而言，显然本实用新型不限于上述示范性实施例的细节，而且在不背离本实用新型的精神或基本特征的情况下，能够以其他的具体形式实现本实用新型。因此，无论从哪一点来看，均应将实施例看作是示范性的，而且是非限制性的，本实用新型的范围由所

附权利要求而不是上述说明限定，因此旨在将落在权利要求的等同要件的含义和范围内的所有变化囊括在本实用新型内。不应将权利要求中的任何附图标记视为限制所涉及的权利要求。

[0028] 此外，应当理解，虽然本说明书按照实施方式加以描述，但并非每个实施方式仅包含一个独立的技术方案，说明书的这种叙述方式仅仅是为清楚起见，本领域技术人员应当将说明书作为一个整体，各实施例中的技术方案也可以经适当组合，形成本领域技术人员可以理解的其他实施方式。

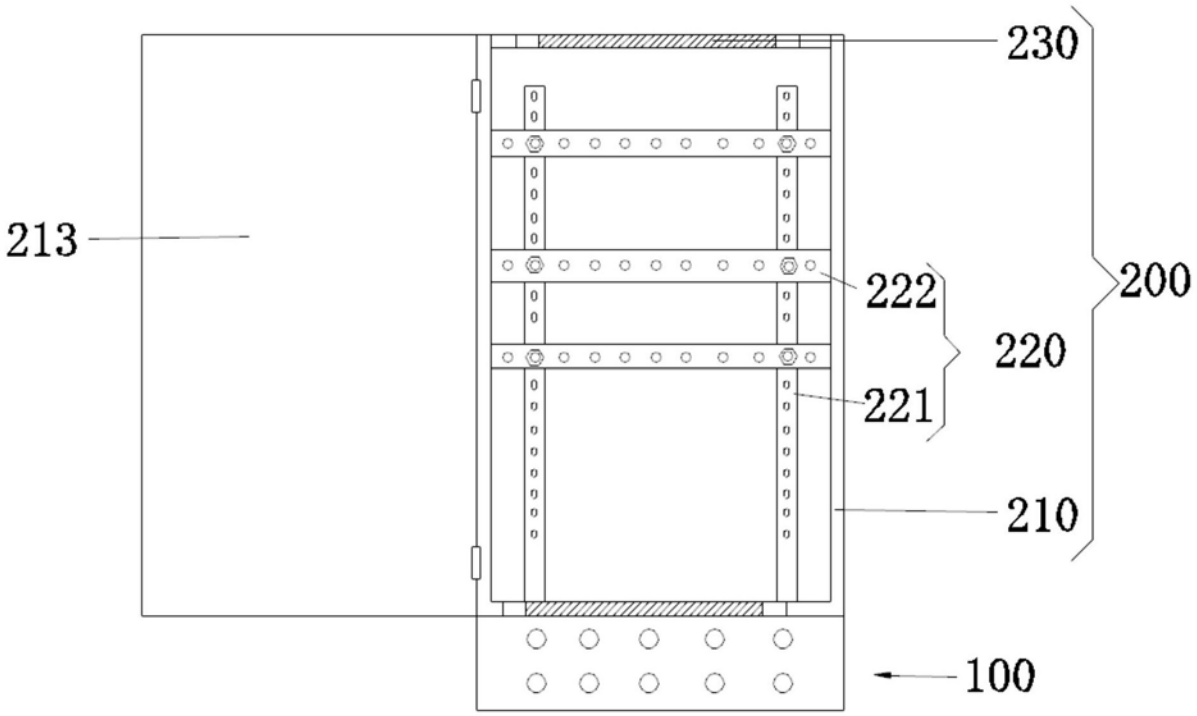

图1

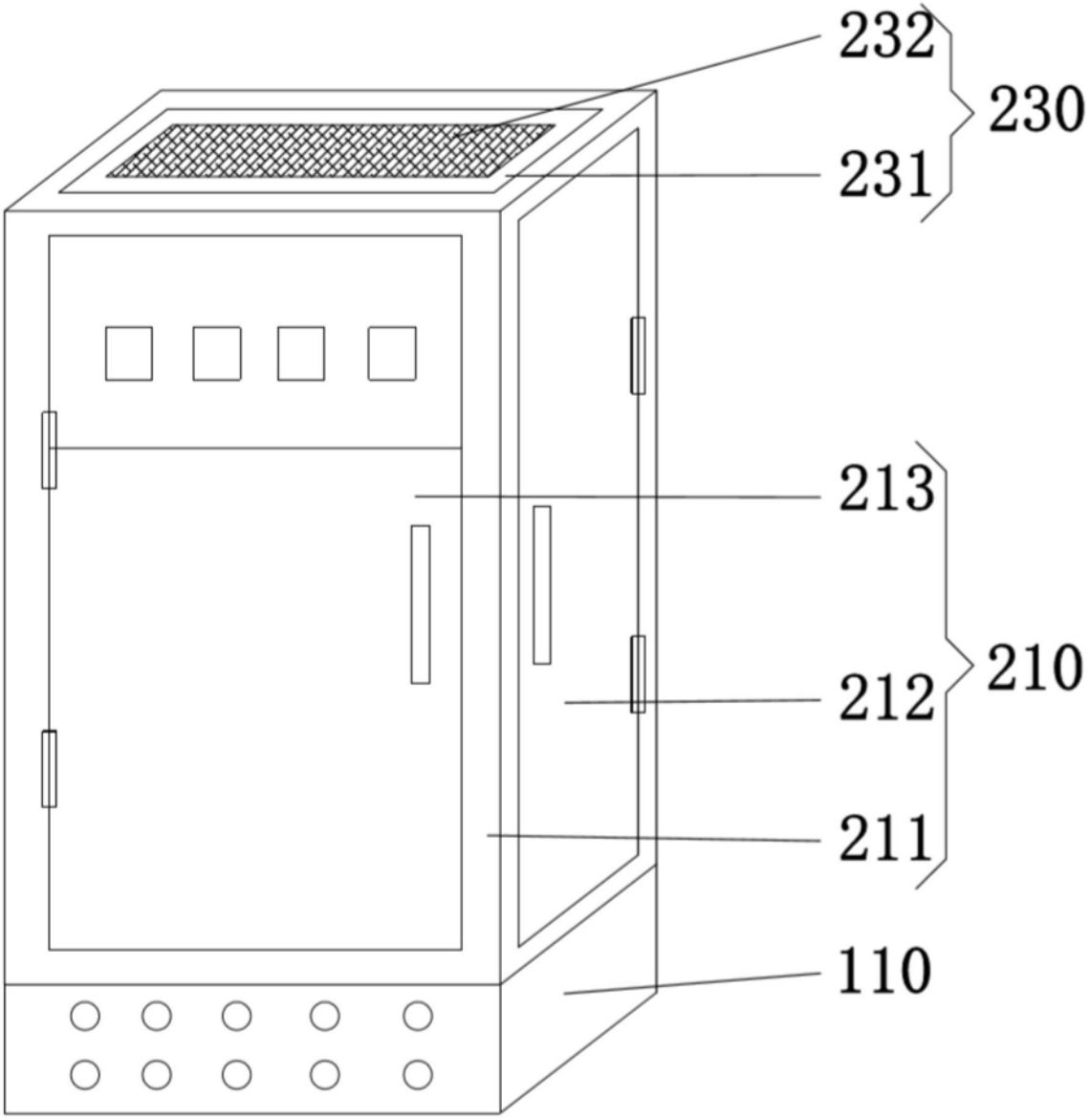

图2

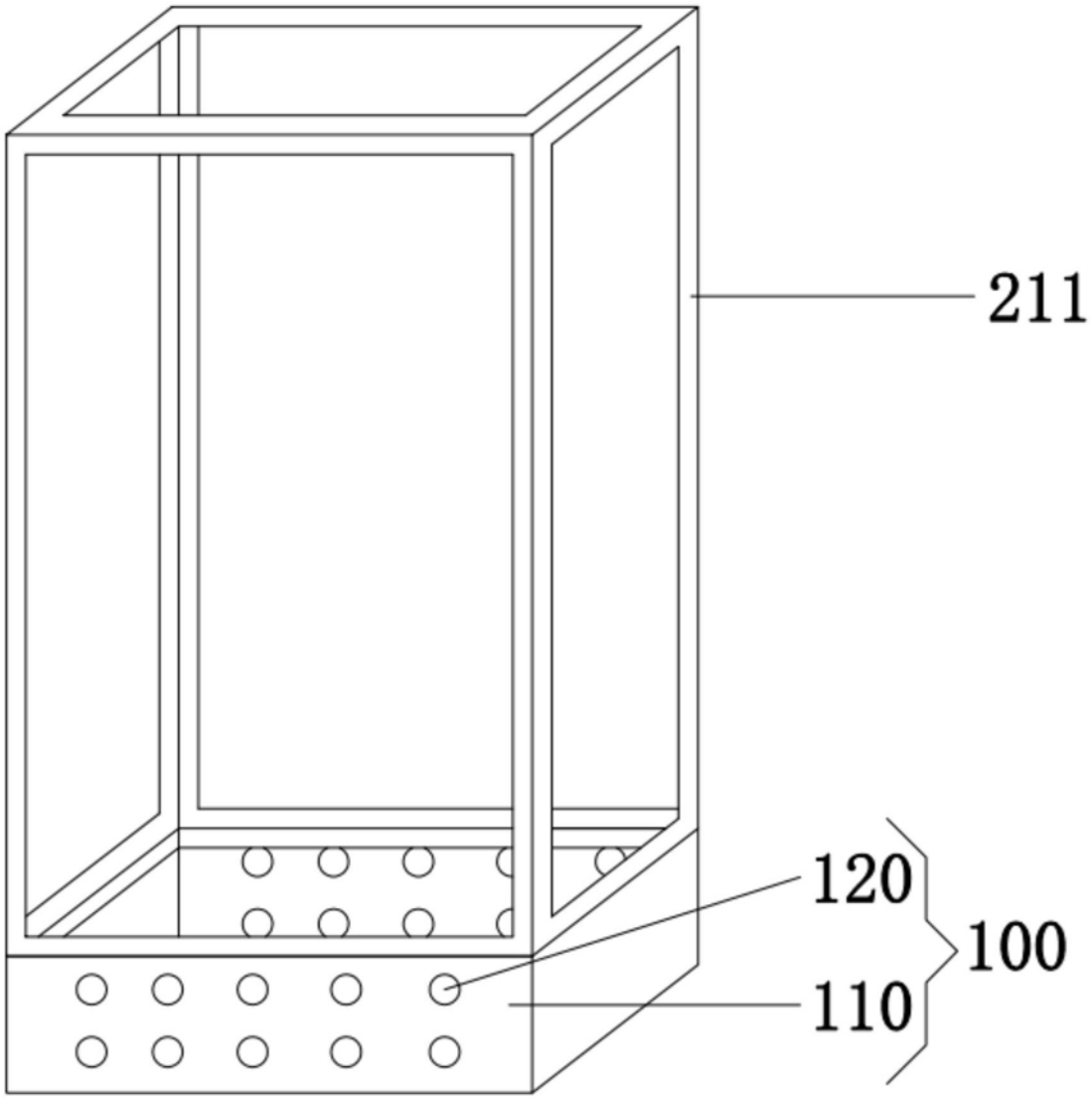

图3