(19)中华人民共和国国家知识产权局

(12)实用新型专利

(10)授权公告号 CN 201870059 U
(45)授权公告日 2011.06.22

(21)申请号 201020527257.X

(22)申请日 2010.09.14

(73)专利权人 无锡艾科瑞思产品设计与研究有限公司
地址 214072 江苏省无锡市蠡园开发区滴翠路100号B幢802-3

(72)发明人 钱汝文 赵春城 单金莲 王晓东 姜杰 赵萍

(51)Int.Cl.
A47B 23/02(2006.01)
A47B 23/04(2006.01)
A47B 5/04(2006.01)

权利要求书 1 页 说明书 3 页 附图 4 页

(54)实用新型名称

一种床上自习桌

(57)摘要

本实用新型涉及一种适合于学生宿舍使用的床上自习桌。一种床上自习桌，由面板，支撑背板，两根支脚构成。面板与支撑背板之间以弹性铰接连接，支撑背板背部贴合于墙壁，背部底部设有吸盘装置吸合于墙壁上，正面设有卡扣装置固定于床铺金属边沿之上。支脚一端与支撑背板以球状铰接连接，另一端可卡入面板下方的弧形内凹挡板中。使用时，将面板扳至水平面，将支脚球状前端抵住面板下方的弧形内凹挡板，即可对面板起支撑作用，从而可在面板上书写或摆放笔记本电脑等用具。不使用时，将面板向上翻起，使其贴于墙壁，随后将支脚收起，即可使其不占任何使用空间。

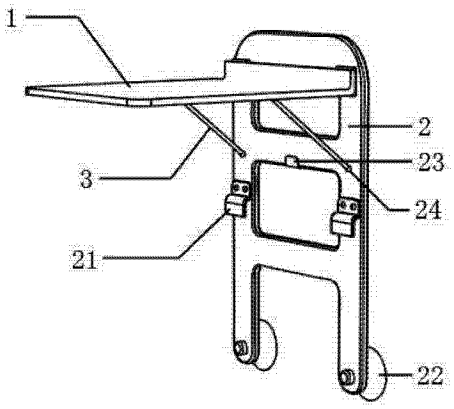

CN 201870059 U

1. 一种床上自习桌，其特征在于：由面板，支撑背板，两根支脚构成；所述支撑背板固定在墙上；所述面板与支撑背板之间以弹性铰链连接；所述支脚一端连接在支撑背板上，一端连接于面板上。

2. 如权利要求 1 所述的一种床上自习桌，其特征在于：所述支撑背板为一长方形，支撑背板上部，不与墙壁相接的一面上，对称设有两个弹性合页以与面板相连接；支撑背板中部，不与墙壁相接的一面上，固定连接有卡扣装置；支撑背板底部，与墙壁相接的一面上连接有两个吸盘装置。

3. 如权利要求 2 所述的一种床上自习桌，其特征在于：所述卡扣为一三折面，其横截面为 ┖┐ 形状，位于上端的竖直面与支撑背板铆接在一起；位于下端的竖直面与水平面之间的连接为圆角。

4. 如权利要求 1 所述的一种床上自习桌，其特征在于：所述支撑背板中部，不与墙壁相接的一面上，对称设有两个球状铰接座。

5. 如权利要求 1 所述一种床上自习桌，其特征在于：所述支撑背板上两个球状铰接座之间设有支脚挡，其横截面为 ┗ 形状。

6. 如权利要求 1 所述的一种床上自习桌，其特征在于：所述面板为一方形，面板下方中部对称设有两个向下凸起的弧形内凹挡板。

7. 如权利要求 1 所述的一种床上自习桌，其特征在于：所述支脚为长杆形，支脚与支撑背板相连一端以球状铰链连接，撑杆与面板相连一端端部为球状。

一种床上自习桌

技术领域

[0001] 本实用新型涉及一种自习桌，尤其是一种在空间有限的学生宿舍使用的床上自习桌。

背景技术

[0002] 目前，大学学生宿舍普遍空间狭小，为节省有限空间，通常将学生床铺设计为上铺。在寒冷的季节，尤其是对于没有供热系统的学生宿舍而言，许多同学选择在床上使用笔记本或看书学习。由于使用场所的限制，许多学生采取靠在床头的姿势，将书本或笔记本电脑置于膝盖上。这一姿势不仅易导致使用者疲劳，而且对笔记本电脑散热也十分不利。为了解决这个问题，现有技术提供了一系列床上自习桌。

[0003] 授权公告号为 CN 200973486Y 的专利中提到，一种多功能床桌，包括桌面和桌腿，所述桌面是由合页连接的上桌面和下桌面构成；上下桌面之间设有支撑架；桌腿为管状，左右桌腿与位于桌面下的一截管体呈套接结合，可调节其宽度。既可以当作书写用桌，也可以当作电脑桌使用。

[0004] 上述技术方案虽然提供了一种可调节桌腿之间空间的多功能床桌，可当作书写用桌或电脑桌使用，但是其仍占有一定体积，在床铺窄小的情况下不甚适用。

[0005] 为了弥补上述技术方案的不足，我们提供了一种适合学生宿舍床铺结构的床上电脑桌，为学生在床上使用电脑或自习带来方便。

发明内容

[0006] 本实用新型的目的在于提供一种能装设于学生宿舍床铺上，能够折叠收起，不占空间的床上电脑桌。

[0007] 本实用新型的目的是通过以下的技术方案实现的：一种床上自习桌，由面板，支撑背板，两根支脚构成。

[0008] 所述支撑背板为一长方形，背面与墙壁相接。其正面上端对称设有两个弹性合页，与面板以弹性铰接相连。

[0009] 支撑背板的中部，正面上设有卡扣装置，所述卡扣为一三折面，其横截面为 ┗┓ 形状，位于上端的竖直面与支撑背板铆接在一起；位于下端的竖直面与水平面之间的连接为圆角，此装置可扣住学生宿舍床铺床沿上的金属挡板。

[0010] 支撑背板的底部，背面上设有两个软质吸盘装置，将支撑背板固定在墙壁上。

[0011] 支撑背板的结构可简化为一个杠杆，卡扣装置为杠杆支点，吸盘处和面板端分别为杠杆的两端。

[0012] 支撑背板的中部，正面对称设有两个球状铰接座，球状铰接座之间设有支脚挡，其横截面为 ┗ 形状。

[0013] 所述面板为一方形，面板上方可供使用者在其上书写或摆放笔记本电脑等用具；面板下方中部，对称的设有两个向下凸起的弧形内凹挡板，供支脚端部卡入。

[0014] 所述支脚为长杆形，支脚一端与支撑背板以球状铰链连接，另一端端部为球状，可卡入面板下方的弧形内凹挡板中。支脚可展开可收起，展开时支脚球状前端卡入面板下弧形内凹挡板中，对面板起支撑作用；收起时，可收于支撑背板上的支脚挡内。

[0015] 本实用新型的有益效果是：

[0016] 1. 结构简单，使用方便，面板在使用时可扳至水平，供人在其上书写或摆放笔记本电脑等用具；不在使用状态时可将其贴于墙壁，从而节约了宿舍床铺的空间。

[0017] 2. 易于安装。无需对墙壁造成破坏，仅凭支撑背板上的卡扣装置与吸盘装置，即可将床上自习桌固定于床铺上。

附图说明

[0018] 图 1 为本实用新型使用状态下的结构示意图；

[0019] 图 2 为本实用新型不在使用状态下的结构示意图；

[0020] 图 3 为面板与支撑背板之间弹性铰接的细部结构示意图；

[0021] 图 4 为面板下弧形内凹挡板及支脚球状端部的细节图；

[0022] 图 5 为卡扣装置的细节图；

[0023] 图 6 为支脚收起时的结构示意图；

[0024] 图 7 为本实用新型具体实施方式示意图。

[0025] 图中：1- 面板，11- 弧形内凹挡板，2- 支撑背板，21- 卡扣装置，211- 卡扣装置上端竖直面，212- 卡扣装置水平面，213- 卡扣装置下端竖直面，22- 吸盘装置，23- 支脚挡，24- 球状铰链座，25- 弹性合页，3- 支脚。

具体实施方式

[0026] 下面结合附图对被实用新型进行进一步的详细说明。

[0027] 如图 1、图 2 所示，一种床上自习桌，由面板 1，支撑背板 2，两根支脚 3 构成。所述支撑背板 2 为一长方形，背面与墙壁相接，如图 3 所示，其正面上端对称设有两个弹性合页 25，与面板 1 以弹性铰接相连。

[0028] 支撑背板 2 的底部，背面上设有两个软质吸盘装置 22，将支撑背板固定在墙壁上。

[0029] 支撑背板 2 的中部，正面对称设有两个球状铰接座 24，球状铰接座之间设有支脚挡 23，其横截面为 ┗ 形状。

[0030] 支撑背板 2 的中部，正面上设有卡扣装置 21。如图 5 所示，所述卡扣为一三折面，其横截面为 ┗┓ 形状，位于上端的竖直面 211 与支撑背板 2 铆接在一起；位于下端的竖直面 213 与水平面 212 之间的连接为圆角，可扣住学生宿舍床铺床沿上的金属挡板。

[0031] 所述面板 1 为一方形，面板上方可供使用者在其上书写或摆放笔记本电脑等用具。面板下方中部，如图 4 所示，对称的设有两个向下凸起的弧形内凹挡板 11，供支脚 3 端部卡入。

[0032] 所述支脚 3 为长杆形，支脚 3 一端与支撑背板 2 以球状铰链连接，另一端端部为球状，可卡入面板下方的弧形内凹挡板 11 中。支脚可展开可收起，展开时支脚球状前端卡入面板下弧形内凹挡板 11 中，对面板起支撑作用；收起时，如图 6 所示，可收于支撑背板上的支脚挡 23 内。

[0033] 如图 7 所示，安装时，将本实用新型的支撑背板 2 靠着墙壁，插入床铺与墙壁之间空隙中，将卡扣装置 21 扣在床沿金属挡板上。支撑背板底部的吸盘装置 22 可吸住墙壁，从而将支撑背板固定在墙壁上。使用时，将面板 1 扳至水平面，将支脚 3 的球状前端抵住面板 1 下方的弧形内凹挡板 11，即可对面板起支撑作用，从而可放心的在面板 1 上书写或摆放笔记本电脑等用具。不使用时，可将面板向上翻起，使其贴于墙壁，随后将支脚 3 收于支脚挡 23 中，使其不占任何使用空间。

[0034] 本实用新型并不仅限于上述实施方式，不能以此限定本实用新型的范围，即依本实用新型申请专利范围及说明书内容所作的等效变化与修饰，都应解释为属于本实用新型专利涵盖的范围之内。

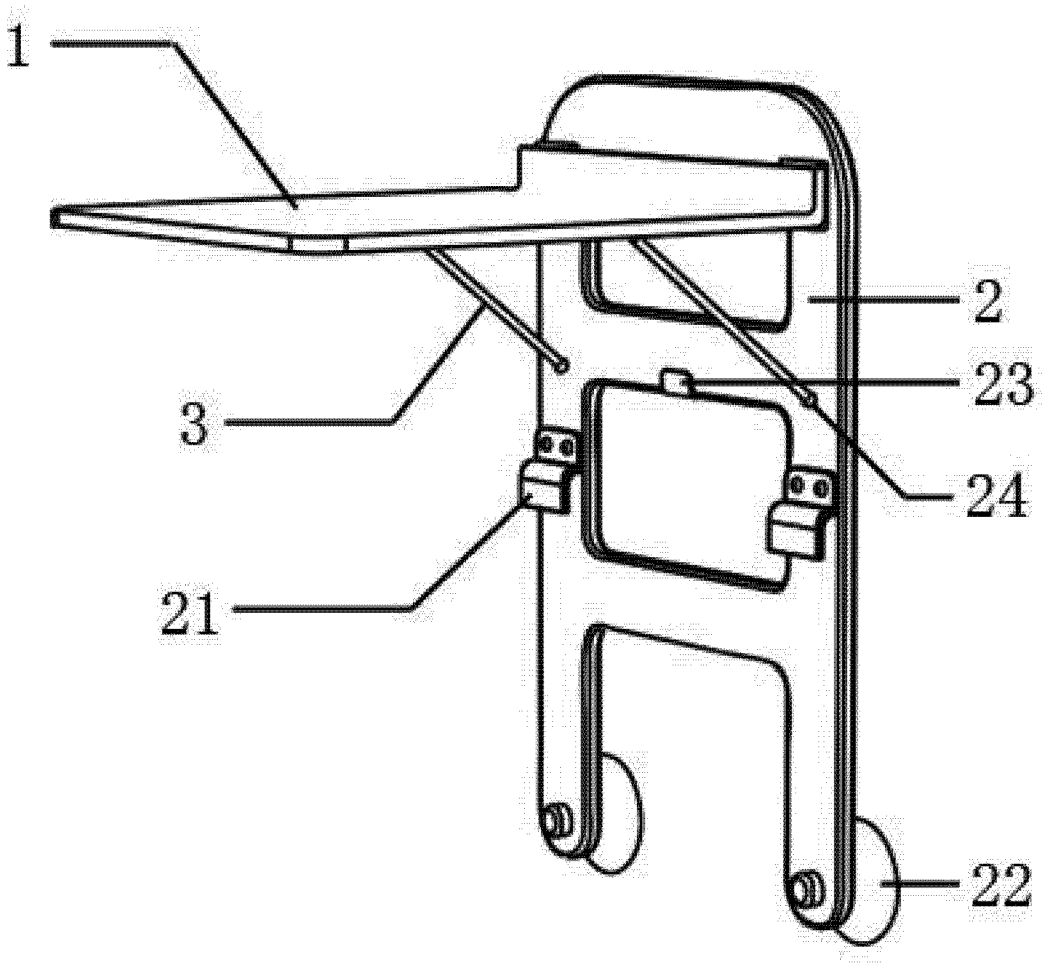

图 1

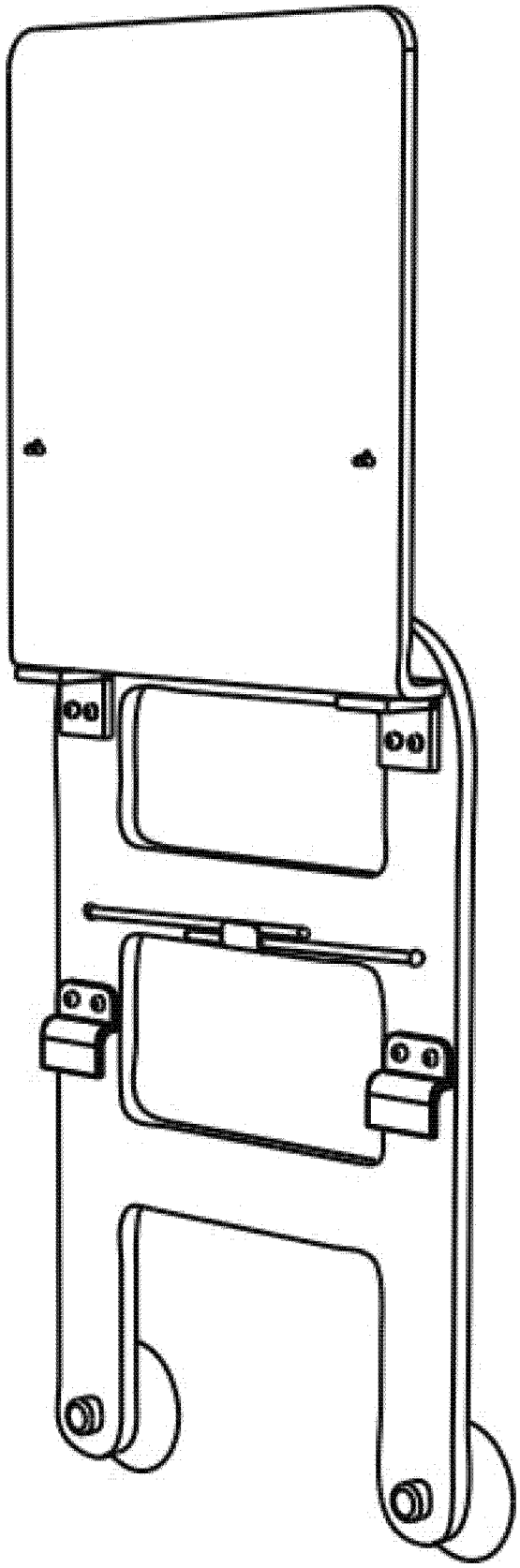

图 2

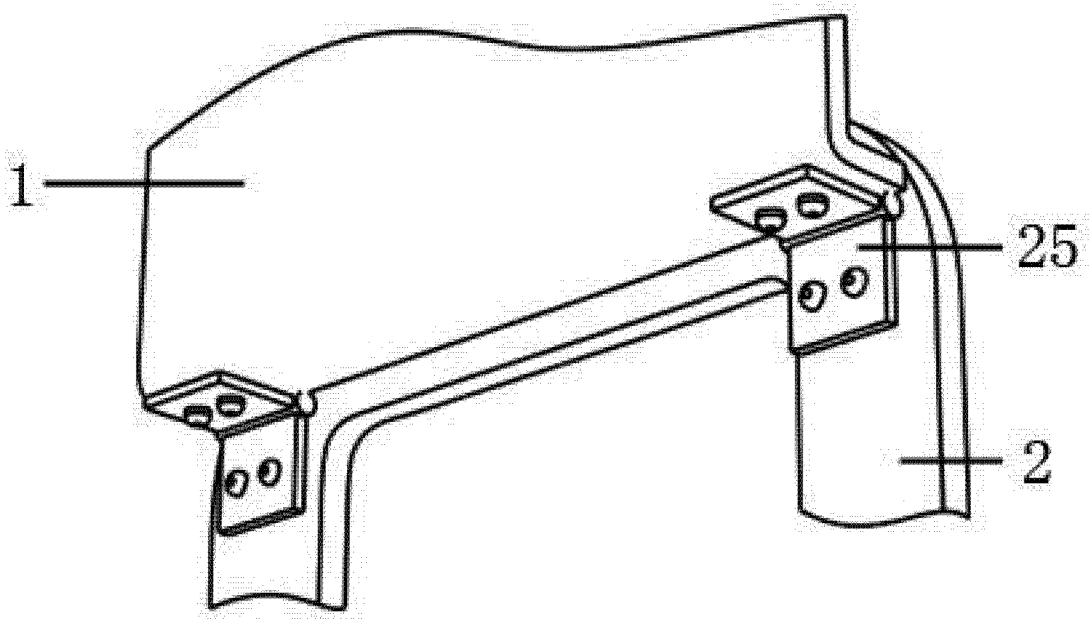

图 3

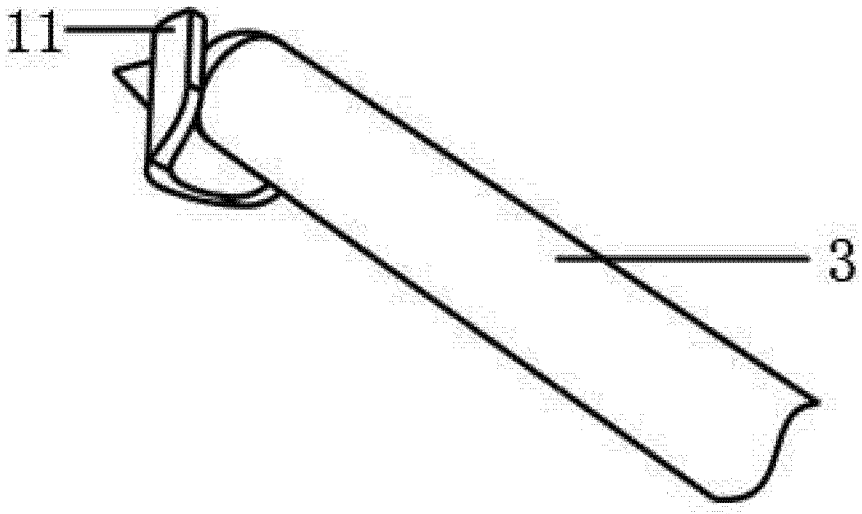

图 4

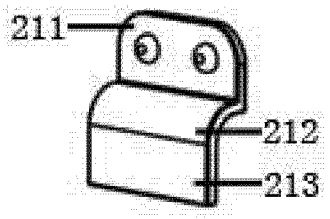

图 5

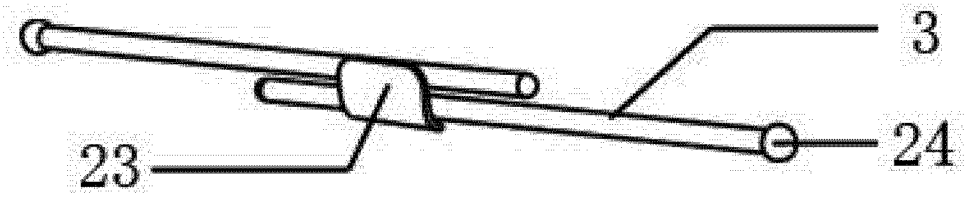

图 6

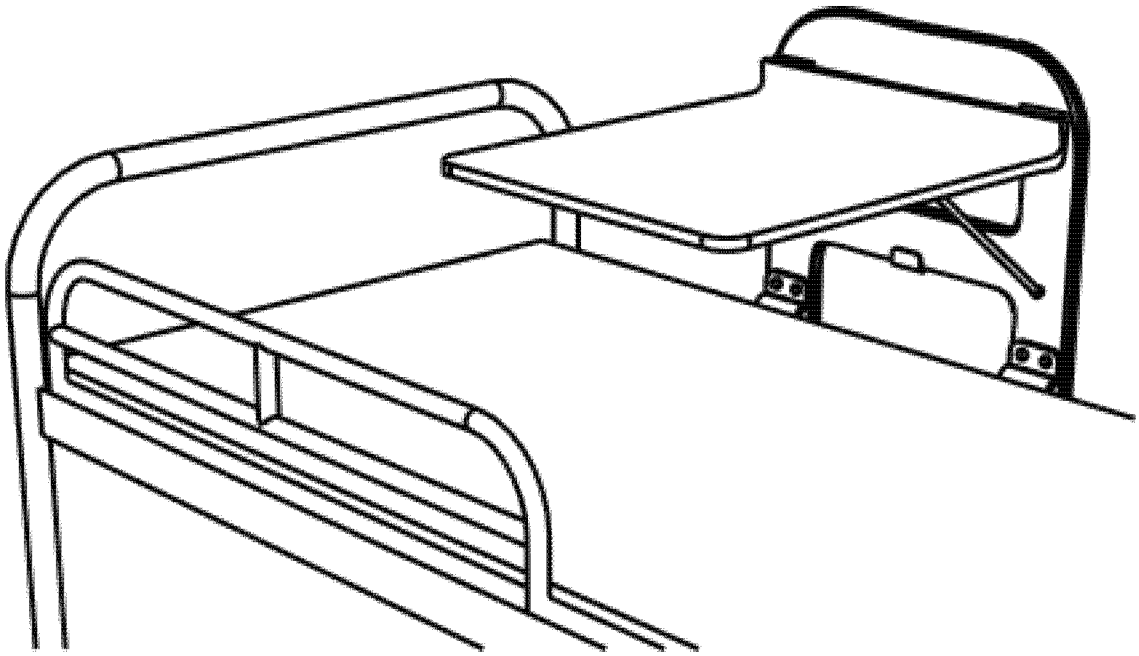

图 7