(19)中华人民共和国国家知识产权局

(12)实用新型专利

(10)授权公告号 CN 201611430 U
(45)授权公告日 2010.10.20

(21)申请号 200920312359.7

(22)申请日 2009.10.13

(73)专利权人 刘伟琳
地址 266002 山东省青岛市市南区东平路18号301户

(72)发明人 刘伟琳

(74)专利代理机构 青岛联智专利商标事务所有限公司 37101
代理人 杨秉利

(51)Int.Cl.
G04B 13/00(2006.01)
G04B 19/06(2006.01)

权利要求书 1 页 说明书 3 页 附图 1 页

(54)实用新型名称

十二时辰养生表

(57)摘要

本实用新型提供一种十二时辰养生表，包括表盘、指针及传动机构，其特点是：在表盘之后设置一与其同轴线的十二时辰转盘，在表盘上开有显示十二时辰转盘上十二时辰及养生内容文字的窗口；十二时辰转盘连接一同轴线的从动不完全齿轮，传动机构中设置一对相互啮合的主动椭圆齿轮和被动椭圆齿轮，主动椭圆齿轮上设置一由传动机构中的齿轮驱动的双联齿轮，被动椭圆齿轮上连接一主动不完全齿轮，所述主动不完全齿轮与十二时辰转盘的从动不完全齿轮间歇啮合，使十二时辰转盘每隔2小时转动一次。其传动机构简单、合理，既有指示小时的功能，又能指示十二时辰及对应的养生内容，表盘指示直观、清楚、完整。

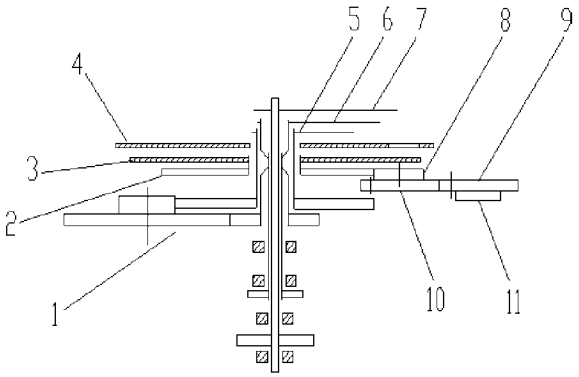

CN 201611430 U

1. 一种十二时辰养生表，包括表盘、指针及传动机构，其特征在于：在表盘之后设置一与其同轴线的十二时辰转盘，在表盘上开有显示十二时辰转盘上十二时辰及养生内容文字的窗口；十二时辰转盘连接一同轴线的从动不完全齿轮，传动机构中设置一对相互啮合的主动椭圆齿轮和被动椭圆齿轮，主动椭圆齿轮上设置一由传动机构中的齿轮驱动的双联齿轮，被动椭圆齿轮上连接一主动不完全齿轮，所述主动不完全齿轮与十二时辰转盘的从动不完全齿轮间歇啮合，使十二时辰转盘每隔 2 小时转动一次。

2. 按照权利要求 1 所述的十二时辰养生表，其特征在于所述十二时辰转盘每隔 2 小时间歇转动一次的转角为 30° 或 60° 。

3. 按照权利要求 1 或 2 所述的十二时辰养生表，其特征在于所述的主动不完全齿轮只在一段圆周上设置三个齿，所述的从动不完全齿轮圆周上间隔设置与主动不完全齿轮啮合的齿和与主动不完全齿轮无齿圆周接触的内凹弧面。

4. 按照权利要求 1 或 2 所述的十二时辰养生表，其特征在于所述的窗口呈扇形或弧形，设置在表盘上部。

5. 按照权利要求 3 所述的十二时辰养生表，其特征在于所述的窗口呈扇形或弧形，设置在表盘上部。

6. 按照权利要求 1 或 2 所述的十二时辰养生表，其特征在于所述的窗口宽度占十二时辰转盘圆周的 1/12 或 1/6。

7. 按照权利要求 5 所述的十二时辰养生表，其特征在于所述的窗口宽度占十二时辰转盘圆周的 1/12 或 1/6。

十二时辰养生表

技术领域

[0001] 本实用新型属于表的制作技术领域，涉及表的机械传动机构和表盘的改进，具体说是一种十二时辰养生表。

背景技术

[0002] 传统的钟表只有一个表盘，表盘有 12 小时的刻度，通过指针表示一昼夜的 24 小时。中国古代将一昼夜分为十二个时辰，包括：子时（23 点～ 1 点）、丑时（1 点～ 3 点）、寅时（3 点～ 5 点）、卯时（5 点～ 7 点）、辰时（7 点～ 9 点）、巳时（9 点～ 11 点）、午时（11 点～ 13 点）、未时（13 点～ 15 点）、申时（15 点～ 17 点）、酉时（17 点～ 19 点）、戌时（19 点～ 21 点）、亥时（21 点～ 23 点）。利用传统的表不能直观表达十二个时辰。

[0003] 中国的文化和中医都非常注重时间，时间在中医里是非常重要的要素。如何养生往往和时间有关，不同时间养生方法和内容不同，尤其与十二个时辰相关。本发明人根据《黄帝内经》总结出《十二时辰养生宝》，是把一天十二个时辰分开来进行详细的叙述，讲养生要按照时间的规律作息，脏腑在十二个时辰中的反映规律以及相关养生注意事项。若将《十二时辰养生宝》印成手册，长期使用容易损坏或丢失，而且，既要看表换算时辰，又要看《十二时辰养生宝》养生内容，不够直观，使用不便。[0004] 如何提供一种十二时辰养生表，使其既可保留传统的指针表示小时时刻的功能，又能指示昼夜的十二时辰和对应该时辰的养生内容，其传动机构简单、合理，表盘指示直观、清楚、完整，使人一目了然。这已成为目前亟待解决的技术课题。

发明内容

[0004] 本实用新型的目的是针对现有技术存在的不足，提供一种十二时辰养生表，其传动机构简单、合理，既有指示小时的功能，又能指示十二时辰及对应的养生内容，表盘指示直观、清楚、完整。

[0005] 本实用新型的目的是通过如下技术方案实现的：一种十二时辰养生表，包括表盘、指针及传动机构，其特征在于：在表盘之后设置一与其同轴线的十二时辰转盘，在表盘上开有显示十二时辰转盘上十二时辰及养生内容文字的窗口；十二时辰转盘连接一同轴线的从动不完全齿轮，传动机构中设置一对相互啮合的主动椭圆齿轮和被动椭圆齿轮，主动椭圆齿轮上设置一由传动机构中的齿轮驱动的双联齿轮，被动椭圆齿轮上连接一主动不完全齿轮，所述主动不完全齿轮与十二时辰转盘的从动不完全齿轮间歇啮合，使十二时辰转盘每隔 2 小时转动一次。

[0006] 对上述技术方案的改进：所述十二时辰转盘每隔 2 小时间歇转动一次的转角为 30° 或 60° 。

[0007] 对上述技术方案的进一步改进：所述的主动不完全齿轮只在一段圆周上设置三个齿，所述的从动不完全齿轮圆周上间隔设置与主动不完全齿轮啮合的齿和与主动不完全齿轮无齿圆周接触的内凹弧面。

[0008] 对上述技术方案的进一步改进：所述的窗口呈扇形或弧形，设置在表盘上部。

[0009] 对上述技术方案的进一步改进：所述的窗口宽度占十二时辰转盘圆周的 1/12 或 1/6。

[0010] 本实用新型与现有技术相比具有以下优点和积极效果：

[0011] 本实用新型在表盘之后设置一与其同轴线的十二时辰转盘，在表盘上开有显示十二时辰转盘上十二时辰及养生内容文字的窗口。通过改进传动机构，使十二时辰转盘每隔 2 小时转动一次。既可保留传统的指针表示小时时刻的功能，又能指示昼夜的十二时辰和对应该时辰的养生内容。其传动机构简单、合理，表盘指示直观、清楚、完整，使人一目了然。

[0012] 附图说明

[0013] 图 1 为本实用新型十二时辰养生表传动机构图。

[0014] 图 2 为本实用新型十二时辰养生表传动机构部分部件的传动示意图。

[0015] 图 3 为本实用新型十二时辰养生表的十二时辰转盘及表盘的局部剖面图。

[0016] 具体实施方式

[0017] 下面通过实施例结合附图对本实用新型作进一步详细描述：

[0018] 参见图 1- 图 3，本实用新型一种十二时辰养生表的实施例，包括表盘 4、时针 5、分针 6、秒针 7 及传动机构 1，在表盘 4 之后设置一与其同轴线的十二时辰转盘 3，在十二时辰转盘 3 连接一同轴线的从动不完全齿轮 2，在表盘 4 上部开有显示十二时辰转盘上十二时辰及养生内容文字的窗口 12，所述的窗口 12 呈扇形或弧形，窗口 12 宽度占十二时辰转盘圆周的 1/12 或 1/6。

[0019] 传动机构 1 中设置一对相互啮合的主动椭圆齿轮 9 和被动椭圆齿轮 10，主动椭圆齿轮 9 上设置一由传动机构 1 中的齿轮驱动的双联齿轮 11，被动椭圆齿轮 10 上连接一主动不完全齿轮 8。所述的主动不完全齿轮 8 只在一段圆周上设置三个齿，所述的从动不完全齿轮 2 圆周上间隔设置与主动不完全齿轮 8 啮合的齿和与主动不完全齿轮 8 无齿圆周接触的内凹弧面。所述主动不完全齿轮 8 与十二时辰转盘的从动不完全齿轮 2 间歇啮合，使十二时辰转盘 3 每隔 2 小时转动一次，每转动一次的转角为 30° 或 60° 。

[0020] 在十二时辰转盘 3 上有十二时辰及对应的养生内容文字，通过表盘 4 上部的窗口 12，可以看到当时的时辰及对应的养生内容文字。

[0021] 当表盘 4 上部的窗口 12 宽度占十二时辰转盘 3 圆周的 1/12 时，十二时辰转盘 3 上的十二时辰及对应的养生内容文字均匀排列一周。十二时辰转盘每隔 2 小时转动一次，每转动一次的转角为 30° ，窗口 12 只显示一个时辰及对应的养生内容文字。

[0022] 当表盘 4 上部的窗口 12 宽度占十二时辰转盘 3 圆周的 1/6 时，十二时辰转盘 3 上的十二时辰及对应的养生内容文字均匀排列两周。十二时辰转盘 3 每隔 2 小时转动一次，每转动一次的转角为 60° 。在窗口 12 上可以看到上下排列的 2 个时辰及对应的养生内容文字，上面的为白天的时辰，下面的为晚上的时辰。

[0023] 由于本实用新型传动机构 1 中采用了椭圆齿轮及不完全齿轮，这样十二时辰转盘每隔 2 小时转动一次，每次转动时间较短(可以设置在几分钟或更短的时间之内)，避免了十二时辰转盘连续转动造成表盘窗口中长时间显示不出此刻时辰完整的养生内容文字。

[0024] 本实用新型的技术方案可以用应在机械表、石英表、座钟、挂钟等各类表上。

[0025] 当然，上述说明并非是对本实用新型的限制，本实用新型并不限于上述举例，本技术领域的普通技术人员，在本实用新型的实质范围内，作出的变化、改型、添加或替换，都应属于本实用新型的保护范围。

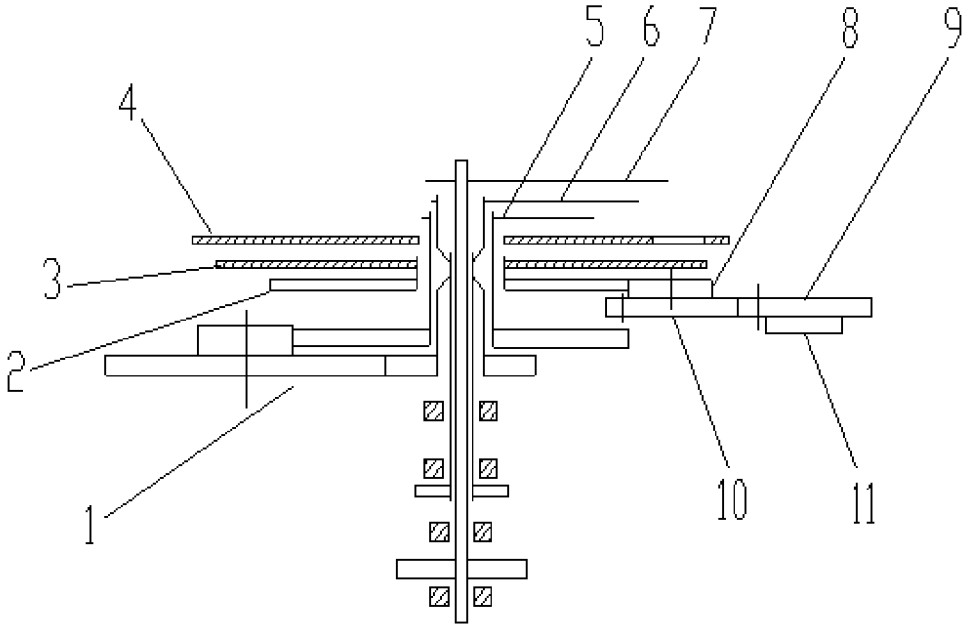

图 1

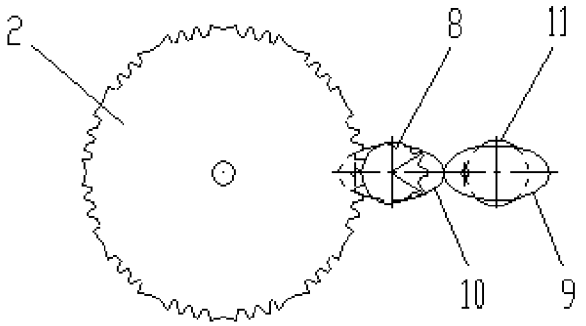

图 2

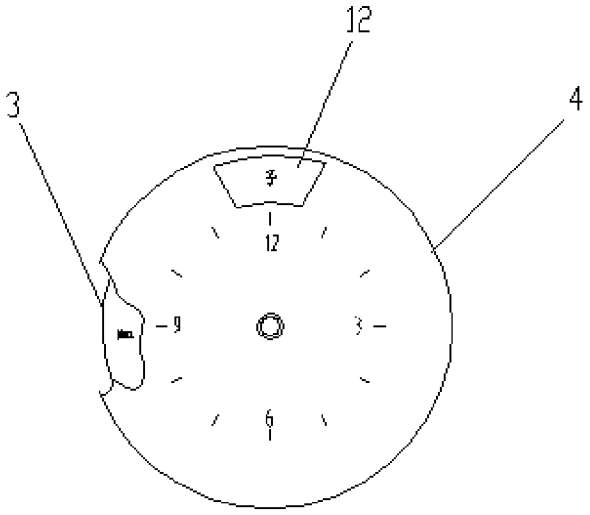

图 3