(12) **PATENTTIJULKAISU**
PATENTSKRIFT

FI000117880B

(10) **FI 117880 B**

(45) Patentti myönnetty - Patent beviljats **30.03.2007**

(51) Kv.lk. - Int.kl.

H01R 24/02 (2006.01)

(21) Patenttihakemus - Patentansökning **20000114**

(22) Hakemispäivä - Ansökningsdag **20.01.2000**

(24) Alkupäivä - Löpdag **19.05.1999**

(41) Tullut julkiseksi - Blivit offentlig **20.01.2000**

(86) Kv. hakemus - Int. ansökan **PCT/JP99/02598**

(32) (33) (31) Etuoikeus - Prioritet

22.05.1998 JP 10-141038 P

SUOMI – FINLAND
(FI)

PATENTTI- JA REKISTERIHALLITUS
PATENT- OCH REGISTERSTYRELSEN

(73) Haltija - Innehavare

1 •SMK Corporation, 5-5, Togoshi 6-chome, Shinagawa-Ku, Tokyo 142-8511, JAPANI, (JP)

(72) Keksijä - Uppfinnare

1 •Suzuki,Yoshiaki, c/o Ibaraki Works SMK Corporation, 1608 aza suganosaku, isohara (isohara-cho), Kitaibaraki-shi, Ibaraki 319-1541, JAPANI, (JP)

(74) Asiamies - Ombud: Berggren Oy Ab
Annankatu 42 C, 00100 Helsinki

(54) Keksinnön nimitys - Uppfinningens benämning

Jakki
Jack

(56) Viitejulkaisut - Anförda publikationer

EP 0795937 A1, EP 0616393 A2, JP 2022587 U, JP 2022586 U, US 4846719 A, US 5035651 A, US 5092795 A, US 5685739 A, US 5195911 A, US 4083623 A

(57) Tiivistelmä - Sammandrag

Jakki, jonka kokoa **voidaan pienentää** käyttämällä kytkeytyvää osaa (46), jota käytetään myös suukappaleena holkkiosan (12) suukappaleosassa, jolloin pistokkeeseen kytkeytyvä holkkijousi (13), jonka kosketin suuntautuu ulospäin, sijaitsee holkkiosan (12) osan päällä, ja holkkijousen (13) kosketin tuetaan kolmen pisteen avulla käyttämällä sen oikean ja vasemman puoleisia päätyosia, jotka muodostetaan kaaren muotoon tukiakseleiksi ja taivuttamalla sen keskiosa kaaren muodon keskisuuntaan päin, jolloin holkkijousen (13) muodostaminen tulee helpommaksi, koska se voidaan valmistaa ainoastaan meistämällä ja taivuttamalla se, mittatarkkuus lievenee ja kokoonpano tulee helpommaksi jopa silloin, kun sen koko pienenee.

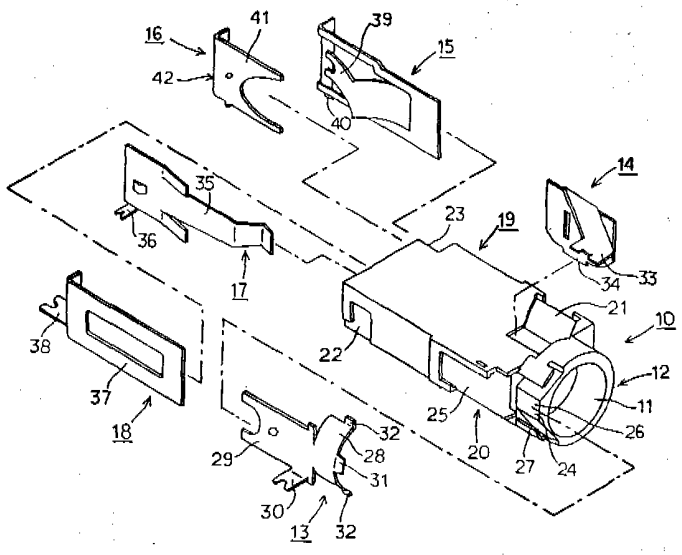

Jack vars storlek kan förminskas genom att använda en inkopplingsdel (46) som även används som munstycke i hylspartiets (12) munstyckesparti, varvid en hylsfjäder (13) inkopplad i stickproppen och vars kontakt riktas utåt är belägen på en del av hylspartiet (12), och hylsfjäderns (13) kontakt stöttas med tre punkter genom att använda dess högra och vänstra ändpartier, vilka bildas bågformigt som stödaxlar, och genom att böja dess mittparti mot mittriktningen i bågformen, varvid hylsfjädern (13) blir lättare att utforma då den kan tillverkas genom att endast stansa och böja den, måttprecisionen mildras och sammansättningen blir lättare t.o.m. då dess storlek minskar.

Jakki - Jack

Tekninen ala

Tämä keksintö koskee jakkia ja tarkemmin sanottuna jakkia, joka on varustettu pistokkeeseen kytkeytyvällä holkkijousella, joka on sijoitettu niin, että sen kosketin on sen kohdan osaa päin, joka vastaa suukappaleosaa, toisin sanottuna keksintö koskee itsenäisen patenttivaatimuksen 1 johdanto-osan mukaista jakkia, mutta keksintö koskee myös itsenäisen patenttivaatimuksen 2 johdanto-osan mukaista jakkia.

Tausta

Kuten hyvin tiedetään, tämän tyyppisessä jakissa on tavanomaisesti sylinterimäinen suukappalekosketinosa, joka on sijoitettu holkkiosaan aukossa, johon pistoke työnnetään. Suukappalekosketinosan rakenne on sellainen, että sen tehtävänä on toimia liittimenä, joka on sähköisessä kosketuksessa pistokeliittimen kanssa.

Jakki, jossa käytetään suukappaleosaa koskettimena, julkaistaan japanilaisessa tutkimattomassa patenttijulkaisussa nro 1-73899. Julkaisussa esitetyn koskettimen rakenne järjestetään niin, että se muodostetaan suukappaleen muotoon, ts. sylinterimäiseen muotoon ja sovitetaan kotelon holkkiosan päälle kooltaan niin, ettei väljyyttä esiinny.

Kuitenkin, kun suukappalekosketinosa muodostetaan kiekon muotoon, materiaalin paino kasvaa ja lisäksi se täytyy sovittaa holkkiosan päälle ilman väljyyttä. Tällöin ongelmana on se, että vaaditaan mittatarkkuutta suukappalekosketinosaa työstettäessä ja lisäksi sen pienentäminen on vaikeata.

Tämän keksinnön kohde, jonka tarkoitus on ratkaista edellä mainittu ongelma, on aikaan saada jakki, joka pystyy lieventämään suukappaleosan kosketinrakenteen mittatarkkuutta.

Lisäksi tämän keksinnön toinen kohde on aikaansaada jakki, joka voidaan helposti koota ja työstää, vaikka suukappalekosketinosaa pienennetään ja jonka kontakti voidaan tarkasti toteuttaa.

Keksinnön kuvaus

Keksinnön mukaista jakkia koskevassa itsenäisessä patenttivaatimuksessa sen tunnusmerkkiosassa on sanottu se mikä on tunnusomaista mainitussa patenttivaatimuksessa esitetylle keksinnön mukaiselle jakille.

Tämän keksinnön mukainen jakki, jossa on kotelo, joka sisältää holkkiosan, joka on varustettu pistokkeen työntöaukolla, johon pistoke työnnetään, ja runko-osan ontelon muodostamiseksi, joka on yhteydessä pistokkeen työntöaukkoon ja usean tyyppisiä pistokkeeseen kytkeytyviä jousia, joiden kunkin kosketin on runko-osan onteloon päin, sijoitetaan niin, että pistokkeeseen kytkeytyvä holkkijousi, jonka kosketin on ulospäin, sijoitetaan holkkiosan osan päälle.

Jakissa holkkijousen kosketin sisältää tukikappaleet, jotka muodostetaan sen oikeata ja vasempaa päätyosaa käyttäen kaaren muotoon tukiakseleiksi, ja kielikappaleen, joka on muodostettu taivuttamalla holkkijousen keskiosa kaaren halkaisijan keskustan suuntaan, jolloin pistokkeen kytkeytyvä osa on kosketuksessa tukikappaleiden ja kielikappaleen kolmen pisteen kanssa, jotka sitä tukevat.

Lisäksi holkkijousi muodostaa tukikappaleet taivuttamalla sen kaaren muotoisen, pistokekosketinosan molemmat päät vastakkaisiin suuntiin, ja pistokkeen kytkeytyvä osa saa tukikappaleiden päät tulemaan esille ja katoamaan holkkiosan pinnalta pistokekosketinosan kaariosan elastisen deformaation mukaisesti, joka aiheutuu kaariosan alas painautumisesta.

Koska kaaren muotoinen holkkijousi sijoitetaan jakin holkkiosan ulkopuolen sen osan päälle, johon pistoke työnnetään, holkkijousi voidaan helposti työstää, koska se voidaan valmistaa ainoastaan meistämällä ja taivuttamalla se, mittatarkkuusvaatimus lievenee ja kokoonpano tulee helpommaksi, vaikka koko pienenisikin.

Lisäksi, koska holkkijousi sijoitetaan kolmen pisteen tukirakenteeksi, jossa sitä työnnetään takaisin määrällä, jolla pistoke on sitä painanut, holkkijousen mittatarkkuusvaatimusta voidaan lieventää ja holkkijousi voidaan koota sekä tarkka kosketus voidaan saada aikaan holkkijousen avulla, vaikka koko pienenisikin.

Piirustusten lyhyt selitys

Kuvio 1 on osiinsa hajotettu perspektiivikuva, jossa esitetään tämän keksinnön mukaisen jakin rakenne osiinsa hajotettuna, ja

kuvio 2 on suurennettu perspektiivikuva ensimmäisen holkkijousen pääosasta (pistokkeeseen kytkeytyvä holkkijousi), kytketyssä tilassa sijoitettuna jakin suukappaleosaan.

Kuvio 3 on kuva ensimmäisestä holkkijousesta (pistokkeeseen kytkeytyvä holkkijousi), joka on kytketty holkkiosaan, ja

kuvio 4 on sivultapäin pystykuva jakkiliittimestä.

Kuviot 5 ja 6 ovat poikkileikkauskuvia, joissa esitetään tila pistokkeen ollessa työnnettynä jakkiliittimeen.

Paras keksinnön toteutustapa

Tämän keksinnön mukaisen jakin erästä suoritusmuotoa selitetään seuraavassa piirustuksiin viitaten.

Kuten kuviossa 1 esitetään, tämän keksinnön mukainen jakki koostuu kotelosta 10, ensimmäisestä holkkijousesta 13, joka muodostuu johtavasta osasta, toisesta holkkijousesta 14, lastujousesta 15, toisesta pääteliittimestä 16, rengasjousesta 17, ja ensimmäisestä pääteliittimestä 18. Kotelo 10 valmistetaan suurin piirtein suorakulmaisen prisman muotoon ja siihen on muodostettu ontelo. Ensimmäinen holkkijousi 13 kytketään ja lukitaan holkkiosan 12 vasempaan seinäpintaan, sen päähän, joka sijaitsee kotelon 10 etupinnassa, jossa on pistokkeen työntöaukko 11. Toinen holkkijousi 14 kytketään ja lukitaan kotelon 10 holkkiosan 12 oikeaan seinäpintaan, sen aukon päätypintaan. Lastujousi 15 työnnetään kotelon 10 ohjausosaa pitkin, joka sijaitsee kotelon 10 vasemmassa seinäpinnassa, kun tarkastellaan sitä takapuolelta ja se kytketään ja lukitaan koteloon 10. Toinen pääteliitin 16 työnnetään lastujousen 15 takapuolelta. Rengasjousi 17 työnnetään kotelon 10 oikeaan seinäpintaan, kun tarkastellaan sitä takapuolelta, ja se kytketään ja lukitaan koteloon 10. Ensimmäinen pääteliitin 18 työnnetään rengasjousen 17 takapuolelta. Kolmipistekoskettimet sijoitetaan koteloon 10, ja yksi piste sijoitetaan holkkiosan 12 aukkopään suukappaleosaan. Ensimmäinen holkkijousi 13 toimii pistokkeeseen kytkeytyvänä holkkijousena, ja toinen holkkijousi 14, lastujousi 15 ja rengasjousi 17 toimivat usean tyyppisten pistokkeiden kytkentäjousina.

Kotelo 10 koostuu holkkiosasta 12, joka sijaitsee sen etupinnan puolella ja siinä on sylinterimäinen pistokkeen työntöaukko 11, johon pistoke työnnetään, ja runkoosasta 19, joka muodostetaan pistokkeen työntöaukosta 11 jatkuvaksi. Kotelo 10 sisältää ensimmäiseen holkkijouseen kytkeytyvän osan 20, toiseen holkkijouseen

kytkeytyvän osan 21, rengasjouseen kytkeytyvän osan 22, ja lastujouseen kytkeytyvän osan 23. Ensimmäiseen holkkijouseen kytkeytyvä osa 20 sijaitsee runko-osan 19 sivupinnalla ja se muodostetaan pistokkeen työntöaukon 11 ulkopinnalle jatkuvaksi. Toiseen holkkijouseen kytkeytyvä osa 21 sijaitsee runko-osan 19 sivupinnalla ensimmäiseen holkkijouseen kytkeytyvää osaa 20 vastapäätä. Rengasjouseen kytkeytyvä osa 22 sijaitsee runko-osan 19 takapäässä ensimmäiseen holkkijouseen kytkeytyvän osan 20 puolella niin, että rengasjousi 17 kytkeytyy ja lukittuu siihen. Lastujouseen kytkeytyvä osa 23 sijaitsee runko-osan 19 sivupinnalla rengasjouseen kytkeytyvää osaa 22 vastapäätä niin, että lastujousi 15 kytkeytyy ja lukittuu siihen.

Kuten kuviossa 1 ja pääasiallisesti kuviossa 2 ja 3 esitetään, ensimmäinen holkkijouseen kytkeytyvä osa 20 koostuu tukiosaan kytkeytyvästä osasta 24 ja runkoon kytkeytyvästä osasta 25. Tukiosaan kytkeytyvä osa 24 sijaitsee pistokkeen työntöaukon 11 ulkokehän ulkopuoliselle osalle. Runkoon kytkeytyvä osa 25 muodostetaan tukiosaan kytkeytyvästä osasta 24 jatkuvaksi ja kytkeytyy siihen sen ylä- ja alaosissa.

Kuten kuviossa 2 esitetään, tukikappaleeseen kytkeytyvä osa 24 käsittää koveran osan 26, joka muodostetaan painamalla holkkiosan 12 osaa kehän kaarevaa pintaa vasten, ja kytkentäosan kuperat osat 27, jotka ovat toistensa kanssa vastakkain koveran osan 26 molemmissa päissä. Koveran osan 26 ääripään reuna sen keskikohdassa on viistottu.

Kuten kuvioissa 1, 2 ja 3 esitetään, ensimmäinen holkkijousi 13 muodostetaan meistämällä levyosa ja se käsittää pistokekosketinosan 28, runko-osan 29 ja pääteliitinosan 30. Pistokekosketinosa 28 valmistetaan muodostamalla levyosan ääripää kaaren muotoon, runko-osa 29 valmistetaan muodostamalla sen takapää tasaisen levyn muotoon, ja pääteliitinosa 30 muodostetaan nostamalla levyosa runko-osan 29 alapäässä ulospäin suorakulmaisesti. Pistokekosketinosan 28 halkaisija tehdään pienemmäksi kuin koveran osan 26 halkaisija niin, että niiden ollessa toisiinsa kytkettyinä väliin muodostuu rako.

Pistokekosketinosa 28 koostuu kielikappaleesta 31 ja tukikappaleista 32. Kielikappale 31 muodostetaan työntämällä esiin pistokekosketinosan 28 reunaa sen keskeltä, taivuttamalla hieman esiin työnnettyä osaa kaaren halkaisijan suuntaan ja viistoamalla sitä sitten. Tukikappaleet 32 muodostetaan taivuttamalla kaaren muotoisen pistokekosketinosan 28 molempia päitä vastakkaisiin suuntiin.

Kuten edellä selitettiin, holkkijousella (ensimmäisellä holkkijousella 28) on sellainen rakenne, että holkkijousi (ensimmäinen holkkijousi 28) muodostaa tukikappaleet 32 taivuttamalla kaaren muotoisen pistokekosketinosan 28 molempia päitä vastakkaisiin suuntiin, ja pistokkeen 45 kytkeytyvä osa 46 (katso kuvio 6) saa tukikappaleiden 32 päät tulemaan esiin ja katoamaan holkkiosan 12 pinnalta pistokekosketinosan kaaren muotoisen osan elastisen deformaation mukaisesti, minkä saa aikaan kaariosan alas painautuminen. Tämän rakenteen avulla pistokekosketinosan 28 kaaren muotoinen osa puristuu pistokkeen 45 kytkeytyvän osan 46 mukana, kuten jäljempänä kuvataan, ja on kosketuksessa pistokkeen 45 kanssa ja puristuneena ja elastisesti deformoitunut kosketinosa 28 työntää takaisin tukikappaleita 32 ulospäin holkkiosan 12 pinnalta, minkä avulla kolmipistekosketinrakenne järjestetään.

Kuten kuvioista 1 ja 4 – 6 ilmenee, toinen holkkijousi 14 käsittää kosketinosan 33 ja pääteliitinosan 34. Kosketinosa 33 muodostetaan taivuttamalla levyosa suorakulmaisesti ja ulottamalla levyosan taivutettu osa vinoon suuntaan ja pääteliitinosa 34 muodostetaan kosketinosan 33 vastakkaiselle puolelle niin, että se liittyy ulkoiseen osaan. Kun toinen holkkijousi 14 kytketään toiseen holkkijouseen kytkeytyvän osan 21 kanssa, kosketinosa 33 suuntautuu kotelon 10 sisäosaan päin sen katosta, joka avautuu kotelon 10 sisätilaan (katso kuviot 3 ja 5).

Kuten kuvioissa 1 ja 6 esitetään, rengasjousi 17 koostuu kosketinosasta 35 ja kielen muotoisesta pääteliitinosasta 36. Kosketinosa 35 muodostetaan suorakulmion muotoiseksi ja leveyssuunnassa se valmistetaan kapenevaksi sen ääripäätä kohti mentäessä ja sen vapaa pää taivutetaan. Kielen muotoinen pääteliitinosa 36 muodostetaan taivuttamalla rengasjousen 17 sivu alapäästään pohjan puolelta suorakulmaisesti. Kun rengasjousi 17 työnnetään rengasjouseen kytkeytyvään osaan 22, joka sijaitsee kotelon 10 takapäässä, se voidaan lukita koteloon 10 tilaan, jossa kosketinosa 35 suuntautuu kotelon 10 onteloon päin sen vasemmalta sivulta (katso kuvio 3).

Kuten kuvioista 1 ja 6 ilmenee, ensimmäinen pääteliitin 18 koostuu kosketinosasta 37, joka muodostetaan suorakulmaiseen muotoon ja jonka sisäosassa on aukko, ja pääteliitinosa 38 muodostetaan taivuttamalla ensimmäisen pääteliittimen 18 alapää. Ensimmäinen pääteliitin 18, joka järjestetään edellä kuvatulla tavalla, työnnetään koteloon 10 sen kosketinosan 37 puolelta, ja kytketään ja lukitaan siihen sen jälkeen, kun rengasjousi 17 on työnnetty koteloon 10 sen takaosasta ja on kytketty ja lukittu siihen. Sitten ensimmäinen pääteliitin 18 kytketään ja lukitaan koteloon 10 tilaan, jossa sen kosketinosa 37 on kosketuksessa rengasjousen 17 kosketinosan 35 takapinnan kanssa, kuten kuviosta 6 nähdään.

Kuten kuvioissa 1, 4 ja 6 esitetään, lastujousi 15 on jousi, joka kytketään ja lukitaan koteloon 10 työntämällä se sinne takapään puolelta. Kuten kuviossa 1 esitetään, lastujousi 15 muodostetaan suorakulmaiseen muotoon ja se koostuu kosketinosasta 39 ja pääteliitinosasta 40. Kosketinosa 39 muodostetaan leikkaamalla se irti takaa ääripäästään pitkittäisessä suunnassa ja taivuttamalla sitä sitten sisäänpäin. Pääteliitinosa 40 muodostetaan taivuttamalla sitä suorakulmaisesti vastakkaiseen suuntaan kosketinosaan 39 nähden sen takapuolella.

Kosketinosan 39 keskiosassa on kärki ja se valmistetaan kapenevaksi huipusta vapaaseen päähän päin mentäessä, joka on muodoltaan haarukkamainen.

Lastujousi 15, joka on järjestetty edellä kuvatulla tavalla, työnnetään kotelon 10 lastujouseen kytkeytyvään osaan 23 ja kytketään siihen ja lukitaan koteloon 10, kuten kuviossa 6 esitetään.

Kuten kuvioissa 1, 4 ja 6 esitetään, toinen pääteliitin 16 koostuu haarukkamaisesta kosketinosasta 41 ja pääteliitinosasta. Kosketinosa 41 muodostetaan leikkaamalla tasaisen osan ääripäätypinnasta kaaren muotoinen pala pois, ja pääteliitinosa muodostetaan taivuttamalla tasaisen osan alapäätä. Toinen pääteliitin 16, jolla on edellä kuvattu rakenne, työnnetään lastujouseen 15, joka on työnnetty koteloon 10 sen takapäästä. Sitten kosketinosa 41 joutuu kosketukseen lastujousen 15 kanssa siten, että lastujousen 15 kosketinosan 39 kapea vapaa pää pysyy paikoillaan haarukkamaisen kosketinosan 41 avulla, kuten kuviossa 6 esitetään. Toisin sanoen toinen pääteliitin 16 sähköisessä kosketuksessa lastujousen 15 kanssa tilassa, jossa toisen pääteliittimen 16 kosketinosa 41 rajoittuu lastujousen 15 kapeaan osaan.

Kun nämä neljä jousta 13, 14, 15, ja 17 ja nämä kaksi pääteliitintä 16 ja 18 kytketään ja lukitaan koteloon 10, erityisesti, kun ensimmäinen holkkijousi 13 kytketään ja lukitaan ensimmäiseen holkkijouseen kytkeytyvään osaan 20, ensimmäisen holkkijousen 13 runko-osa 29 kytketään ensin runkoon kytkeytyvään osaan 25 ja sitten tukikappaleet 32 sovitetaan kytkennän kuperien osien 27 ja tukikappaleen kytkeytyvän osan 24 koveran osan 26 väliin ja työnnetään niiden väliin. Sitten ensimmäinen holkkijousi 13 kytketään ja lukitaan koteloon 10 tilassa, jossa se on tuettuna tukikappaleiden molempien päiden ja kielikappaleen avulla kolmessa pisteessä, kuten kuvioissa 3 ja 6 esitetään.

Kun pistoke työnnetään ensimmäiseen holkkijouseen, joka on kytketty ja lukittu edellä kuvatulla tavalla ulkopuolelta, kytkeytyvä osa 46, joka sijaitsee pistokkeen 45 ulkopuolella, joutuu kielikappaleen ääripäätä vasten, kuten kuvioissa 3 ja 6 esite-

tään. Sitten kielikappale 31 vääntyy ja vääntövoima välittyy tukikappaleisiin 32 ensimmäisen holkkijousen 13 molemmissa päissä. Tämän seurauksena sylinterimäisen pistokekosketinosan 28 halkaisija suurenee ja rako-osa siten puristuu. Koska pistokkeen 45 kytkeytyvä osa 46 puristuu elastisen voiman vuoksi puristusvoimaa vastaan, kytkeytyvä osa 46 voi olla vakaassa kosketuksessa pistokekosketinosan 28 kanssa.

Lisäksi, kun pistokkeen 45 kytkeytyvä osa 46 puristaa pistokekosketinosaa 28, sen molemmissa päissä olevat tukikappaleet 32 koskettavat kotelon koveraa osaa 26 ja siirtyvät vastakkaisiin suuntiin (ulospäin) saaden näin kytkeytyvän osan 46 kosketukseen pistokekosketinosan 28 kanssa puristetussa tilassa. Toisin sanoen kytkeytyvä osa 46 on kosketuksessa elastisen pistokekosketinosan 28 kanssa nk. kolmipistekosketuksen välityksellä kytkeytyvän osan 46 puristaessa sen molempia päitä, jotka ovat siirtyneet ulospäin. Tämän järjestelyn avulla voidaan aikaansaada vakaa kosketus holkkijousen avulla sen koon pienenemisestä välittämättä.

Kuten edellä kuvataan, tämän keksinnön mukainen jakki sisältää holkkijousen, jossa on kosketin, joka sijaitsee holkkiosan osan päällä ja suuntautuu ulospäin. Tämän mukaisesti, vaikka holkkijousen koko pienenee, se voidaan helposti työstää ja kokoonpanna, koska se voidaan valmistaa ainoastaan meistämällä ja taivuttamalla.

Lisäksi, koska holkkijousi järjestetään kolmipistekosketinrakenteena, jossa sitä työnnetään takaisin määrällä, jonka pistoke on sitä puristanut, holkkijousen mittatarkkuutta voidaan lieventää ja holkkijousi voidaan koota helposti kuin myös tarkka kosketus voidaan saada aikaan holkkijousen avulla, vaikka sen koko pienenisi.

Teollinen käyttökelpoisuus

Kuten edellä kuvattiin tämän keksinnön mukainen jakki sopii käytettäväksi jakissa, joka on varustettu kytkeytyvällä holkkijousella, jonka kosketin on sen kohdan osaa päin, joka vastaa suukappaleosaa.

Patenttivaatimukset

1. Jakki, jossa on kotelo (10), joka sisältää holkkiosan (12), joka on varustettu pistokkeen työntöaukolla (11), johon pistoke työnnetään, ja runko-osan (19) ontelon muodostamiseksi, joka on yhteydessä pistokkeen työntöaukkoon (11), ja usean tyyppisiä pistokkeeseen kytkeytyviä jousia, joiden kunkin kosketin on runko-osan (19) onteloon päin, jolloin pistokkeeseen kytkeytyvä holkkijousi (13), jonka kosketin on ulospäin, sijoitetaan holkkiosan (12) osan päälle, **tunnettu** siitä, että holkkijousen (13) kosketin käsittää tukikappaleet (32), jotka muodostetaan kaaren muotoon käyttäen sen oikean ja vasemman puoleista päätyosaa tukiakseleina, ja kielikappaleen (31), joka muodostetaan taivuttamalla holkkijousen (13) keskiosa kaaren halkaisijan keskustan suuntaan, jolloin pistokkeen kytkeytyvä osa (46) on kosketuksessa tukikappaleiden (32) ja kielikappaleen (31) kolmen pisteen kanssa, jotka tukevat sitä, jolloin kimmoisaa kontaktia varten sisään jakkiin työnnettävään pistokkeeseen on holkkijousen keskusosa järjestetty tarkoitusta varten ja kimmoisasti pakottamaan keskusosa holkkijousesta taipumaan, kun holkkijousen molempia päitä pakotetaan vastakkaisiin suuntiin, kohti kytkeytyvän osan kehän pintaa.

2. Jakki, jossa on kotelo (10), joka sisältää holkkiosan (12), joka on varustettu pistokkeen työntöaukolla (11), johon pistoke työnnetään, ja runko-osan (19) ontelon muodostamiseksi, joka on yhteydessä pistokkeen työntöaukkoon (11), ja usean tyyppisiä pistokkeen kytkentäjousia, joiden kunkin kosketin on runko-osan (19) onteloon päin, jolloin pistokkeeseen kytkeytyvä holkkijousi (13), jonka kosketin on ulospäin, sijoitetaan holkkiosan (12) osan päälle, **tunnettu** siitä, että holkkijousi (13) muodostaa tukikappaleet (32) taivuttamalla sen pistokekosketinosan molemmat päät kaaren muotoon vastakkaisiin suuntiin, ja pistokkeen kytkeytyvä osa (46) saa tukikappaleiden (32) päät tulemaan esille ja katoamaan holkkiosan (12) pinnalta pistokekosketinosan kaariosan elastisen deformaation mukaisesti, joka aiheutuu, kaariosan keskiosan painautumisesta, jolloin kytkeytyvä osa pistoketta on kontaktissa sen keskustan ja molempien päätyosien kanssa kun kytkeytyvä osa pistokkeesta sovitetaan vasten holkkiosaa.

Patentkrav

1. Jack, som innefattar en kapsel (10) innehållande en holkdel (12), som är försedd med skjutöppning (11) för en stickkontakt för införande av stickkontakten i denna, samt en stomdel (19) för bildande av en ihålighet i förbindelse med stickkontaktens skjutöppning (11), och flera typer av fjädrar för koppling till stickkontakten, var och en med kontakt vettande mot stomdelens (19) ihålighet, varvid en för kopp-

ling till stickkontakten avsedd holkfjäder (13) med utåtriktad kontakt är placerad ovanpå en del av holkdelen (12), **kännetecknad** av, att holkfjäderns (13) kontakt innefattar stöddelar (32), som är utformade i form av en båge med dess högra och vänstra änddelar som stödaxlar, och en tungdel (31), som är bildad genom att böja centraldelen av holkfjädern (13) i riktning mot centrum av krökningens diameter, varvid stickkontaktens kopplingsdel (46) är i kontakt med stöddelarna (32) och tungdelen (31) via tre stödpunkter, varvid för elastisk kontakt i stickkontakten för införande i jacket centraldelen av holkfjädern är anordnad för ändamålet och för att, då bägge ändarna av holkfjädern tvingas i motsatta riktningar, elastiskt tvinga centraldelen att böjas mot ytan av den yttre periferin av delen som kopplas.

2. Jack, som innefattar en kapsel (10) innehållande en holkdel (12), som är försedd med skjutöppning (11) för en stickkontakt för införande av stickkontakten i denna, samt en stomdel (19) för bildande av en ihålighet i förbindelse med stickkontaktens skjutöppning, och flera typer av fjädrar i stickkontakten med egen kontakt vettande mot stomdelens (19) ihålighet, varvid en till stickkontakten kopplad holkfjäder (13) med kontakten utåt är placerad ovanpå en del av holkdelen (12), **kännetecknad** av, att holkfjädern (13) bildar stöddelar (32) genom att böja bägge ändarna av dess stickontaktdel i motsatt riktning i form av en båge, och stickkontaktens kopplingsdel (46) får ändarna av stöddelarna (32) att framträda och försvinna från ytan av holkdelen (12) i enlighet med en elastisk deformation av stickkontaktdelens bågdel, vilket följer av att bågdelens centrum intryckes, varvid den del av stickkontakten som kopplas är i kontakt med dess centrala del och bägge änddelar då den del av stickkontakten som kopplas appliceras mot holkdelen.

Fig.1

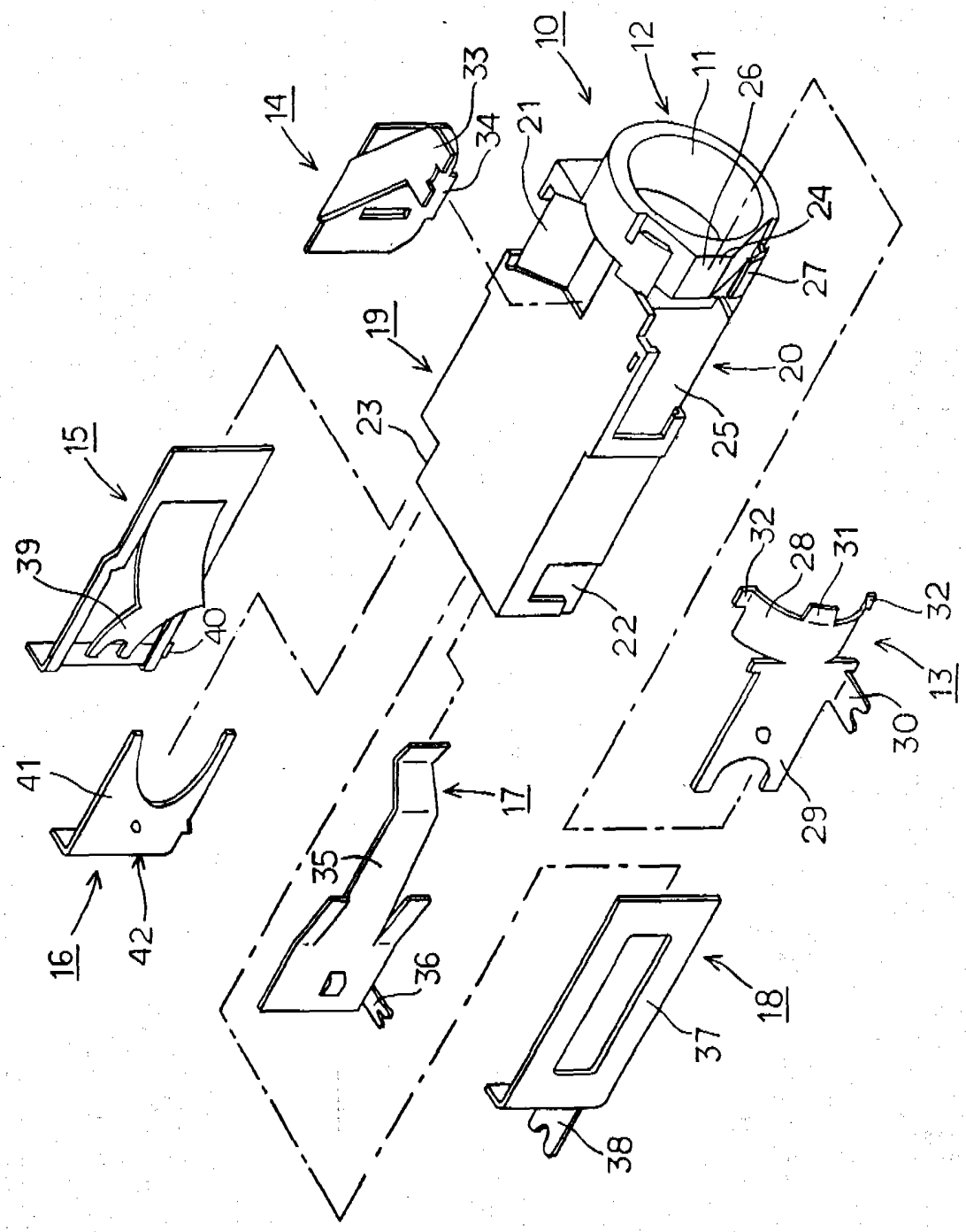

17-03-00 000114

Fig.2

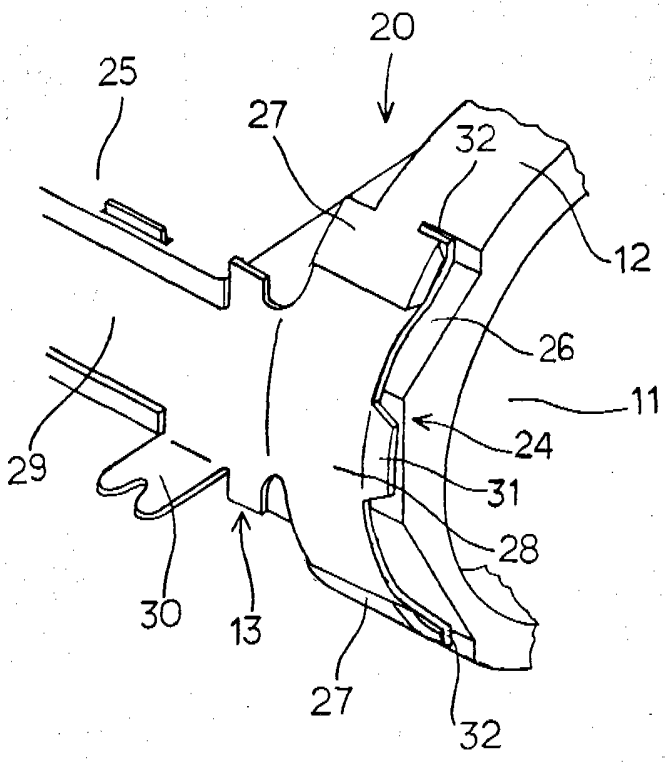
20
25
27
32
12
26
11
24
31
28
29
30
13
27
32

Fig.3

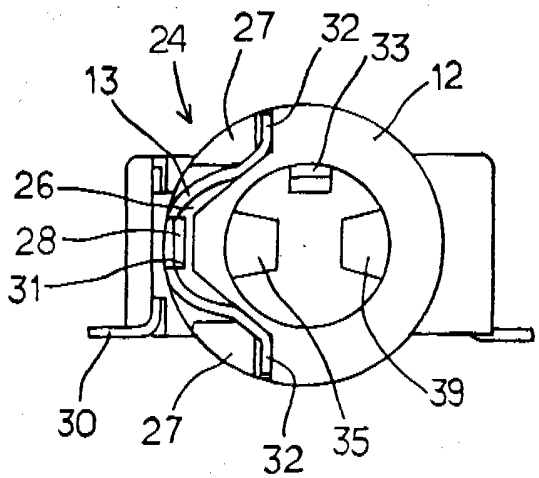
24
27
32
33
12
13
26
28
31
30
27
32
35
39

Fig.4

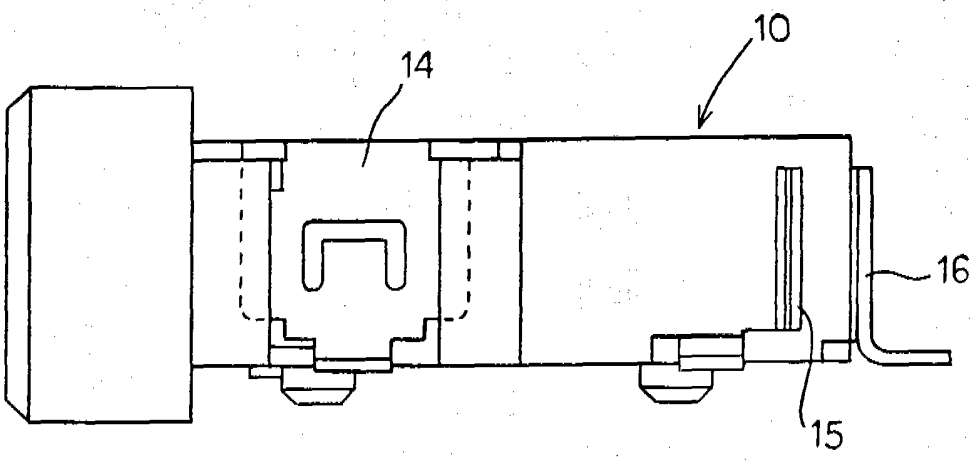

Fig.5

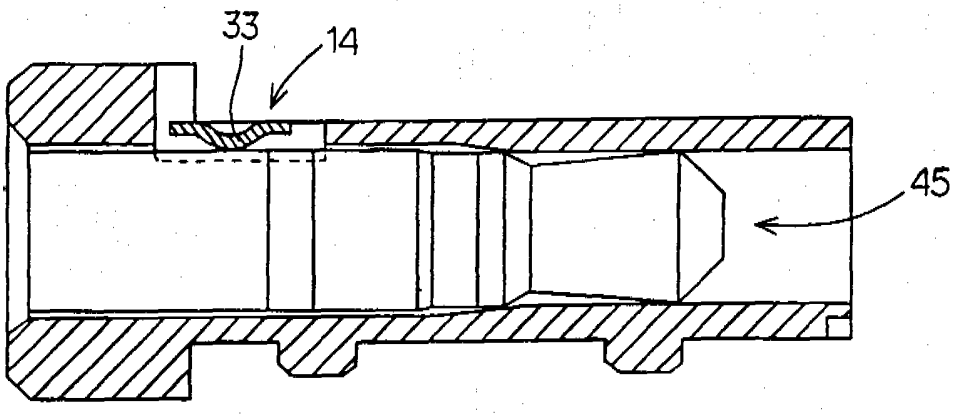

Fig.6

