(19)国家知识产权局

(12)实用新型专利

(10)授权公告号 CN 222467722 U
(45)授权公告日 2025.02.14

(21)申请号 202420664090.3

(22)申请日 2024.04.02

(73)专利权人 宿迁安华医疗用品有限公司
地址 223700 江苏省宿迁市泗阳县卢集镇成子湖大道188号

(72)发明人 高元元 高清

(74)专利代理机构 宿迁市永泰睿博知识产权代理事务所(普通合伙) 32264
专利代理师 胡安林

(51)Int.Cl.
A61M 5/158(2006.01)

权利要求书1页 说明书2页 附图2页

(54)实用新型名称

一种带固定装置的留置针

(57)摘要

本实用新型公开了一种带固定装置的留置针,包括针头组件、连接头组件和延长管,延长管连接针头组件和连接头组件,在延长管的本体外侧套设止流夹;止流夹沿延长管的两侧分别向外延伸一耳朵,其中一个耳朵的远端连接第一带体,另一个耳朵的远端连接第二带体,第一带体与第二带体为亲肤材料制成;第一带体与第二带体可以扣合在一起,本方案通过在止流夹的两侧分别设置亲肤材质的扣带,在对留置针进行固定时,利用扣带与手臂进行固定紧固,同时由于贴合板和接触底板的弧形设置,能够使手臂的顶部和底部与其相贴合,保证整体的舒适性,从而使整个留置针的固定达到稳固化,避免了留置针容易出现移位或者脱落现象的发生。

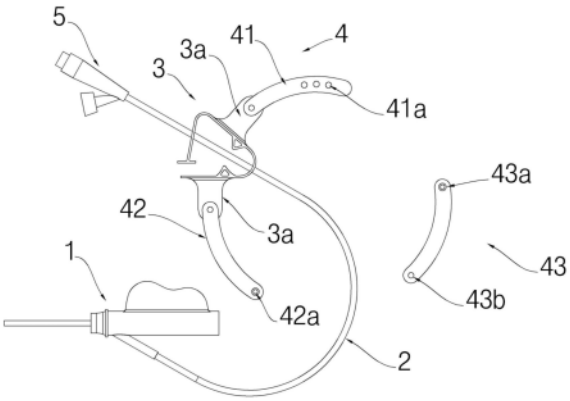

CN 222467722 U

1.一种带固定装置的留置针,其特征在于,包括针头组件、连接头组件和延长管,所述延长管连接所述针头组件和所述连接头组件,在所述延长管的本体外侧套设止流夹;

所述止流夹沿所述延长管的两侧分别向外延伸一耳朵,其中一个耳朵的远端连接第一带体,另一个耳朵的远端连接第二带体,所述第一带体与所述第二带体为亲肤材料制成;

所述第一带体与所述第二带体可以扣合在一起。

2.如权利要求1所述的一种带固定装置的留置针,其特征在于,所述第一带体设有第一扣眼,所述第二带体设有第一扣头,所述第一扣头可以卡进所述第一扣眼中。

3.如权利要求2所述的一种带固定装置的留置针,其特征在于,所述第一扣眼沿所述第一带体均布设置多个。

4.如权利要求3所述的一种带固定装置的留置针,其特征在于,还包括一延长带体,所述延长带体一端设有第二扣头,另一端设有第二扣眼;

所述第二扣眼与所述第一扣头相配,所述第二扣头与所述第一扣眼相配。

一种带固定装置的留置针

技术领域

[0001] 本实用新型属于留置针技术领域,特别涉及一种带固定装置的留置针。

背景技术

[0002] 在临床上,经常需要对患者进行静脉输液,为了减少静脉穿刺次数以及减轻患者的痛苦,保护被穿刺的静脉,同时也减轻医护人员的工作量,一般采用静脉留置针的方式,通过静脉留置针提高医护人员的工作效率。

[0003] 留置针在固定时,一般是通过胶带对针头部位进行固定,然后进行输液,有些儿童和暴躁的患者会不停的活动手掌及晃动手臂,容易造成留置针的移位和脱落,导致缩短留置针的留置时间,增加医护人员的负担,并且医用胶带粘性不强且容易受温度、湿度影响而造成脱落,长时间固定后,有些患者对胶带过敏,会造成患者皮肤的瘙痒和溃烂,容易造成皮肤红肿,损伤皮肤,留置针正压接头裸露在外,可能碰触掉落,给病人生活带来不便。

实用新型内容

[0004] 本实用新型的目的在于提供一种带固定装置的留置针,解决上述不足。

[0005] 本实用新型所采取的技术方案是:一种带固定装置的留置针,包括针头组件、连接头组件和延长管,所述延长管连接所述针头组件和所述连接头组件,在所述延长管的本体外侧套设止流夹;

[0006] 所述止流夹沿所述延长管的两侧分别向外延伸一耳朵,其中一个耳朵的远端连接第一带体,另一个耳朵的远端连接第二带体,所述第一带体与所述第二带体为亲肤材料制成;

[0007] 所述第一带体与所述第二带体可以扣合在一起。

[0008] 可选地,所述第一带体设有第一扣眼,所述第二带体设有第一扣头,所述第一扣头可以卡进所述第一扣眼中。

[0009] 可选的,所述第一扣眼沿所述第一带体均布设置多个。

[0010] 进一步的,还包括一延长带体,所述延长带体一端设有第二扣头,另一端设有第二扣眼;

[0011] 所述第二扣眼与所述第一扣头相配,所述第二扣头与所述第一扣眼相配。

[0012] 有益效果:

[0013] 本方案通过在止流夹的两侧分别设置亲肤材质的扣带,在对留置针进行固定时,利用扣带与手臂进行固定紧固,同时由于贴合板和接触底板的弧形设置,能够使手臂的顶部和底部与其相贴合,保证整体的舒适性,从而使整个留置针的固定达到稳固化,避免了留置针容易出现移位或者脱落现象的发生。

附图说明

[0014] 图1至图2为本实用新型的结构示意图;

[0015] 其中：

[0016] 1-针头组件、2-延长管、3-止流夹、4-扣带、5-连接头组件；

[0017] 3a-耳朵；

[0018] 41-第一带体、42-第二带体、43-延长带体；

[0019] 41a-第一扣眼、42a-第一扣头；

[0020] 43a-第二扣头、43b-第二扣眼。

具体实施方式

[0021] 为更进一步阐述本实用新型为实现预定实用新型目的所采取的技术手段及功效，以下结合附图及较佳实施例，对依据本实用新型的具体实施方式、结构、特征及其功效，详细说明如下。

[0022] 请参阅图1至图2，一种带固定装置的留置针，包括针头组件1、连接头组件5和延长管2，所述延长管2连接所述针头组件1和所述连接头组件5，在所述延长管2的本体外侧套设止流夹3，止流夹3可以沿所述延长管2来回滑动；

[0023] 所述止流夹3沿所述延长管2的两侧分别向外延伸一耳朵3a，其中一个耳朵3a的远端连接第一带体41，另一个耳朵3a的远端连接第二带体42，所述第一带体41与所述第二带体42为软硅胶材料制成；

[0024] 所述第一带体41与所述第二带体42可以扣合在一起形成一个完整的扣带4，可以调整止流夹3在延长管2上的不同位置，选择较为合适的、舒服的地方佩带，防止绑到不适合佩带的位置。

[0025] 本方案通过在止流夹的两侧分别设置亲肤材质的扣带，在对留置针进行固定时，利用扣带与手臂进行固定紧固，同时由于贴合板和接触底板的弧形设置，能够使手臂的顶部和底部与其相贴合，保证整体的舒适性，从而使整个留置针的固定达到稳固化，避免了留置针容易出现移位或者脱落现象的发生。

[0026] 可选的，所述第一带体41设有第一扣眼41a，所述第二带体42设有第一扣头42a，所述第一扣头42a可以卡进所述第一扣眼41a中。

[0027] 为了调整长短，所述第一扣眼41a沿所述第一带体41均布设置多个。

[0028] 为了加长带体，防止长度不够，还包括一延长带体43，所述延长带体43一端设有第二扣头43a，另一端设有第二扣眼43b；

[0029] 所述第二扣眼43b与所述第一扣头42a相配，所述第二扣头43a与所述第一扣眼41a相配。

[0030] 以上，仅是本实用新型的较佳实施例而已，并非对本实用新型作任何形式上的限制，虽然本实用新型已以较佳实施例揭示如上，然而并非用以限定本实用新型，任何本领域技术人员，在不脱离本实用新型技术方案范围内，当可利用上述揭示的技术内容做出些许更动或修饰为等同变化的等效实施例，但凡是未脱离本实用新型技术方案内容，依据本实用新型的技术实质对以上实施例所作的任何简介修改、等同变化与修饰，均仍属于本实用新型技术方案的范围内。

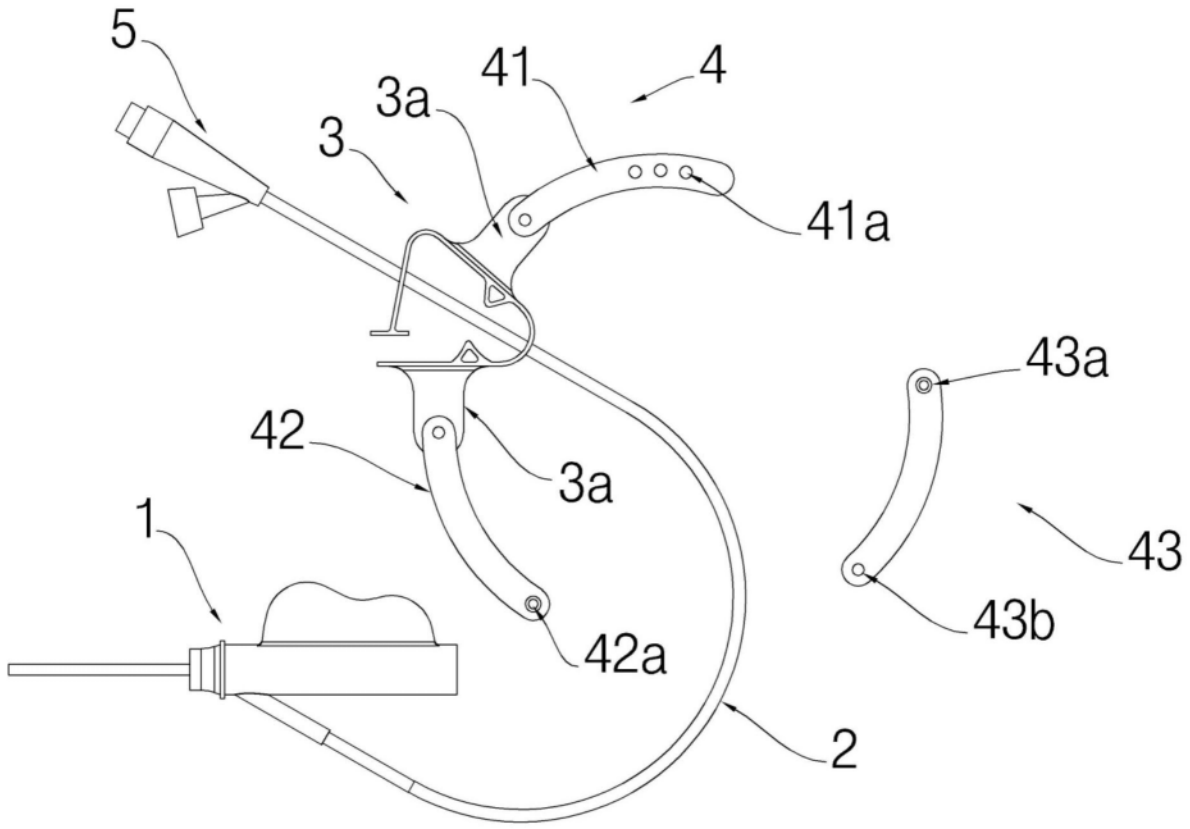

图1

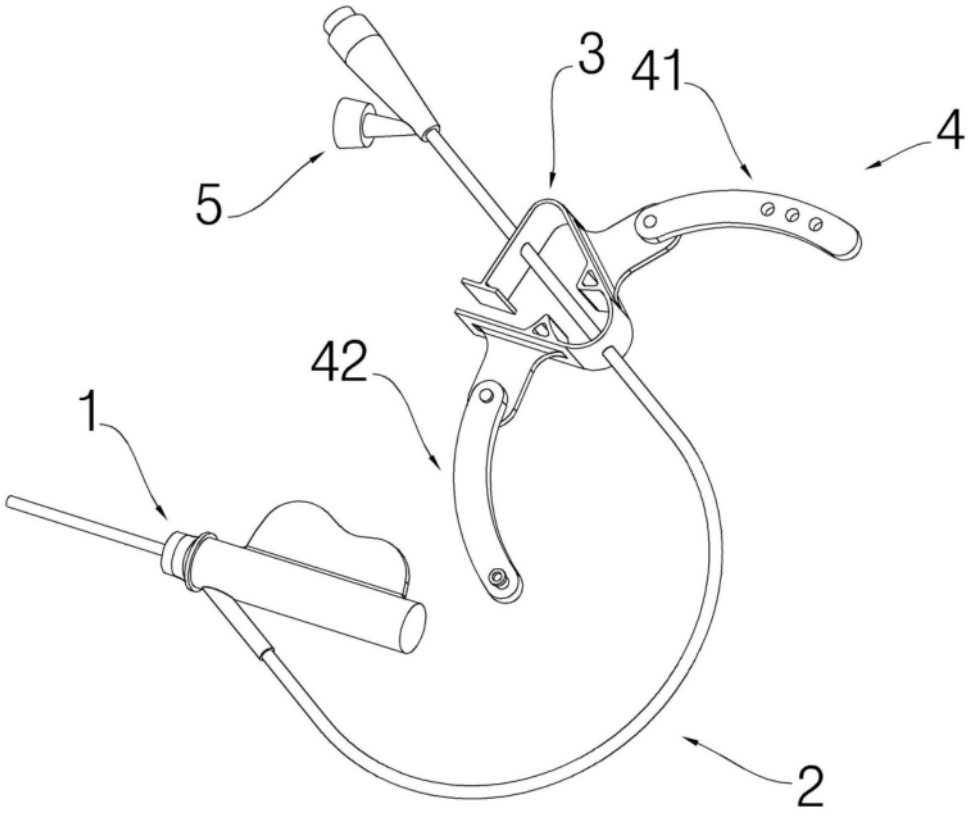

图2