(19)中华人民共和国国家知识产权局

(12)实用新型专利

(10)授权公告号 CN 204260177 U
(45)授权公告日 2015.04.15

(21)申请号 201420752149.0

(22)申请日 2014.11.27

(73)专利权人 王步营
地址 221300 江苏省邳州市议堂镇柳新村王家64号

(72)发明人 王步营

(51)Int.Cl.
A47B 57/48(2006.01)

权利要求书1页 说明书2页 附图2页

(54)实用新型名称

一种可调节式储藏柜

(57)摘要

本实用新型公开了一种可调节式储藏柜，包括柜体，所述柜体分为左柜体和右柜体，且柜体左右立板上钻有圆孔，所述圆孔内插有木梢，所述木梢表面摆放有调节隔板。该可调节式储藏柜，基于原有的储藏柜内上下固定隔板进行可移动式技术改进，使储藏柜内侧上下隔板可移动式摆放，根据自己的需求来调节上下隔板，然后将物品摆放在隔板上，可以储存更多的物品，很大程度的节约了柜子内的空间，且安装较现有的技术更为简单便捷，可以节约安装时间，提高生产效率。

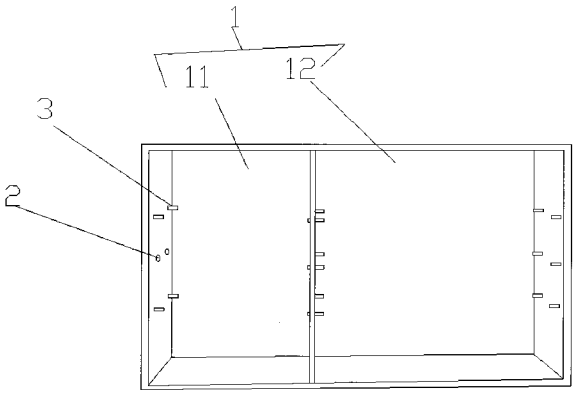

CN 204260177 U

1. 一种可调节式储藏柜，包括柜体，其特征在于：所述柜体分为左柜体和右柜体，且柜体左右立板上钻有圆孔，所述圆孔内插有木梢，所述木梢表面摆放有调节隔板。

2. 根据权利要求 1 所述的一种可调节式储藏柜，其特征在于：所述圆孔直径为 0.8 厘米，且垂直分布在左右立板的内外两边并平行，所述左右立板的圆孔对称分布且每一侧圆孔不少于三对。

3. 根据权利要求 1 所述的一种可调节式储藏柜，其特征在于：所述木梢的数量不少于圆孔的个数。

4. 根据权利要求 1 所述的一种可调节式储藏柜，其特征在于：所述调节隔板分为个数均不少于两个的左调节隔板和右调节隔板且左调节隔板和右调节隔板的长度分别与左柜体和右柜体长度相对应，所述调节隔板的宽度大于同一立板上水平方向两个木梢之间的宽度。

一种可调节式储藏柜

技术领域

[0001] 本实用新型涉及家用家具、办公家具领域，具体为一种可调节式储藏柜。

背景技术

[0002] 原有的储藏柜订制好以后隔板不可调节移动，比如说鞋柜内隔板上下距离是 20 厘米，摆放我们家用拖鞋，拖鞋通常只有 6-8 厘米的高度，如此摆放拖鞋的上端到上边隔板还有 10 厘米左右的空间被浪费掉；摆放女式靴子，女式靴子通常高度是 25-45 厘米之间，将靴子摆放进高度距离只有 20 厘米的鞋柜内，只有将靴子平躺的摆放，这样的摆放不仅浪费空间，而且靴子容易变形。

实用新型内容

[0003] 本实用新型的目的在于提供一种可调节式储藏柜，以解决上述背景技术中提出的问题。

[0004] 为实现上述目的，本实用新型提供如下技术方案：一种可调节式储藏柜，包括柜体，所述柜体分为左柜体和右柜体，且柜体左右立板上钻有圆孔，所述圆孔内插有木梢，所述木梢表面摆放有调节隔板。

[0005] 优选的，所述圆孔直径为 0.8 厘米，且垂直分布在左右立板的内外两边并平行，所述左右立板的圆孔对称分布且每一侧圆孔不少于三对。

[0006] 优选的，所述木梢的数量不少于圆孔的个数。

[0007] 优选的，所述调节隔板分为个数均不少于两个的左调节隔板和右调节隔板且左调节隔板和右调节隔板的长度分别与左柜体和右柜体长度相对应，所述调节隔板的宽度大于同一立板上水平方向两个木梢之间的宽度。

[0008] 与现有技术相比，本实用新型的有益效果是：该可调节式储藏柜，基于原有的储藏柜内上下固定隔板进行可移动式技术改进，使储藏柜内侧上下隔板可移动式摆放，根据自己的需求来调节上下隔板，然后将物品摆放在隔板上，可以储存更多的物品，很大程度的节约了柜子内的空间，且安装较现有的技术更为简单便捷，可以节约安装时间，提高生产效率。

附图说明

[0009] 图 1 为本实用新型结构示意图；

[0010] 图 2 为本实用新型使用示意图。

[0011] 图中：1 柜体、11 左柜体、12 右柜体、2 圆孔、3 木梢、4 调节隔板、41 左调节隔板、42 右调节隔板。

具体实施方式

[0012] 下面将结合本实用新型实施例中的附图，对本实用新型实施例中的技术方案进行

清楚、完整地描述，显然，所描述的实施例仅仅是本实用新型一部分实施例，而不是全部的实施例。基于本实用新型中的实施例，本领域普通技术人员在没有做出创造性劳动前提下所获得的所有其他实施例，都属于本实用新型保护的范围。

[0013] 请参阅图 1-2，本实用新型提供一种技术方案：一种可调节式储藏柜，包括柜体 1，柜体 1 分为左柜体 11 和右柜体 12，可以对不同的物品分类摆放，且柜体 1 左右立板上钻有圆孔 2，圆孔 2 直径为 0.8 厘米，且垂直分布在左右立板的内外两边并平行，左右立板的圆孔 2 对称分布且每一侧圆孔 2 不少于三对，圆孔 2 内插有木梢 3，木梢 3 的数量不少于圆孔 2 的个数，木梢 3 与圆孔 2 的配合方式为过渡配合，木梢 3 表面摆放有调节隔板 4，根据自己的需求来调节上下隔板，然后将物品摆放在隔板上，可以储存更多的物品，很大程度的节约了柜子内的空间，调节隔板 4 分为个数均不少于两个的左调节隔板 41 和右调节隔板 42 且左调节隔板 41 和右调节隔板 42 的长度分别与左柜体 11 和右柜体 12 长度相对应，调节隔板 4 的宽度大于同一立板上水平方向两个木梢 3 之间的宽度。

[0014] 工作原理：将储藏柜子整体框架安装完毕以后，柜体 1 左右立板上用开孔器钻出直径 0.8 厘米的圆孔 2，圆孔 2 垂直分布在左右立板的内外两边并平行，且左右立板的圆孔 2 是对称的，将木梢 3 插所需要高度的四个平行圆孔 2 内，然后隔板 4 摆放在木梢 3 上即可以使用。

[0015] 尽管已经示出和描述了本实用新型的实施例，对于本领域的普通技术人员而言，可以理解在不脱离本实用新型的原理和精神的情况下可以对这些实施例进行多种变化、修改、替换和变型，本实用新型的范围由所附权利要求及其等同物限定。

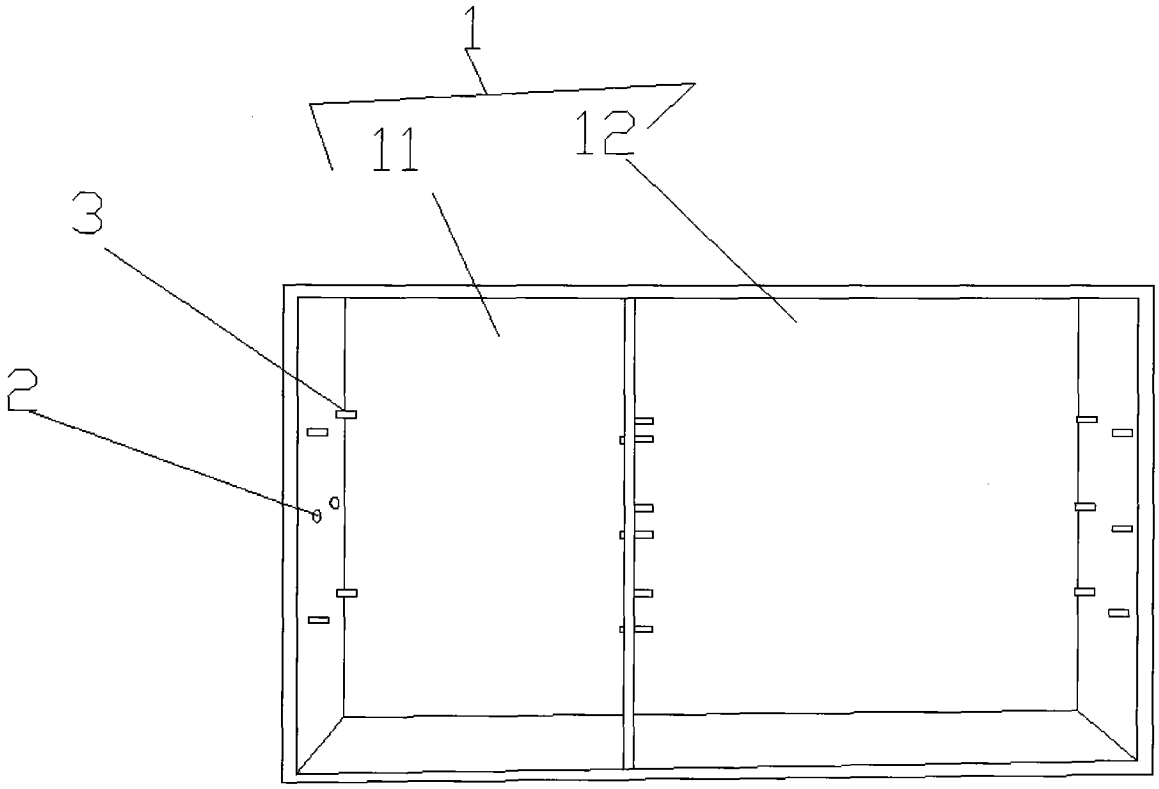

图 1

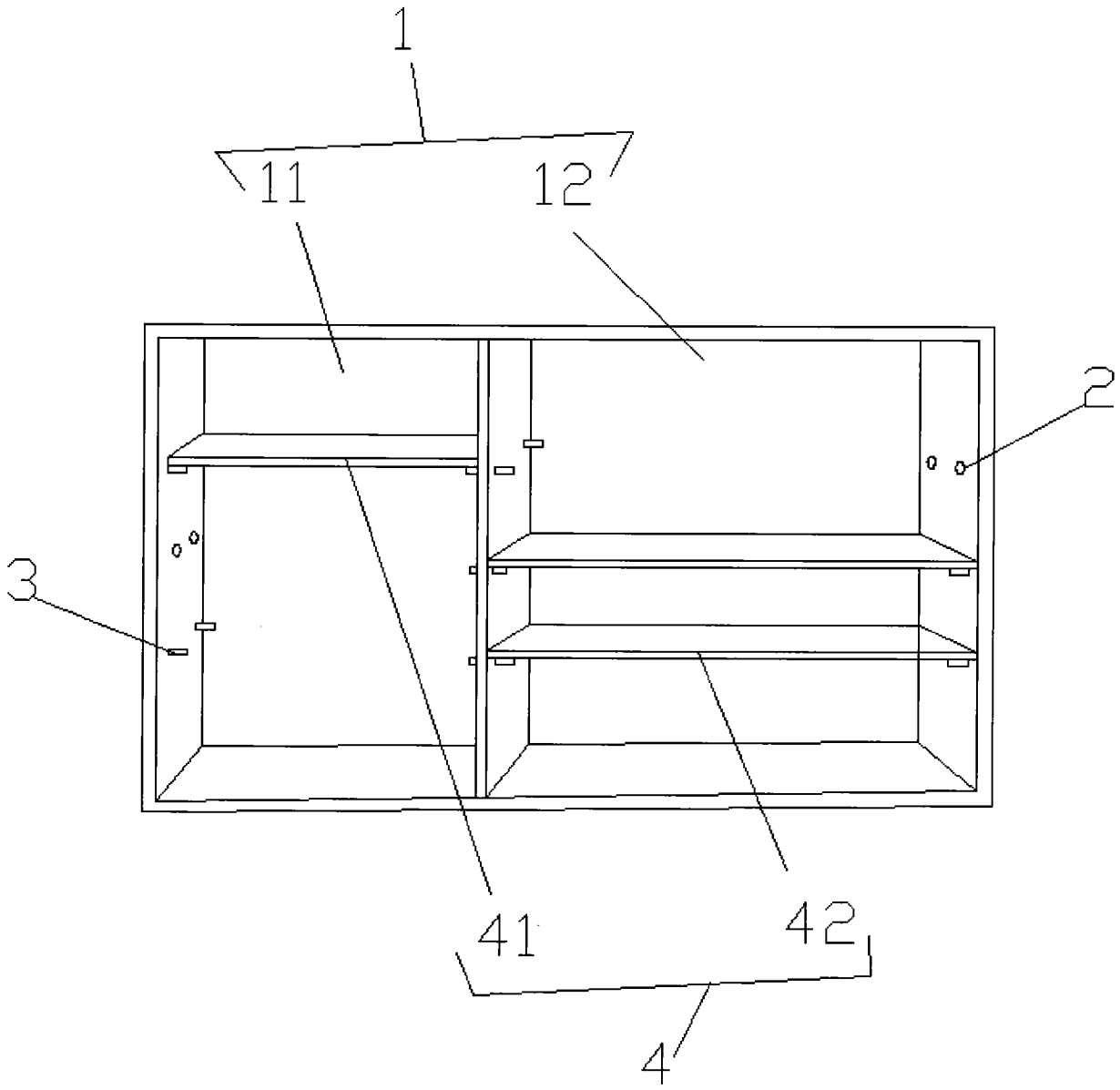

图 2