(19)中华人民共和国国家知识产权局

(12)实用新型专利

(10)授权公告号 CN 205188646 U
(45)授权公告日 2016.04.27

(21)申请号 201521005856.4

(22)申请日 2015.12.08

(73)专利权人 惠安县科联农业科技有限公司
地址 362100 福建省泉州市惠安县螺城镇世纪大道世纪星城1号楼618室

(72)发明人 肖礼池

(74)专利代理机构 北京中创阳光知识产权代理有限责任公司 11003
代理人 尹振启

(51)Int.Cl.
D06F 57/06(2006.01)

权利要求书1页 说明书2页 附图3页

(54)实用新型名称

便捷的双管晾衣架

(57)摘要

本实用新型提出了一种便捷的双管晾衣架，包括支撑杆和悬挂部，所述悬挂部安装在两支撑杆之间，并且所述支撑杆和悬挂部装配连接，所述悬挂部包括第一横杆和第二横杆，所述第一、第二横杆的两端底面均设有连杆，所述支撑杆的顶面设有U形槽，所述连杆设置在U形槽中，所述U形槽槽壁分布有两相对置的轴孔，所述连杆的底部侧壁设有与轴孔相适配的转轴，本实用新型针对衣物的数量，能够便捷选用单管或者双管来晾晒衣物，大大减少地方占用，使用方便。

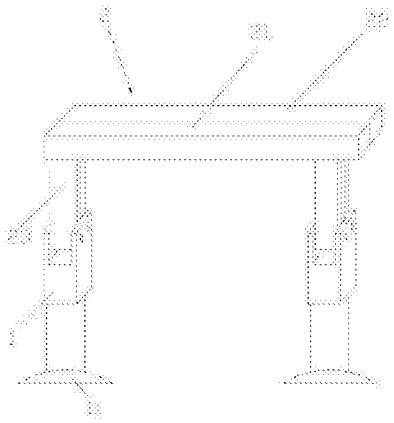

CN 205188646 U

1.一种便捷的双管晾衣架，包括支撑杆和悬挂部，所述悬挂部安装在两支撑杆之间，并且所述支撑杆和悬挂部装配连接，其特征在于：所述悬挂部包括第一横杆和第二横杆，所述第一、第二横杆的两端底面均设有连杆，所述支撑杆的顶面设有U形槽，所述连杆设置在U形槽中，所述U形槽槽壁分布有两相对置的轴孔，所述连杆的底部侧壁设有与轴孔相适配的转轴。

2.根据权利要求1所述的便捷的双管晾衣架，其特征在于：所述第一横杆和第二横杆的相对置面设有固定装置，所述固定装置包括固定块和固定槽，所述固定块与固定槽相适配，所述固定块设置在第一横杆上，所述固定槽设置在第二横杆上。

3.根据权利要求2所述的便捷的双管晾衣架，其特征在于：所述固定槽的槽壁两侧设有卡垫，所述卡垫中部高并且向两侧逐渐减低直至与槽壁相平。

4.根据权利要求1所述的便捷的双管晾衣架，其特征在于：所述第一横杆和第二横杆的厚度之和小于支撑杆的厚度，所述连杆的厚度与第一横杆或第二横杆的厚度相同。

5.根据权利要求1所述的便捷的双管晾衣架，其特征在于：所述支撑杆的底部设有支撑盘，所述支撑盘的顶面设有螺孔，所述支撑杆的底部外壁设有与螺孔相适配的外螺纹。

便捷的双管晾衣架

技术领域

[0001] 本实用新型涉及晾衣架，特别涉及一种便捷的双管晾衣架。

背景技术

[0002] 以往人们大多是绳子或者木棍简易的做成晾衣服的架子，这种方式局限性很大，使用非常不便，随着生活水平的不断提高，我们生活中的一些生活物品也是不断在推陈出新，越来越方便的我们的生活。目前，市场上大多数是单一的单管或者双管的晾衣架，如果需要晾晒的衣物较多的话，要购买双管的，但是双管体积大比较占用地方，单管又不够衣物晾晒。

实用新型内容

[0003] 针对现有技术的不足之处，本实用新型提供一种便捷的双管晾衣架，它针对衣物的数量，能够便捷选用单管或者双管来晾晒衣物，大大减少地方占用，使用方便。

[0004] 为达到上述之目的本实用新型提供的技术方案是：一种便捷的双管晾衣架，包括支撑杆和悬挂部，所述悬挂部安装在两支撑杆之间，并且所述支撑杆和悬挂部装配连接，所述悬挂部包括第一横杆和第二横杆，所述第一、第二横杆的两端底面均设有连杆，所述支撑杆的顶面设有U形槽，所述连杆设置在U形槽中，所述U形槽槽壁分布有两相对置的轴孔，所述连杆的底部侧壁设有与轴孔相适配的转轴。

[0005] 进一步地，所述第一横杆和第二横杆的相对置面设有固定装置，所述固定装置包括固定块和固定槽，所述固定块与固定槽相适配，所述固定块设置在第一横杆上，所述固定槽设置在第二横杆上。

[0006] 进一步地，所述固定槽的槽壁两侧设有卡垫，所述卡垫中部高并且向两侧逐渐减低直至与槽壁相平。

[0007] 进一步地，所述第一横杆和第二横杆的厚度之和小于支撑杆的厚度，所述连杆的厚度与第一横杆或第二横杆的厚度相同。

[0008] 进一步地，所述支撑杆的底部设有支撑盘，所述支撑盘的顶面设有螺孔，所述支撑杆的底部外壁设有与螺孔相适配的外螺纹。

[0009] 与现有技术相比，具有以下有益效果：

[0010] 1.本实用新型所述悬挂部包括第一横杆和第二横杆，所述第一横杆和第二横杆的厚度之和小于支撑杆的厚度，所述第一、第二横杆的两端底面均设有连杆，所述连杆的厚度与第一横杆或第二横杆的厚度相同，所述支撑杆的顶面设有U形槽，所述连杆设置在U形槽中，所述U形槽槽壁分布有两相对置的轴孔，所述连杆的底部侧壁设有与轴孔相适配的转轴，针对衣物的数量，能够方便的选择单管或者双管进行晾晒，在衣物较多的时候，所述连杆沿转轴转动，使得连杆的侧壁与支撑杆顶面相接触，将第一横杆和第二横杆撑开，方便晾晒衣物。

[0011] 2.本实用新型所述第一横杆和第二横杆的相对置面设有固定装置，所述固定装置

包括固定块和固定槽，所述固定块与固定槽相适配，所述固定块设置在第一横杆上，所述固定槽设置在第二横杆上，在衣物较少的时候，将第一横杆和第二横杆通过固定装置固定为一体，所述固定槽的槽壁两侧设有卡垫，所述卡垫中部高并且向两侧逐渐减低直至与槽壁相平，所述固定块卡进固定槽中，所述固定块在卡垫的弹力作用，大大增加固定块与卡垫的摩擦力，使得第一横杆和第二横杆连接更为牢固。

附图说明

[0012] 图1为本实用新型结构示意图。

[0013] 图2为本实用新型支撑杆结构示意图。

[0014] 图3为本实用新型连杆结构示意图。

[0015] 图4为本实用新型悬挂部结构俯视图。

[0016] 下面结合附图对本实用新型作进一步的详细说明。

具体实施方式

[0017] 如图1至图4所示，一种便捷的双管晾衣架，包括支撑杆1和悬挂部2，所述悬挂部2安装在两支撑杆1之间，并且所述支撑杆1和悬挂部2装配连接，所述支撑杆1的底部设有支撑盘11，所述支撑盘11的顶面设有螺孔12，所述支撑杆1的底部外壁设有与螺孔12相适配的外螺纹13，所述支撑盘11能够很好的支撑晾衣架，使得晾衣架能够稳固的晾晒衣物，同时在不使用晾衣架的时候，能够方便的拆卸，减少地方占用。

[0018] 所述悬挂部2包括第一横杆21和第二横杆22，所述第一横杆21和第二横杆22的厚度之和小于支撑杆1的厚度，所述第一、第二横杆21、22的两端底面均设有连杆23，所述连杆23的厚度与第一横杆21或第二横杆22的厚度相同，所述支撑杆1的顶面设有U形槽14，所述连杆23设置在U形槽14中，所述U形槽14槽壁分布有两相对置的轴孔15，所述连杆23的底部侧壁设有与轴孔15相适配的转轴24，针对衣物的数量，能够方便的选择单管或者双管进行晾晒，在衣物较多的时候，所述连杆23沿转轴24转动，使得连杆23的侧壁与支撑杆1顶面相接触，将第一横杆21和第二横杆22撑开，方便晾晒衣物。

[0019] 所述第一横杆21和第二横杆22的相对置面设有固定装置3，所述固定装置3包括固定块31和固定槽32，所述固定块31与固定槽32相适配，所述固定块31设置在第一横杆21上，所述固定槽32设置在第二横杆22上，在衣物较少的时候，将第一横杆21和第二横杆22通过固定装置3固定为一体，所述固定槽32的槽壁两侧设有卡垫33，所述卡垫33中部高并且向两侧逐渐减低直至与槽壁相平，所述固定块31卡进固定槽32中，所述固定块31在卡垫33的弹力作用，大大增加固定块31与卡垫33的摩擦力，使得固定块31不易脱落，所述第一横杆21和第二横杆22连接更为牢固。

[0020] 最后应说明的是：以上实施例仅用以说明本实用新型的技术方案而非限制，尽管参照较佳实施例对本实用新型进行了详细说明，本领域的普通技术人员应当理解，可以对本实用新型的技术方案进行修改或者等同替换，而不脱离本实用新型技术方案的精神和范围，其均应涵盖在本实用新型的权利要求范围当中。

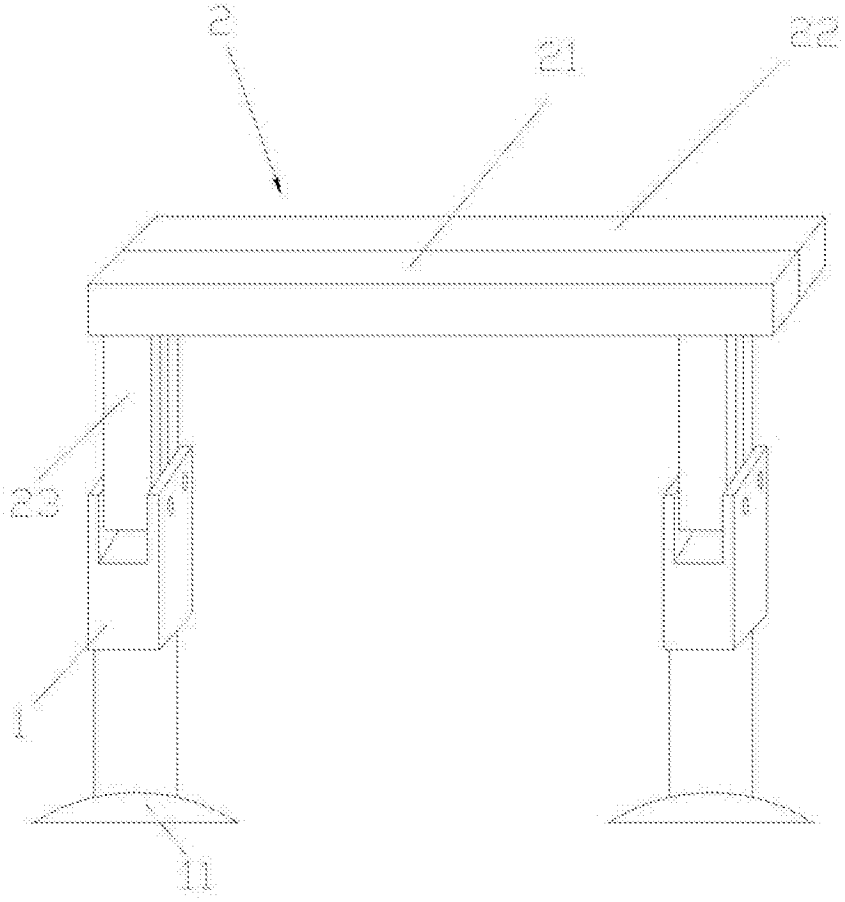

图1

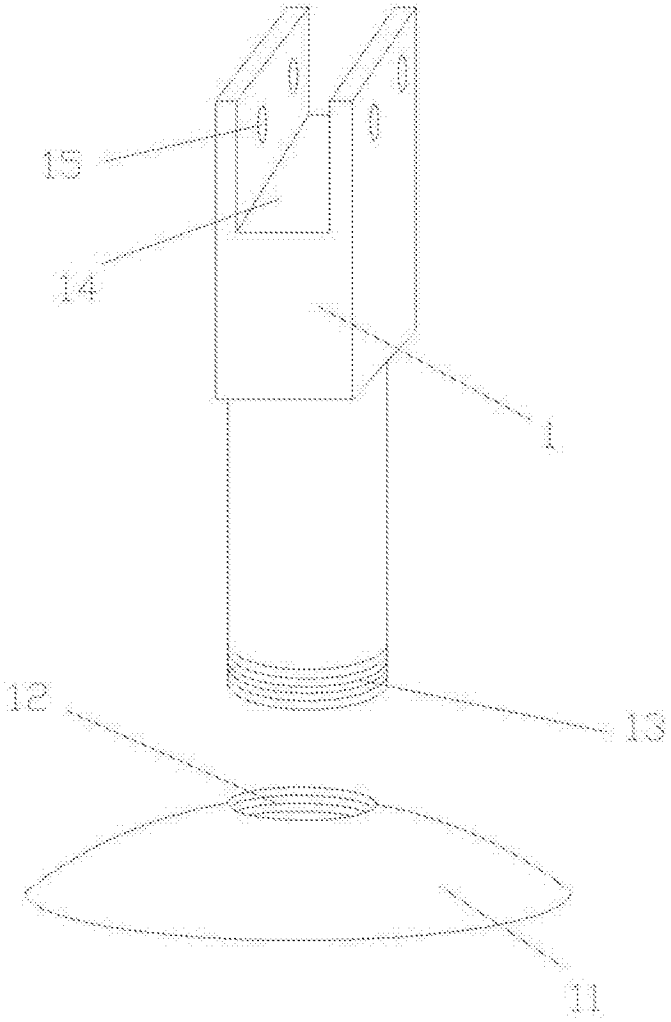

图2

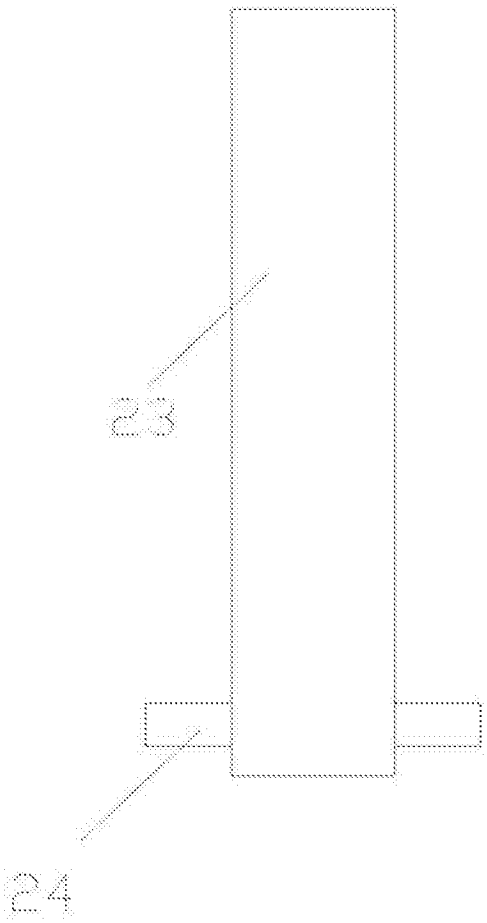

图3

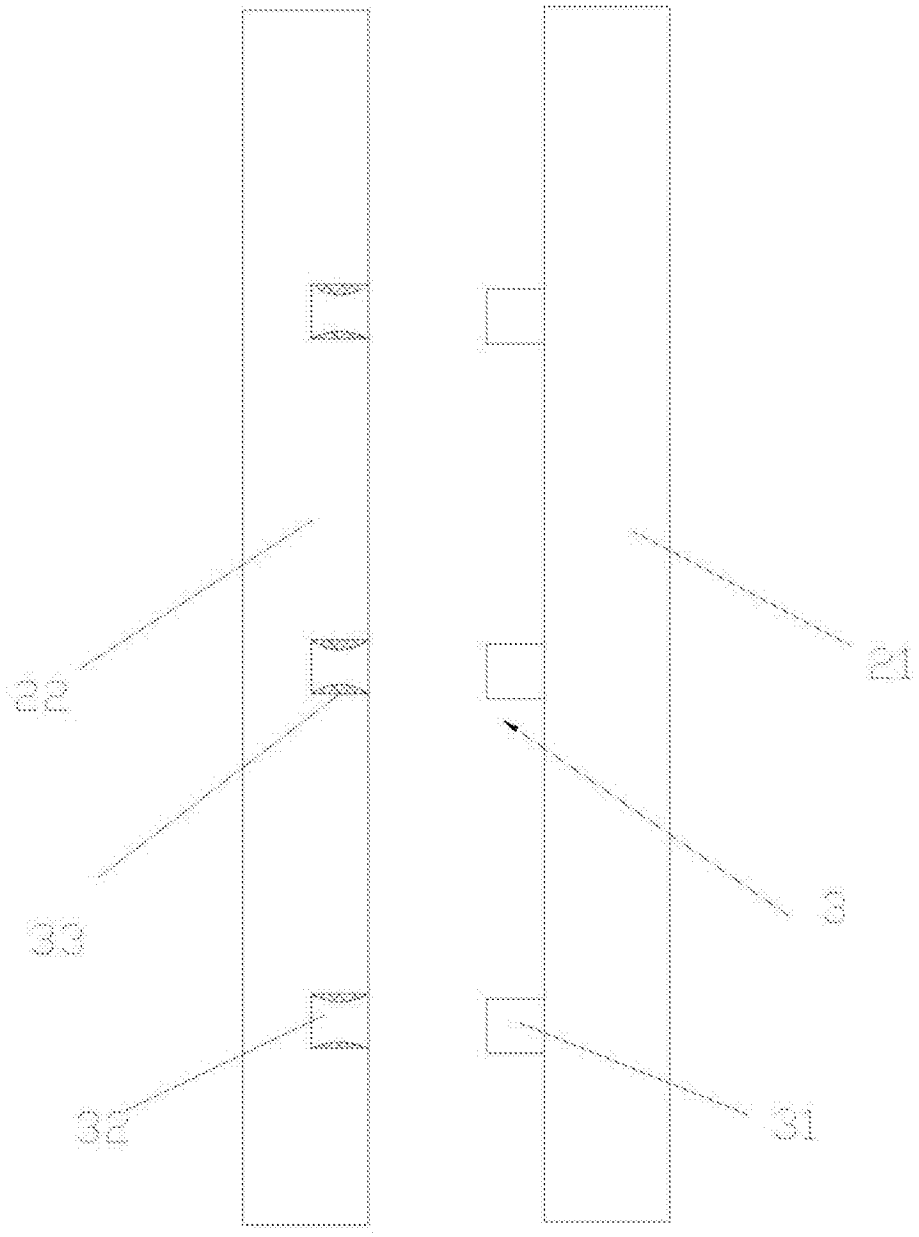

图4