(19)中华人民共和国国家知识产权局

(12)实用新型专利

(10)授权公告号 CN 202396282 U
(45)授权公告日 2012.08.29

(21)申请号 201120538866.X

(22)申请日 2011.12.21

(73)专利权人 天台县鸿帆工贸有限公司
地址 317200 浙江省台州市天台县赤城街道坝头村

(72)发明人 范蔡炉

(74)专利代理机构 台州蓝天知识产权代理有限公司 33229
代理人 刘颖

(51)Int.Cl.
A01K 29/00(2006.01)

权利要求书 1 页 说明书 3 页 附图 5 页

(54)实用新型名称

一种新型宠物包

(57)摘要

本实用新型属于宠物用品领域，提供了一种新型宠物包，包括包体和端盖，端盖与包体通过拉链连接；包体一侧的上部和左右端盖的上部均设有透气窗，包体前后侧均设有提手，与包体连接处的提手端部设有连接扣环，连接扣环通过连接条与包体底部连接，连接扣环和连接条与包体的外壁之间形成有汽车安全带穿过孔，在包体内底部设有与包体内底部相配合的底板，底板外包设有防水层。本实用新型包体上设有透气窗，透气性较好；端盖上设有与斜跨带连接的连接环，便于人们把宠物包背在肩上，方便携带；还设有保暖层，适合在不同环境下使用；并可将宠物包固定在汽车座位上，不会影响宠物爱好者开车，比较安全可靠。

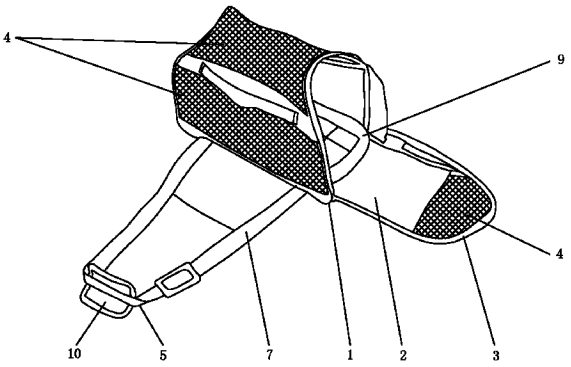

CN 202396282 U

1. 一种新型宠物包，包括包体和设置在包体左右两端的端盖，端盖与包体通过拉链连接，其特征在于：包体一侧的上部和左、右两端盖的上部均设置有透气窗，包体前、后两侧均设置有提手，与包体连接处的提手端部设置有连接扣环，连接扣环通过连接条与包体底部连接，连接扣环和连接条与包体的外壁之间形成有汽车安全带穿过孔，在包体内底部设置有与包体内底部相配合的硬质材料制成的底板，底板外包设有防水材料制成的防水层。

2. 根据权利要求 1 所述的一种新型宠物包，其特征在于：所述的左、右两端盖上均设有可与斜跨带连接的连接环。

3. 根据权利要求 1 所述的一种新型宠物包，其特征在于：所述的左、右两个端盖的其中一个端盖的底边与包体底部固定连接，端盖的其余边与包体通过拉链连接；另一个端盖的一边与包体固定连接，其余边与包体通过拉链连接。

4. 根据权利要求 1 所述的一种新型宠物包，其特征在于：所述的包体的前、后侧均设置有储物袋。

5. 根据权利要求 4 所述的一种新型宠物包，其特征在于：所述的储物袋的其中一边与包体通过拉链连接，其余边与包体固定连接。

6. 根据权利要求 1 所述的一种新型宠物包，其特征在于：所述的防水层上方设置有保暖层，防水层与保暖层之间通过魔术贴连接。

7. 根据权利要求 1 所述的一种新型宠物包，其特征在于：所述的设置在包体前、后侧的提手通过手握片连接。

8. 根据权利要求 1 所述的一种新型宠物包，其特征在于：所述的硬质材料制成的底板为木板或塑料板或金属板。

9. 根据权利要求 1-8 任一项所述的一种新型宠物包，其特征在于：所述的透气窗是用网布制成的。

一种新型宠物包

技术领域

[0001] 本实用新型属于宠物用品技术领域，具体地说涉及到一种新型宠物包。

背景技术

[0002] 日常生活中部分人有饲养宠物的喜好，在闲暇之余也喜欢带宠物上街或者出去游玩，通常情况下，宠物爱好者带宠物出去游玩时会通过绳子来牵拉宠物或者干脆就直接把宠物抱在怀里，有时宠物爱好者带宠物出去游玩或者在赶时间的情况下，宠物走的慢，抱着宠物又不方便，则需要一种能装宠物的包；还有就是宠物爱好者在开车的情况下，宠物会在车内跑来跑去，会影响到宠物爱好者开车，甚至会造成安全事故，此种情况下也需要一种能装宠物的包。目前，有人将宠物直接放在了随身携带的包里面，由于包内不通风，让宠物的头伸出包外便于透气，但这样宠物很容易从包里跑到包外，而且宠物还会产生排泄物，极易弄脏包，如果排泄物从包里漏到包外，既不卫生又不雅观，会造成很多不必要的麻烦。

发明内容

[0003] 本实用新型的目的是提供一种便于携带宠物、透气性好且结构简单的新型宠物包。

[0004] 本实用新型采用的技术方案为：

[0005] 一种新型宠物包，包括包体和设置在包体左右两端的端盖，端盖与包体通过拉链连接；包体一侧的上部和左、右两端盖的上部均设置有透气窗，包体前、后两侧均设置有提手，与包体连接处的提手端部设置有连接扣环，连接扣环通 过连接条与包体底部连接，连接扣环和连接条与包体的外壁之间形成有汽车安全带穿过孔，在包体内底部设置有与包体内底部相配合的硬质材料制成的底板，底板外包设有防水材料制成的防水层。

[0006] 所述的左、右两端盖上均设有可与斜跨带连接的连接环。

[0007] 所述的左、右两个端盖的其中一个端盖的底边与包体底部固定连接，端盖的其余边与包体通过拉链连接；另一个端盖的一边与包体固定连接，其余边与包体通过拉链连接。

[0008] 所述的包体的前、后侧均设置有储物袋。

[0009] 所述的储物袋的其中一边与包体通过拉链连接，其余边与包体固定连接。

[0010] 所述的防水层上方设置有保暖层，防水层与保暖层之间通过魔术贴连接。

[0011] 所述的设置在包体前、后侧的提手通过手握片连接。

[0012] 所述的硬质材料制成的底板为木板或塑料板或金属板。

[0013] 所述的透气窗是用网布制成的。

[0014] 本实用新型相比现有技术具有以下突出且有益的技术效果：

[0015] 1、本实用新型包体的一侧及上端部和左、右两端盖上均设置有透气窗，相对于宠物来说，透气性较好；

[0016] 2、本实用新型的左、右两端盖上设置有与斜跨带连接的连接环，便于人们把宠物包背在肩上，方便携带；

[0017] 3、本实用新型的包内底设置有带防水层的底板或在防水层上还设置有保暖层，适合在不同季节和不同环境下使用；

[0018] 4、本实用新型包体的前侧或后侧的提手两端部设置有连接扣环，连接扣环通过连接条与包体底部连接，连接扣环和连接条与包体的外壁之间形成有汽车 安全带穿过孔，宠物爱好者带宠物开车出去游玩时，可以将宠物包固定在汽车座位上，这样不会影响宠物爱好者开车，也比较安全可靠。

附图说明

[0019] 图 1 是本实用新型的立体结构示意图之一；

[0020] 图 2 是本实用新型的立体结构示意图之二；

[0021] 图 3 是本实用新型带保暖层时的展开结构示意图；

[0022] 图 4 是本实用新型无保暖层时的展开结构示意图；

[0023] 图 5 是本实用新型保暖层的结构示意图；

[0024] 图 6 是本实用新型底板、防水层和保暖层连接时的结构示意图。

[0025] 图中：1- 包体；2- 端盖；3- 拉链；4- 透气窗；5- 提手；

[0026] 6- 连接环；7- 连接条；8- 储物袋；9- 保暖层；10- 手握片；

[0027] 11- 魔术贴；12- 底板；13- 防水层。

具体实施方式

[0028] 下面结合附图以具体实施例对本实用新型作进一步描述：

[0029] 如图 1—6 所示，一种新型宠物包，包括包体 1 和设置在包体 1 左右两端的端盖 2，端盖 2 与包体 1 通过拉链 3 连接；包体 1 一侧的上部和左、右两端盖 2 的上部均设置有透气窗 4，增加了宠物的透气环境，使得宠物在包内更加舒适；包体 1 前、后两侧均设置有提手 5，与包体 1 连接处的提手 5 端部设置有连接扣环，连接扣环通过连接条 7 与包体 1 底部连接，连接扣环和连接条 7 与包体 1 的外壁之间形成有汽车安全带穿过孔，宠物爱好者在开车时，可将宠物包固定在汽车座位上，比较安全可靠；在包体 1 内底部设置有与包体内底部相配合的硬质材料制成的底板 12，底板 12 外包设有防水材料制成的防水层 13。

[0030] 所述的左、右两端盖 2 上均设有可与斜跨带连接的连接环 6，便于人们把宠物包背在肩上，方便携带。

[0031] 所述的左、右两个端盖的其中一个端盖的底边与包体 1 底部固定连接，端盖的其余边与包体 1 通过拉链 3 连接；另一个端盖的一边与包体 1 固定连接，其余边与包体通过拉链 3 连接。

[0032] 所述的包体 1 的前、后侧均设置有储物袋 8，可以盛放宠物食品。

[0033] 所述的储物袋 8 的其中一边与包体 1 通过拉链 3 连接，其余边与包体 1 固定连接。

[0034] 所述的防水层上方设置有保暖层 9，保暖层 9 采用毛绒材料制成，适于宠物在外界温度较低的情况下使用，既保暖又舒适；防水层 13 与保暖层 9 之间通过魔术贴 11 连接，保暖层便于拆装。

[0035] 所述的设置在包体 1 前、后侧的提手 5 通过手握片 10 连接，人在手提宠物包时比较舒服。

[0036] 所述的硬质材料制成的底板 12 为木板或塑料板或金属板，起到支撑宠物包内底的作用。

[0037] 所述的透气窗 4 是用网布制成的。

[0038] 虽然结合附图描述了本实用新型的较佳实施方式，但是本领域的技术人员可以在所附权利要求的范围之内作出各种变形或修改，只要不超过本实用新型的权利要求所描述的保护范围，都应当在本实用新型的保护范围之内。

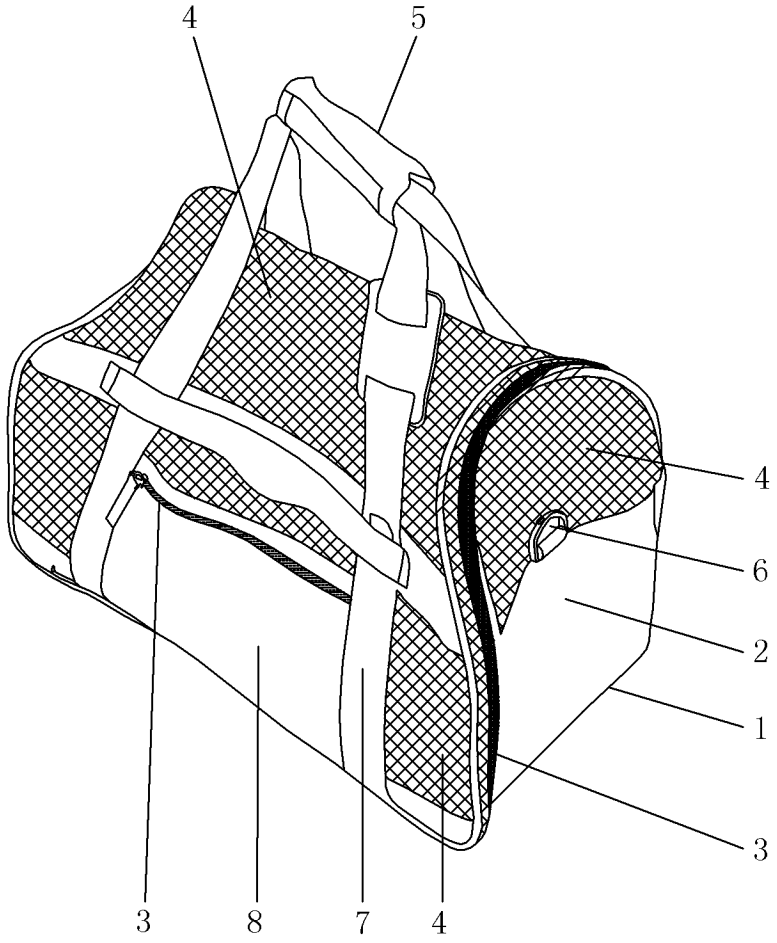

图 1

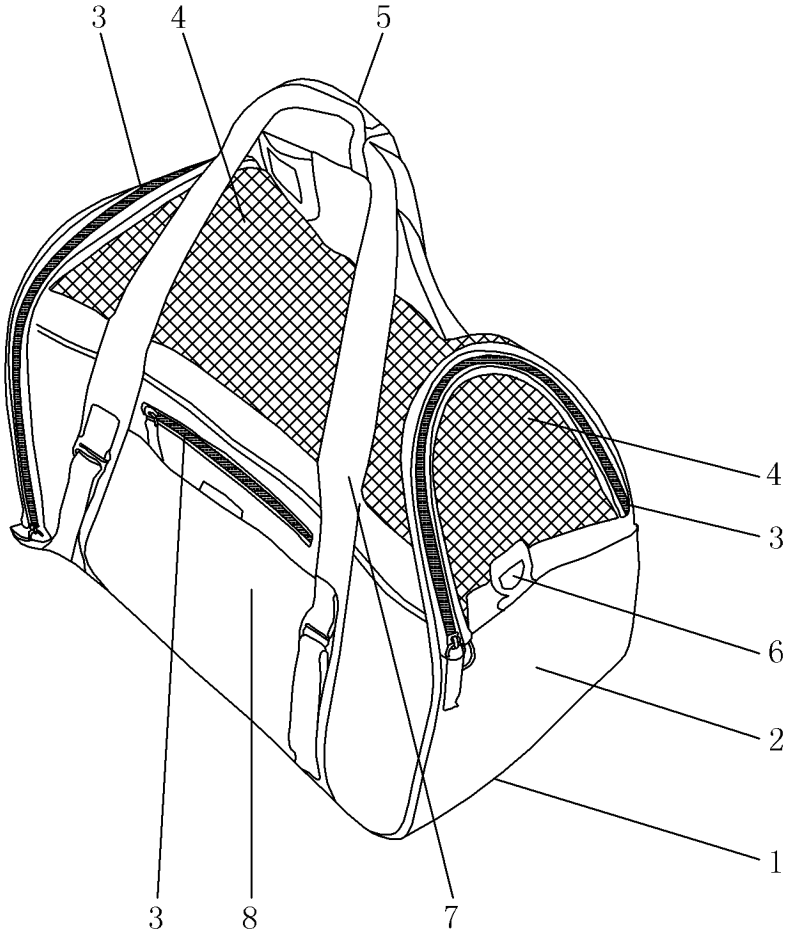

图 2

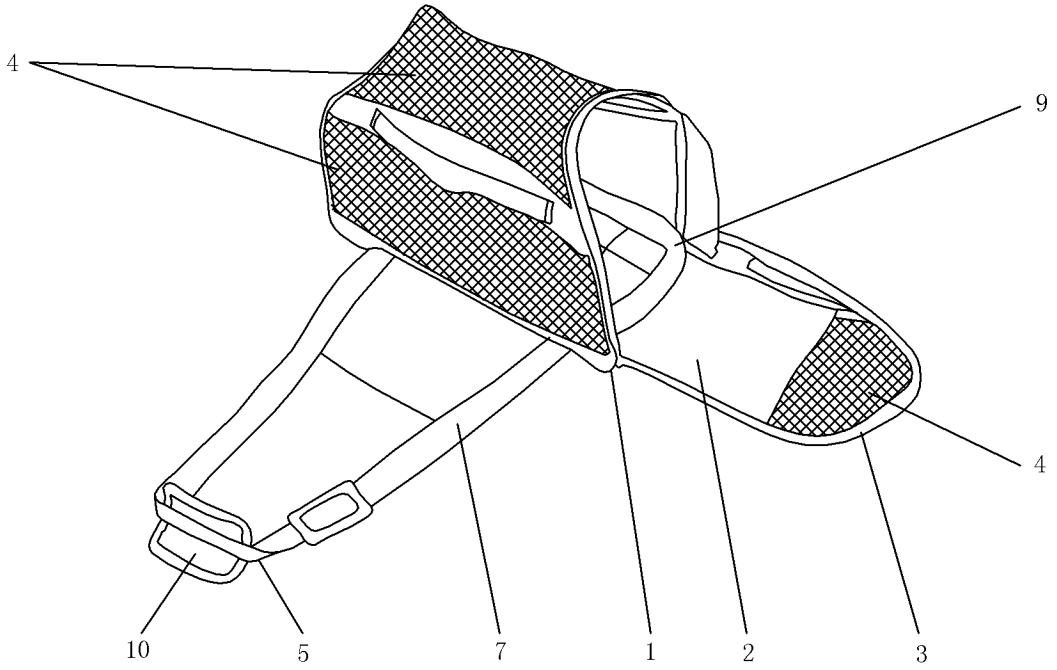

图 3

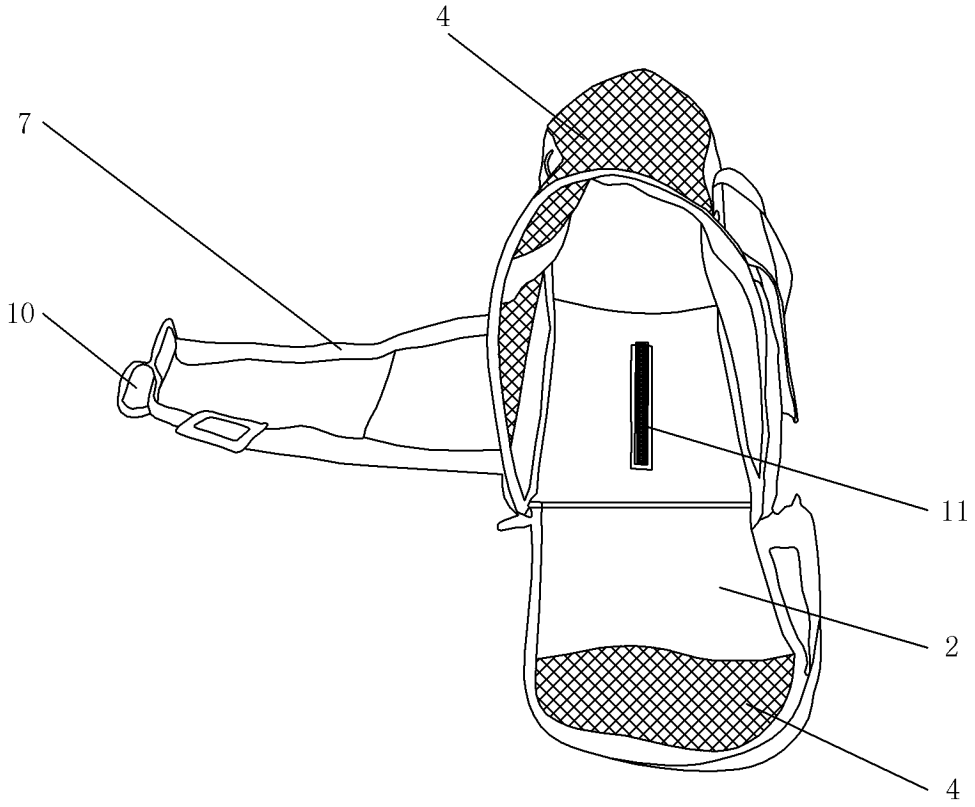

图 4

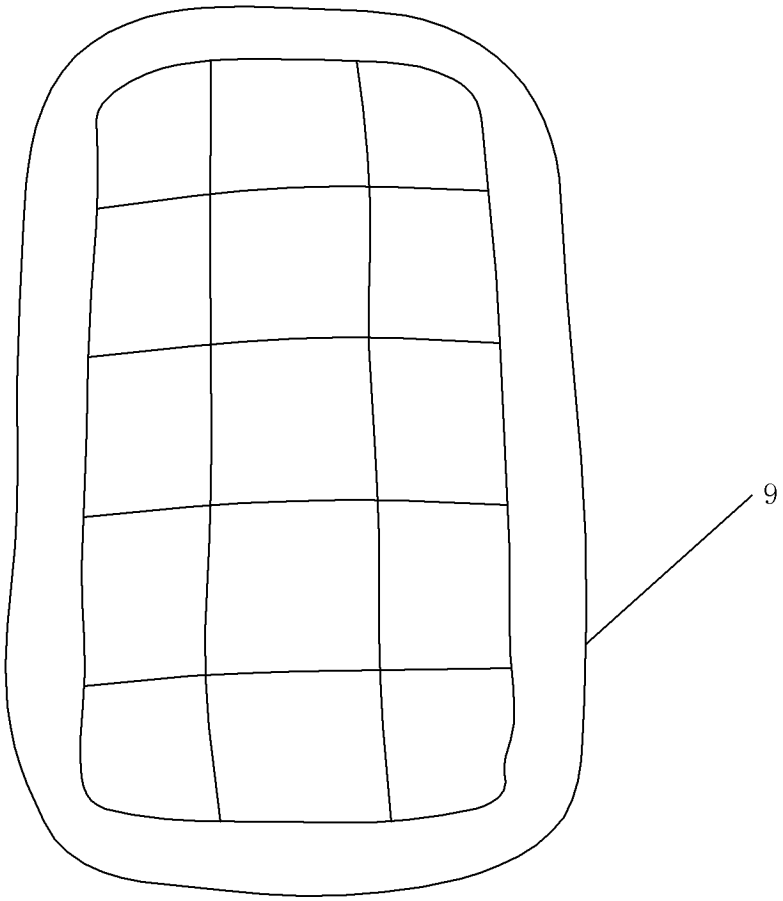

图 5

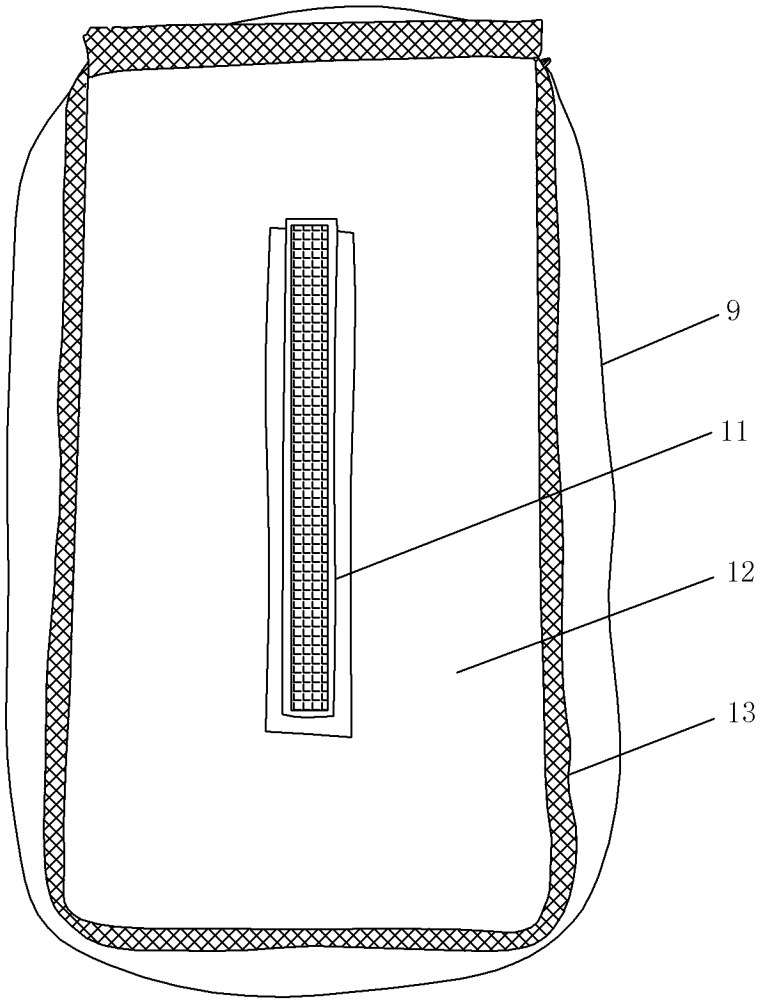

图 6