(19)中华人民共和国国家知识产权局

(12)实用新型专利

(10)授权公告号 CN 205144245 U
(45)授权公告日 2016.04.13

(21)申请号 201520854234.2

(22)申请日 2015.10.31

(73)专利权人 浙江科技学院
地址 310023 浙江省杭州市西湖区留和路318号

(72)发明人 徐涛

(74)专利代理机构 杭州浙科专利事务所（普通合伙） 33213
代理人 吴秉中

(51)Int.Cl.
*A47G 25/40*(2006.01)
*A47G 25/28*(2006.01)

权利要求书1页 说明书2页 附图1页

(54)实用新型名称

一种可折叠的旅行晾衣架

(57)摘要

本实用新型公开了一种可折叠的旅行晾衣架，包括左支架、右支架、电源插头，左支架的顶端和右支架的顶端通过转动轴活动连接，左支架的背面设置有背面吸盘，左支架的正面设置有带有螺纹的滑槽，滑槽上对应设置可上下滑动的滑块，滑块上连接有可伸缩绳索，可伸缩绳索的另一端连接到右支架的底端，右支架正面设置有紫外线灯。本实用新型结构新颖、设计合理，通过采用可伸缩的左支架、右支架活动连接，方便收放、携带，通过增加滑块和可伸缩绳索增加了可晾晒面积，配合紫外线灯既可以提高晾晒速度又能杀菌消毒。

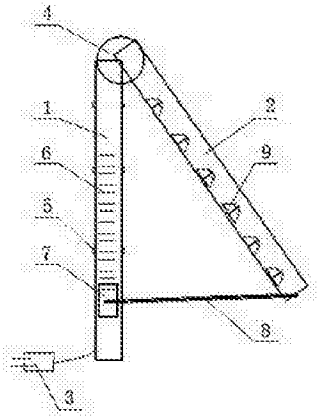


CN 205144245 U

1.一种可折叠的旅行晾衣架，其特征在于包括左支架(1)、右支架(2)、电源插头(3)，所述左支架(1)的顶端和右支架(2)的顶端通过转动轴(4)活动连接，所述左支架(1)的背面设置有吸盘(5)，所述左支架(1)的正面设置有带螺纹的滑槽(6)，所述滑槽(6)上对应设置可上下滑动的滑块(7)，所述滑块(7)上连接有可伸缩绳索(8)，所述可伸缩绳索(8)的另一端连接到右支架(2)的底端，所述右支架(2)正面设置有紫外线灯(9)。

2.如权利要求1所述的一种可折叠的旅行晾衣架，其特征在于所述转动轴(4)带有松紧调节装置。

3.如权利要求1所述的一种可折叠的旅行晾衣架，其特征在于所述电源插头(3)通过设置在左支架(1)内的暗装电源线与紫外线灯(9)相连。

4.如权利要求1所述的一种可折叠的旅行晾衣架，其特征在于所述左支架(1)和右支架(2)为可伸缩的结构。

5.如权利要求1所述的一种可折叠的旅行晾衣架，其特征在于所述可伸缩绳索(8)上设置有圆环，方便挂晾衣物。

# 一种可折叠的旅行晾衣架

## 技术领域

[0001] 本实用新型属于可折叠的衣架技术领域，具体涉及一种可折叠的旅行晾衣架。

## 背景技术

[0002] 随着人民生活水平的不断提高和健康意识的增强，人们外出旅行越来越普遍选择自带毛巾、浴巾用品，防止因酒店毛巾、浴巾消毒不彻底惹上传染性疾病，然而旅行自带毛巾、浴巾又存在晾晒不方便，如果不晾干放入旅行包反而会增加细菌滋生，目前市场上可折叠的旅行晾衣架销售很多，但是普遍存在结构简单，只能晾晒小件衣物且晾衣架安装不方便，因此市场上急需一款携带、使用方便，又能晾晒多件衣物，且具有杀菌功能的晾衣架。

## 实用新型内容

[0003] 针对现有技术中存在的问题，本实用新型的目的在于设计提供一种可折叠的旅行晾衣架。

[0004] 所述的一种可折叠的旅行晾衣架，其特征在于包括左支架、右支架、电源插头，所述左支架的顶端和右支架的顶端通过转动轴活动连接，所述左支架的背面设置有吸盘，所述左支架的正面设置有带有螺纹的滑槽，所述滑槽上对应设置可上下滑动的滑块，所述滑块上连接有可伸缩绳索，所述可伸缩绳索的另一端连接到所述右支架的底端，所述右支架正面设置有紫外线灯。

[0005] 所述的一种可折叠的旅行晾衣架，其特征在于所述转动轴带有松紧调节装置。

[0006] 所述的一种可折叠的旅行晾衣架，其特征在于所述电源插头通过设置在所述左支架内的暗装电源线与所述紫外线灯相连。

[0007] 所述的一种可折叠的旅行晾衣架，其特征在于所述左支架和右支架为可伸缩的结构。

[0008] 所述的一种可折叠的旅行晾衣架，其特征在于所述可伸缩绳索上设置有圆环方便挂晾衣物。

[0009] 本实用新型结构新颖、设计合理，通过采用可伸缩的左支架、右支架活动连接，方便收放、携带，通过增加滑块和可伸缩绳索可以调节晾晒面积，配合紫外线灯既可以提高晾晒速度又能杀菌消毒。

## 附图说明

[0010] 图1为本实用新型结构示意图；

[0011] 图中：1-左支架，2-右支架，3-电源插头，4-转动轴，5-吸盘，6-滑槽，7-滑块，8-可伸缩绳索，9-紫外线灯。

## 具体实施方式

[0012] 以下结合说明书附图来进一步说明本实用新型。

[0013] 如图1所示，本实用新型一种可折叠的旅行晾衣架，其包括左支架1、右支架2、电源插头3，为了携带方便，左支架1的顶端和右支架2的顶端通过转动轴4活动连接，为了在使用时候方便安放左支架1的背面设置有吸盘5，左支架1的正面设置有带有螺纹的滑槽6，滑槽6上对应设置可上下滑动的滑块7，滑块7上连接有可伸缩绳索8，可伸缩绳索8的另一端连接到所述右支架2的底端，为了起到杀菌作用在右支架2正面设置有紫外线灯9。

[0014] 为了使左右支架在晾晒过程中，支撑稳定右支架2不下落，优选的转动轴4带有松紧调节装置；为了携带方便，缩小体积，优选的电源插头3通过设置在左支架1内的暗装电源线与紫外线灯9相连；左支架1和右支架2采用可伸缩的结构，为了方便衣物晾晒优选的可伸缩绳索8上设置有圆环方便挂晾衣物，本实用新型结构新颖、设计合理，通过采用可伸缩的左支架、右支架活动连接，方便收放、携带，通过增加滑块和可伸缩绳索可以调节晾晒面积，配合紫外线灯既可以提高晾晒速度又能杀菌消毒。

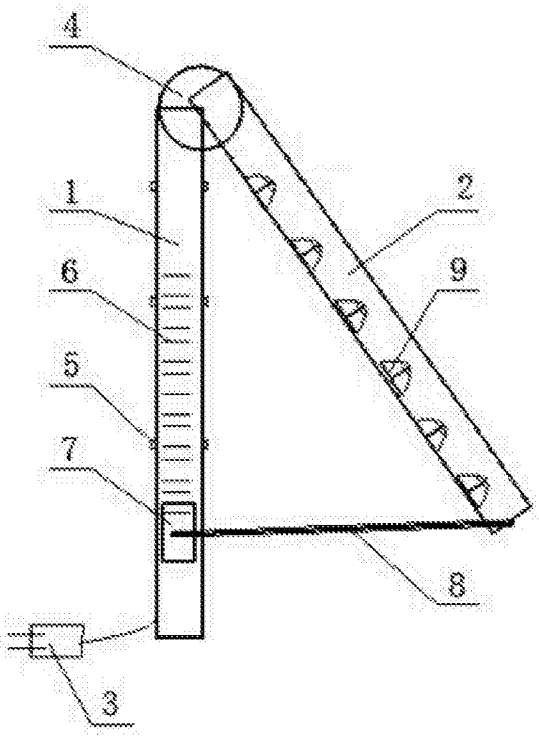


图1