(19)中华人民共和国国家知识产权局

(12)发明专利申请

(10)申请公布号 CN 102748568 A
(43)申请公布日 2012.10.24

(21)申请号 201210248314.4

(22)申请日 2012.07.18

(71)申请人 宁波市镇海文鑫视听器材有限公司
地址 315203 浙江省宁波市镇海蟹浦镇觉渡共建路1号

(72)发明人 金杰 戴勤雄

(74)专利代理机构 杭州丰禾专利事务所有限公司 33214
代理人 张强

(51)Int.Cl.
F16M 11/20(2006.01)
H04M 1/11(2006.01)

权利要求书 1 页 说明书 2 页 附图 5 页

(54)发明名称

一种支架

(57)摘要

本发明公开了一种支架，包括第一板体，所述该第一板体上活动连接有第二板体，所述第一板体上开设有第一腔体，折叠时，该第一板体位于所述的第一腔体内，所述第一板体的一端还活动设置有第三板体和第四板体，所述第三板体上活动设置有第一支撑架，所述第三板体上设置有第二腔体，折叠时，所述第一支撑架位于所述的第二腔体内，所述第四板体上活动设置有第二支撑架，所述第四板体上设置有第三腔体，折叠时，所述第二支撑架位于所述的第三腔体内。本发明可以很方便的折叠起来存放，而且折叠后的空间非常小，使用时，又可以将其展开，便于使用，从而可以腾出双手，便于使用ipod或者其它平板电脑。

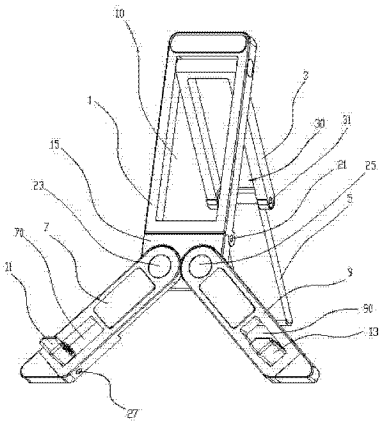

CN 102748568 A

1. 一种支架，其特征在于，包括第一板体（1），所述该第一板体（1）上活动连接有第二板体（3），所述第一板体（1）上开设有第一腔体（10），折叠时，该第一板体（1）位于所述的第一腔体（10）内，所述第一板体（1）的一端还活动设置有第三板体（7）和第四板体（9），所述第三板体（7）上活动设置有第一支撑架（11），所述第三板体（7）上设置有第二腔体（70），折叠时，所述第一支撑架（11）位于所述的第二腔体（70）内，所述第四板体（9）上活动设置有第二支撑架（13），所述第四板体（9）上设置有第三腔体（90），折叠时，所述第二支撑架（13）位于所述的第三腔体（90）内。

2. 如权利要求 1 所述的支架，其特征在于，所述第二板体（3）还活动设置有第五板体（5），所述第二板体（3）上设置有第四腔体（30），折叠时，第二板体（3）位于所述第四腔体（30）。

3. 如权利要求 1 所述的支架，其特征在于，所述第一板体（1）的一端通过第二铰链（21）铰接有一连接板（15），所述第三板体（7）和第四板体（9）可转动的设置在该连接板（15）上，所述第三板体（7）、第四板体（9）与连接板（15）处的厚度与连接板（15）临近第一板体（1）处的厚度相当。

4. 如权利要求 1 所术的支架，其特征在于，所述第二板体（3）通过第一铰链铰（19）铰接在第一板体（1）上，所述铰链的一端还设置有堵头（17），所述堵头（17）的内侧呈锥形。

5. 如权利要求 1 所术的支架，其特征在于，所述第一支撑架（11）通过第五铰链（27）铰接在第三板体（7）上。

6. 如权利要求 1 所术的支架，其特征在于，所述第二支撑架（13）通过第六铰链（29）铰接在第四板体（9）上。

一种支架

技术领域

[0001] 本发明涉及一种支架，该支架用于支撑平板电脑，手机等电子产品。

背景技术

[0002] 随着科学技术的不断进步，电子产品不断深入到普通百姓的生活，比如手机，平板电脑、MP4 等，其应用十分广泛，伴随着电子产品的日益发展以及生活水平的不断提高，电子周边产品也开始衍生，市场需求量也十分庞大，用户对不同功能、不同用途的周边产品也要求甚高。目前，比如手机，iPad 等带有显示屏的电子产品在使用时一般是拿在手里，在需要长时间播放或者工作时，手容易抖动，不平稳，另外长时间使用手容易酸。。

[0003] 为此市场上出现了较多的支架，专用于安放手机，平板电脑等，但是目前市场上的支架折叠后体积较大。

发明内容

[0004] 本发明针对现有技术中的不足，提供了一种，折叠方便，折叠后体积较小的支架。

[0005] 为了解决上述技术问题，本发明通过下述技术方案得以解决：一种支架，其特征在于，包括第一板体，所述该第一板体上活动连接有第二板体，所述第一板体上开设有第一腔体，折叠时，该第一板体位于所述的第一腔体内，所述第一板体的一端还活动设置有第三板体和第四板体，所述第三板体上活动设置有第一支撑架，所述第三板体上设置有第二腔体，折叠时，所述第一支撑架位于所述的第二腔体内，所述第四板体上活动设置有第二支撑架，所述第四板体上设置有第三腔体，折叠时，所述第二支撑架位于所述的第三腔体内。

[0006] 上述技术方案中，所述第二板体还活动设置有第五板体，所述第二板体上设置有第四腔体，折叠时，第二板体位于所述第四腔体。

[0007] 上述技术方案中，所述第一板体的一端通过第二铰链铰接有一连接板，所述第三板体和第四板体可转动的设置在该连接板上，所述第三板体、第四板体与连接板处的厚度与连接板临近第一板体处的厚度相当。

[0008] 上述技术方案中，所述第二板体通过第一铰链铰铰接在第一板体上，所述铰链的一端还设置有堵头，所述堵头的内侧呈锥形。

[0009] 上述技术方案中，所述第一支撑架通过第五铰链铰接在第三板体上。

[0010] 上述技术方案中，所述第二支撑架通过第六铰链铰接在第四板体上。有益效果：本发明与现有技术相比，具有如下有益效果：本发明可以很方便的折叠起来存放，而且折叠后的空间非常小，使用时，又可以将其展开，便于使用，从而可以腾出双手，便于使用 ipod 或者其它平板电脑。

附图说明

[0011] 图 1 为本发明完全展开后的立体结构示意图。

[0012] 图 2 为本发明的立体结构示意图，且连接板与第一板体展开，其余均处于折叠状

态。

[0013] 图 3 为第一板体和连接板完全展开时的剖视图。

[0014] 图 4 为第三板体和第一支撑架折叠后的部视图。

[0015] 图 5 为第一板体、第二板体、第五板体折叠后的剖视图

具体实施方式

下面结合附图与具体实施方式对本发明作进一步详细描述：见图 1 ～图 5，一种支架，包括第一板体 1，所述该第一板体 1 通过第一铰链铰 19 接有第二板体 3，所述第一铰链 19 的两端还套设有堵头 17，所述堵头 17 的内侧呈锥形。所述第一板体 1 上开设有一个形状、大小与第二板体 3 相应的第一腔体 10，折叠时，该第一板体 1 位于所述的第一腔体 10 内。

[0016] 所述第一板体 1 的一端通过第二铰链 21 铰接有设置有一连接板 15，所述连接板 15 通过第三铰链 23 铰接有第三板体 7，该连接权 15 还通过第四铰链 25 铰接有四板体 9，所述第三板体 7、第四板体 9 与连接板 15 处的厚度与连接板 15 临近第一板体 1 处的厚度相当。这样就可以使折叠时，尽可能的减少体积。

[0017] 所述第三板体 7 通过第五铰链 27 铰接有第一支撑架 11，所述第三板体 7 上设置有第二腔体 70，折叠时，所述第一支撑架 11 位于所述的第二腔体 70 内，所述第四板体 9 通过第六铰链 29 铰接有第二支撑架 13，所述第四板体 9 设置有第三腔体 90，折叠时，所述第二支撑架 13 位于所述的第三腔体 90 内。

[0018] 所述第二板体 3 还通过第七铰链 30 铰铰有第五板体 5，所述第二板体 3 上设置有一个形状、大小与第五板体 5 相应的第四腔体 30，折叠时，第二板体 3 位于所述第四腔体 30。

[0019] 当需要存放时，将第五板体 5 折叠在第二板体 3 设置的第四腔体 30 内，然后将第二板体 3 折叠在第一板体 1 设置的第一腔体 10 内。将第一支撑架 11 和第二支撑架 13 分别折叠在第二腔体 70 和第三腔体 90 上，然后旋转第三板体 7 和第四板体 9，使两者紧靠在一起，然后将第三板体 7、第四板体 9 和连接板 15 贴靠在第一板体 1 上。

[0020] 当将支架用于存放 ipod 或者其它平板电脑时，依次将第二板体 3、第五板体 5 展开，然后将连接板 15，第三板体 7 和第四板体 9 展开，最后将第一支撑架 11 和第二支撑架 13 展开，具体见图 1，然后将 ipod 或者其它平板电脑放置在第一支撑架 11 和第二支撑架 13 上，并使 ipod 或者其它平板电脑和背部帖靠在第三板体 7 和第四板体 9 上。

[0021] 本发明可以很方便的折叠起来存放，而且折叠后的空间非常小，使用时，又可以将其展开，便于使用，从而可以腾出双手，便于使用 ipod 或者其它平板电脑。

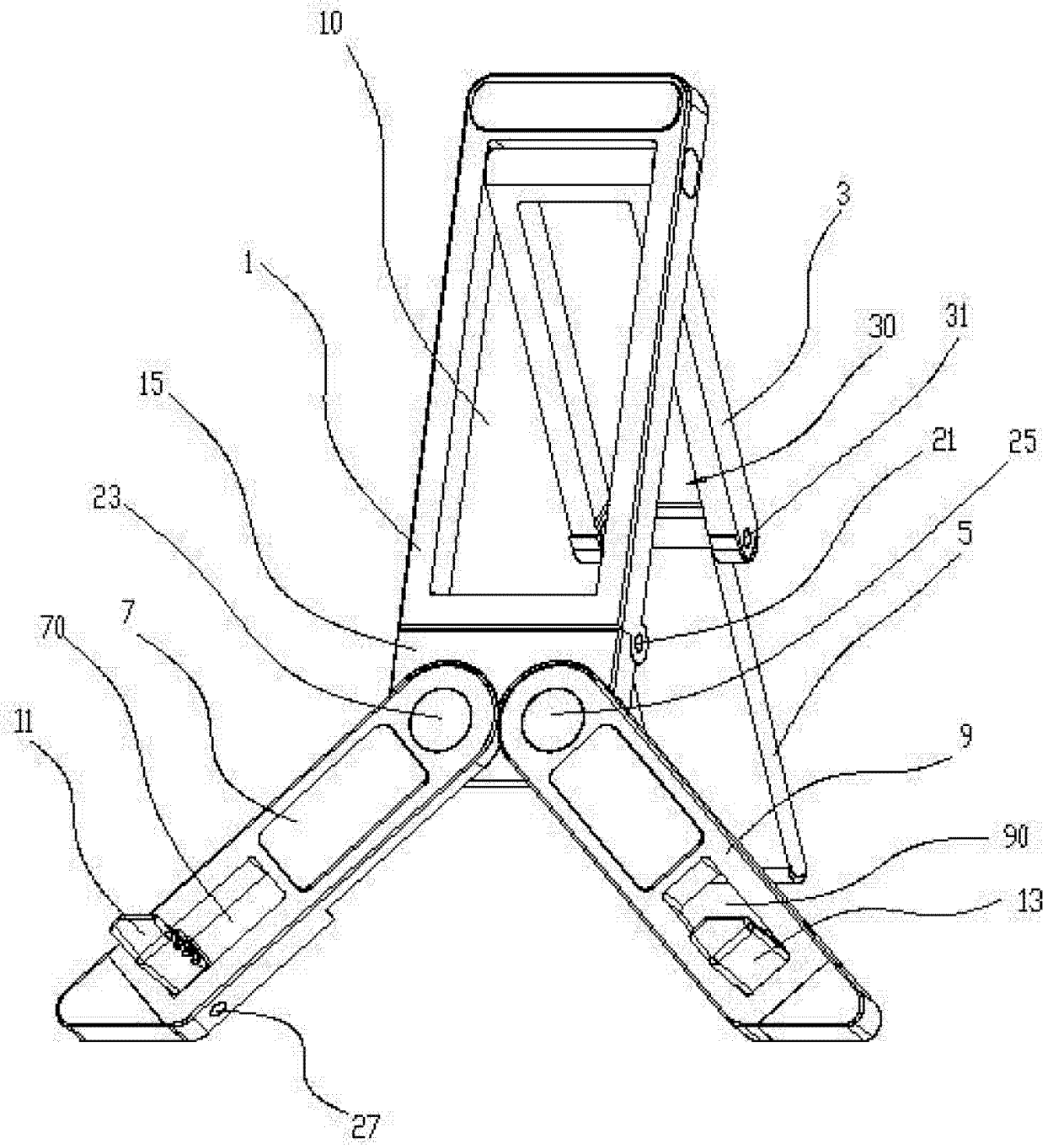

图 1

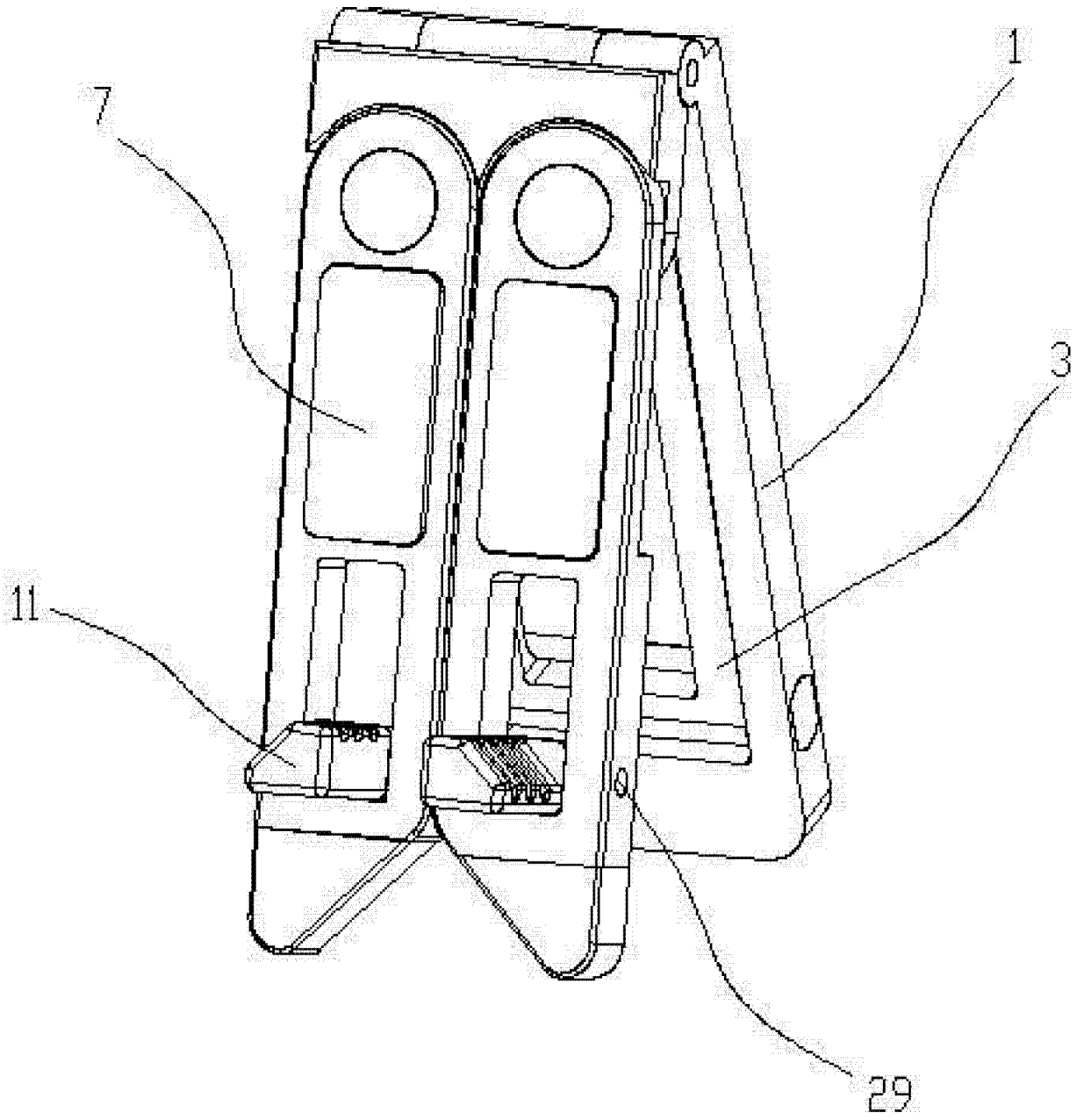

图 2

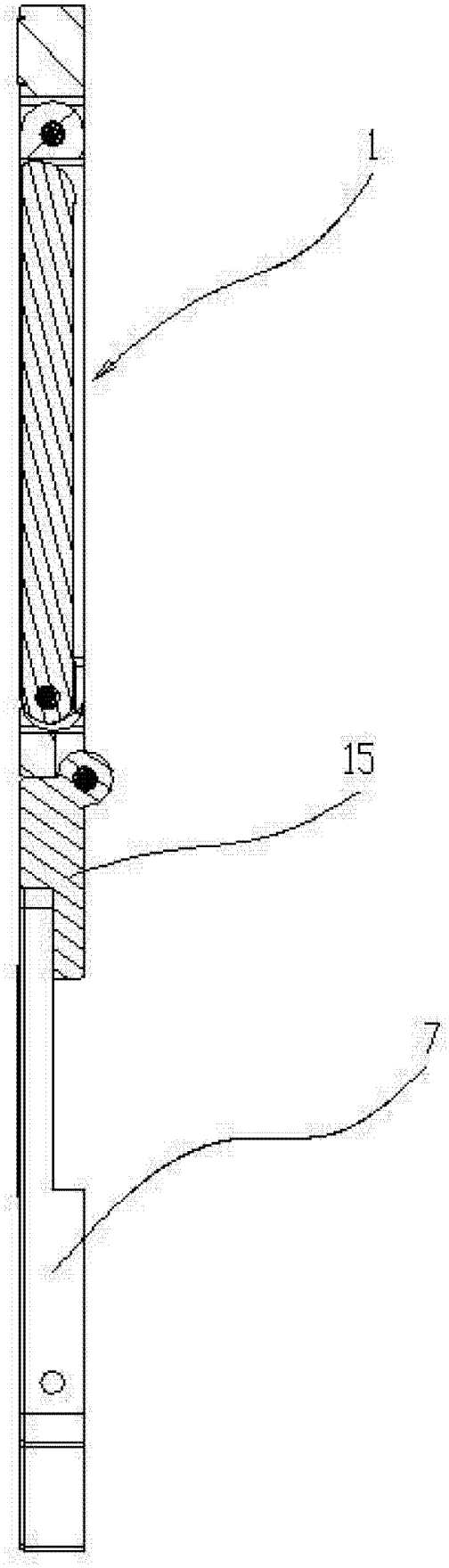

图 3

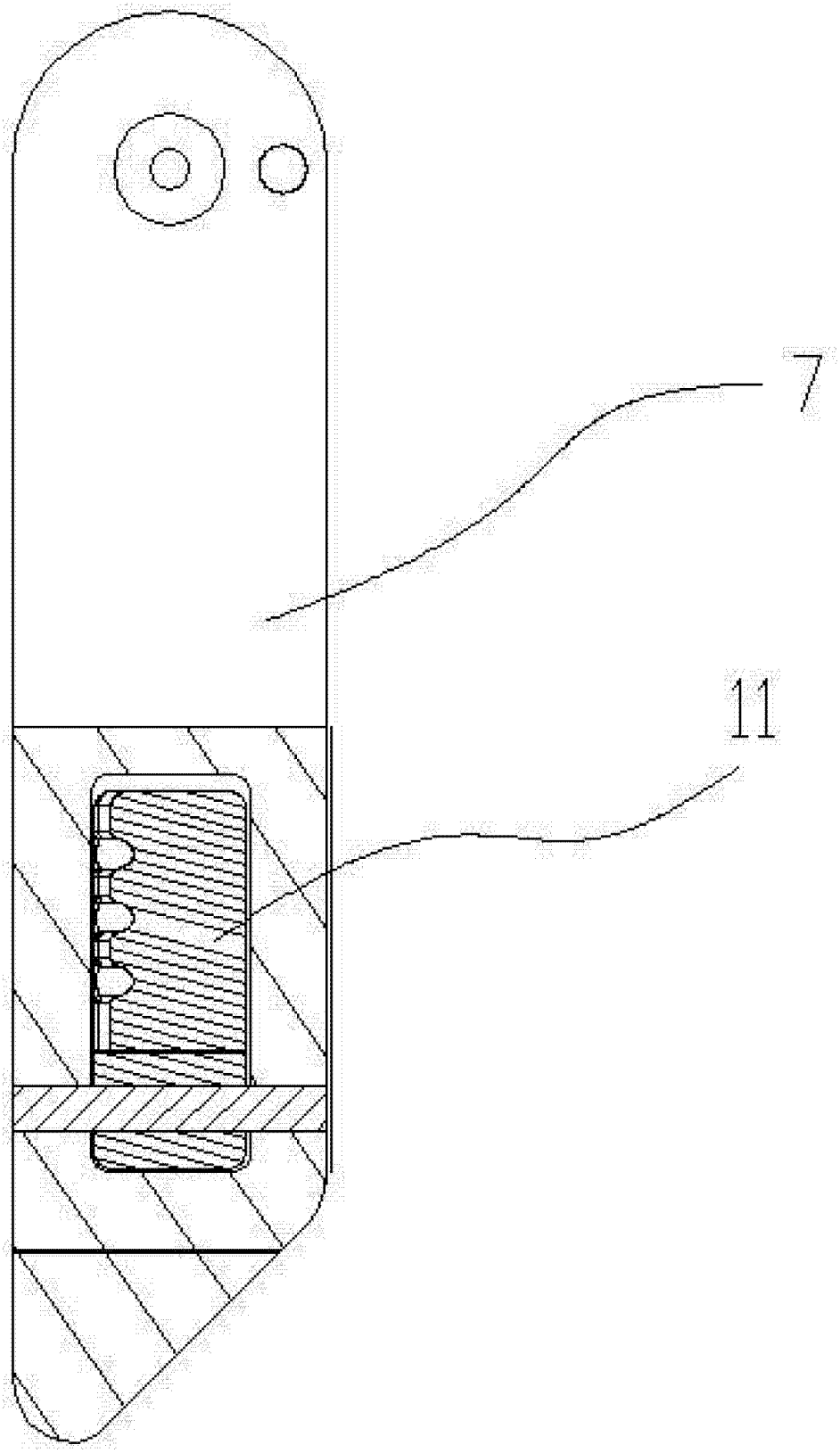

图 4

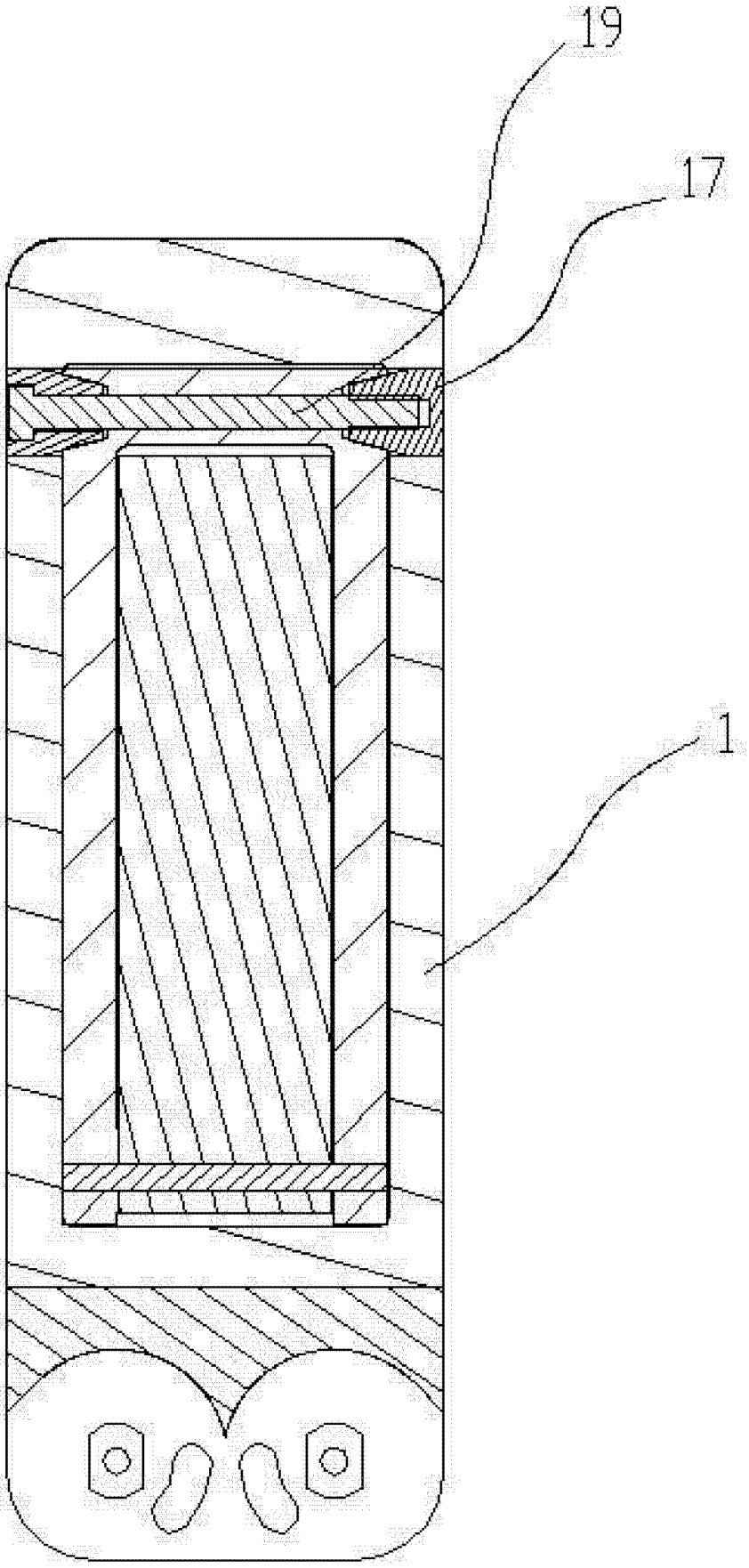

图 5