(19)中华人民共和国国家知识产权局

(12)发明专利申请

(10)申请公布号 CN 105889817 A
(43)申请公布日 2016.08.24

(21)申请号 201610226242.1

(22)申请日 2016.04.13

(71)申请人 苏州昆仑工业设计有限公司
地址 215000 江苏省苏州市苏州高新区泰山路2号(博济科技园内)

(72)发明人 张伟

(74)专利代理机构 苏州广正知识产权代理有限公司 32234
代理人 徐萍

(51)Int.Cl.
*F21S 8/00*(2006.01)
*F21V 21/14*(2006.01)
*F21V 21/22*(2006.01)
*F21Y 115/10*(2016.01)

权利要求书1页 说明书2页 附图1页

(54)发明名称

多功能键盘灯具

(57)摘要

本发明公开了一种多功能键盘灯具，包括：键盘本体、储灯槽、旋转轴、伸缩杆、折叠灯架、LED灯、盖板，所述键盘本体为透明结构，所述储灯槽设置于键盘本体上，所述盖板与所述储灯槽相连接，所述旋转轴设置于所述储灯槽内，所述伸缩杆分别于所述旋转轴和所述折叠灯架相连接，所述LED灯分别设置于键盘本体内和所述折叠灯架上。通过上述方式，本发明多功能键盘灯具，同时具备正常照明和键盘照明的功能，结构简单、功能多样、方便使用。

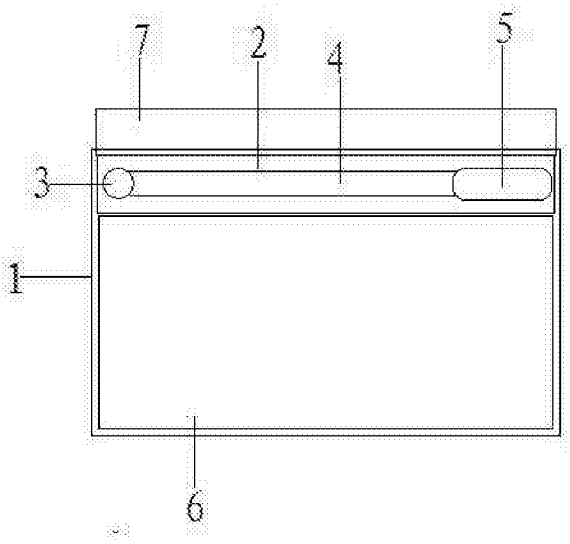


CN 105889817 A

1.一种多功能键盘灯具，其特征在于，包括：键盘本体、储灯槽、旋转轴、伸缩杆、折叠灯架、LED灯、盖板，

所述键盘本体为透明结构，所述储灯槽设置于键盘本体上，所述盖板与所述储灯槽相连接，所述旋转轴设置于所述储灯槽内，所述伸缩杆分别于所述旋转轴和所述折叠灯架相连接，所述LED灯分别设置于键盘本体内和所述折叠灯架上。

2.根据权利要求1所述的多功能键盘灯具，其特征在于，所述LED灯上连接有充电线和控制器。

3.根据权利要求1所述的多功能键盘灯具，其特征在于，所述伸缩杆与所述折叠灯架为可拆卸连接。

4.根据权利要求1所述的多功能键盘灯具，其特征在于，所述伸缩杆和所述折叠灯架设置于所述储灯槽内。

5.根据权利要求1所述的多功能键盘灯具，其特征在于，所述键盘本体与所述LED灯为可拆卸连接。

# 多功能键盘灯具

## 技术领域

[0001] 本发明涉及灯具领域，特别是涉及一种多功能键盘灯具。

## 背景技术

[0002] 灯具是一种用来照明的设备装置，其广泛的使用在生活、工作等各个地区之中。

[0003] 但是现在的灯具还存在着很大的不足，主要存在于结构不合理，使用起来不方便，而且功能单一，所以人们需要更加满足要求的灯具。

## 发明内容

[0004] 本发明主要解决的技术问题是提供一种多功能键盘灯具，具有可靠性能高、结构紧凑、价格低廉等优点，同时在灯具的应用及普及上有着广泛的市场前景。

[0005] 为解决上述技术问题，本发明采用的一个技术方案是：

提供一种多功能键盘灯具，其包括：键盘本体、储灯槽、旋转轴、伸缩杆、折叠灯架、LED灯、盖板，

所述键盘本体为透明结构，所述储灯槽设置于键盘本体上，所述盖板与所述储灯槽相连接，所述旋转轴设置于所述储灯槽内，所述伸缩杆分别于所述旋转轴和所述折叠灯架相连接，所述LED灯分别设置于键盘本体内和所述折叠灯架上。

[0006] 在本发明一个较佳实施例中，所述LED灯上连接有充电线和控制器。

[0007] 在本发明一个较佳实施例中，所述伸缩杆与所述折叠灯架为可拆卸连接。

[0008] 在本发明一个较佳实施例中，所述伸缩杆和所述折叠灯架设置于所述储灯槽内。

[0009] 在本发明一个较佳实施例中，所述键盘本体与所述LED灯为可拆卸连接。

[0010] 本发明的有益效果是：同时具备正常照明和键盘照明的功能，结构简单、功能多样、方便使用。

## 附图说明

[0011] 为了更清楚地说明本发明实施例中的技术方案，下面将对实施例描述中所需要使用的附图作简单地介绍，显而易见地，下面描述中的附图仅仅是本发明的一些实施例，对于本领域普通技术人员来讲，在不付出创造性劳动的前提下，还可以根据这些附图获得其它的附图，其中：

图1是本发明的多功能键盘灯具一较佳实施例的结构示意图。

## 具体实施方式

[0012] 下面将对本发明实施例中的技术方案进行清楚、完整地描述，显然，所描述的实施例仅是本发明的一部分实施例，而不是全部的实施例。基于本发明中的实施例，本领域普通技术人员在没有做出创造性劳动前提下所获得的所有其它实施例，都属于本发明保护的范围。

[0013] 请参阅图1，本发明实施例包括：

一种多功能键盘灯具，包括：键盘本体1、储灯槽2、旋转轴3、伸缩杆4、折叠灯架5、LED灯6、盖板7，

所述键盘本体为透明结构，所述储灯槽设置于键盘本体上，所述盖板与所述储灯槽相连接，所述旋转轴设置于所述储灯槽内，所述伸缩杆分别于所述旋转轴和所述折叠灯架相连接，所述LED灯分别设置于键盘本体内和所述折叠灯架上。

[0014] 所述LED灯上连接有充电线和控制器。

[0015] 所述伸缩杆与所述折叠灯架为可拆卸连接。

[0016] 所述伸缩杆和所述折叠灯架设置于所述储灯槽内。

[0017] 所述键盘本体与所述LED灯为可拆卸连接。

[0018] 本发明多功能键盘灯具的有益效果是：同时具备正常照明和键盘照明的功能，结构简单、功能多样、方便使用。

[0019] 以上所述仅为本发明的实施例，并非因此限制本发明的专利范围，凡是利用本发明说明书内容所作的等效结构或等效流程变换，或直接或间接运用在其它相关的技术领域，均同理包括在本发明的专利保护范围内。

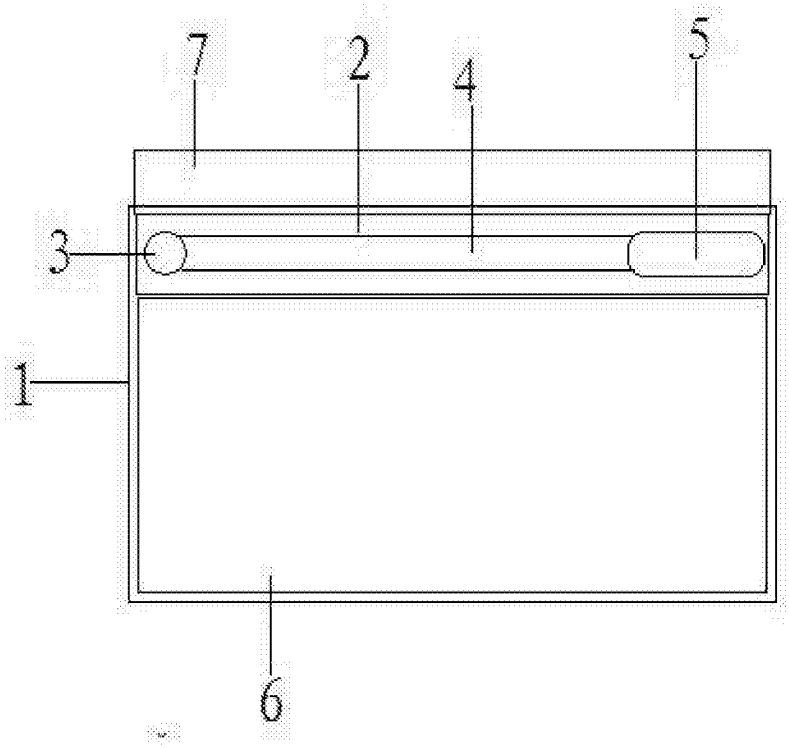


图1