[19] 中华人民共和国国家知识产权局

[51] Int. Cl.
A61J 1/06 (2006.01)
A61J 1/20 (2006.01)

[12] 实用新型专利说明书

专利号 ZL 200820175419.0

[45] 授权公告日 2009 年 8 月 5 日

[11] 授权公告号 CN 201283095Y

[22] 申请日 2008.10.30

[21] 申请号 200820175419.0

[73] 专利权人 湖南千山制药机械股份有限公司

地址 410100 湖南省长沙经济技术开发区盼盼路 9 号

[72] 发明人 刘祥华 刘 燕

[74] 专利代理机构 北京康信知识产权代理有限责任公司

代理人 尚志峰

权利要求书 1 页 说明书 4 页 附图 2 页

[54] 实用新型名称

带注射针的塑料安瓿包装

[57] 摘要

本实用新型公开了一种带注射针的塑料安瓿包装，其包括具有注射针的塑料瓶体、以及完全封闭注射针的可拆卸保护套。 其中，塑料安瓿瓶体为由注射针、连接部、及瓶身组成的一体结构。 由于本实用新型的塑料安瓿包装本身带有注射针，这样在配药时则可不用注射器，从而降低使用成本。 另外，在使用过程中不影响药液质量，用药安全。

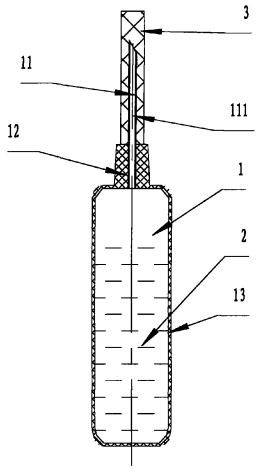

1. 一种带注射针的塑料安瓿包装，其特征在于，包括具有注射针（11）的塑料瓶体（1）、以及完全封闭所述注射针（11）的可拆卸保护套（3）。

2. 根据权利要求 1 所述的带注射针的塑料安瓿包装，其特征在于，所述塑料安瓿瓶体（1）为由注射针（11）、连接部（12）、及瓶身（13）组成的一体结构。

3. 根据权利要求 2 所述的带注射针的塑料安瓿包装，其特征在于，所述连接部（12）位于瓶身（13）上部，注射针（11）贯穿连接体（12），所述注射针内的药液通道（111）与瓶身（13）内腔相通。

4. 根据权利要求 3 所述的带注射针的塑料安瓿包装，其特征在于，所述注射针（11）在所述瓶身（13）灌装药液后置于具有所述连接部（12），所述连接部（12）热缩后固定所述注射针（11）。

5. 根据权利要求 1 所述的带注射针的塑料安瓿包装，其特征在于，所述保护套（3）为弹性体。

6. 根据权利要求 1 所述的带注射针的塑料安瓿包装，其特征在于，所述瓶身截面基本呈长方形。

7. 根据权利要求 2 至 4 中任一项所述的带注射针的塑料安瓿包装，其特征在于，所述连接部呈锥台状。

带注射针的塑料安瓿包装

技术领域

本实用新型属于医药包装领域，具体涉及一种塑料安瓿包装的结构改进。

背景技术

目前普遍采用的塑料安瓿包装如图 3 所示。采用这种形式的塑料安瓿包装，在配药时，首先拧断易折柄 **31**，露出药液通道 **32** 后，需用注射器针头通过药液通道 **32** 伸入到塑料安瓿内将药液抽出；或是药液通道做成与 6%（鲁尔）圆锥接头配套的内圆锥套，将注射器的 6%（鲁尔）圆锥接头直接插入内圆锥套形的药液通道 **32**，然后一起倒立，将药液抽出。采用注射器针头伸入瓶内抽取药液的方法，不易将瓶内药液完全抽出，很费时间。用注射器的 6%（鲁尔）圆锥接头直接插入内圆锥套形的药液通道 **32** 抽药的方法，容易在圆锥接合处出现药液泄漏现象，有发生污染的可能。这种塑料安瓿包装在配药时必须使用注射器方可实现配药，增加了使用成本。

实用新型内容

本实用新型针对现有技术的不足，提供一种配药时可不用注射器即可完成配药的带注射针的塑料安瓿包装。

为达此目的，本实用新型的带注射针的塑料安瓿包装，包括具有注射针的塑料瓶体、以及完全封闭注射针的可拆卸保护套。

优选地，上述塑料安瓿瓶体为由注射针、连接部、及瓶身组成的一体结构。

优选地，上述连接部位于瓶身上部，注射针贯穿连接体且内部的药液通道与瓶身内腔相通。

优选地，上述注射针在瓶身灌装药液后置于具有连接部，连接部热缩后固定注射针。

优选地，保护套为弹性体。

优选地，上述瓶身截面基本呈长方形。

优选地，上述连接部呈锥台状。

与现有技术相比，由于本实用新型的塑料安瓿本身带有注射针，这样配药时可则不用注射器，从而降低使用成本。另外，在使用过程中不影响药液质量，用药安全。

应该指出，以上说明和以下详细说明都是例示性的，旨在对所要求的本实用新型提供进一步的说明。

除了上面所描述的目的、特征和优点之外，本实用新型还有其它的目的、特征和优点。下面将参照图，对本实用新型的其它的目的、特征和效果作进一步详细的说明。

附图说明

构成本说明书的一部分、用于进一步理解本实用新型的图示出了多个优选实施例并与说明一起用来说明本实用新型的原理。图中：

图 1 示出了根据本实用新型的带注射针的塑料安瓿包装；

图 2 示出了图 1 所示塑料安瓿包装的俯视图；以及

图 3 示出了现有技术的塑料安瓿包装。

具体实施方式

以下结合附图和各实施例对本实用新型进行描述。

图 1 示出了根据本实用新型的带注射针的塑料安瓿包装。如图 1 所示，塑料安瓿包装包括装药液 2 的具有注射针 **11** 的塑料瓶体 **1**、以及完全封闭所述注射针 **11** 的可拆卸保护套 **3**。下面对塑料安瓿包装的各部件分别进行描述。

塑料安瓿瓶体 **1** 为由注射针 **11**、连接部 **12**、及瓶身 **13** 组成的一体结构。该连接部 **12** 位于瓶身 **13** 上部，呈锥台状，用于固定注射针 **11**，该注射针内部的药液通道 **111** 与瓶身 **13** 内腔相通，以便给药。

保护套 **3** 为弹性体，例如由橡胶材料制成，套设在注射针 **11** 外，防止注射针 **11** 被污染。

下面对塑料安瓿包装的制作过程进行描述。首先由吹塑设备制得一体形成的瓶身 **13** 和连接部 **12**，之后利用灌装设备对瓶体内灌装药液，然后，利用机械手将注射针 **11** 插入并贯穿该连接部 **12**，此时，连接部的温度仍然较高，在注射针 **11** 插入后，会继续热收缩，当其冷却时，与注射针 **11** 形成一整体而不可分离。

容易想到，上述连接部 **12** 也可以是一个单独的部件，它与瓶身 13 之间可通过螺接或焊接固定。连接部的形状可以根据需要来选设计，而不局限于锥台形。

以上所述仅为本实用新型的优选实施例而已，并不用于限制本实用新型，对于本领域的技术人员来说，本实用新型可以有各种更改和变化。凡在本实用新型的精神和原则之内，所作的任何修改、等同替换、改进等，均应包含在本实用新型的保护范围之内。

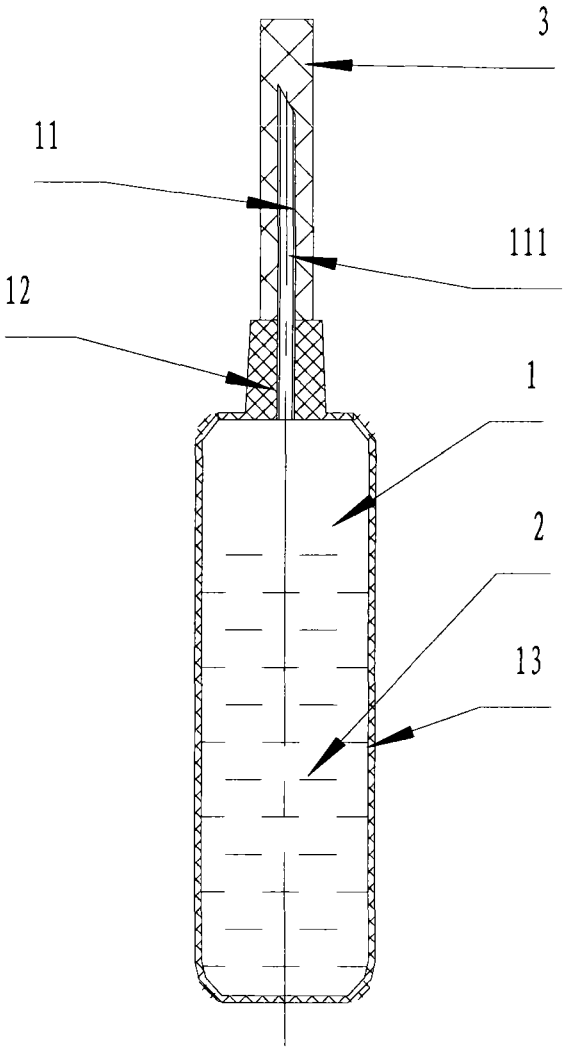

图 1

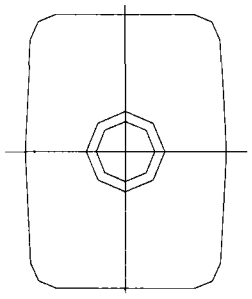

图 2

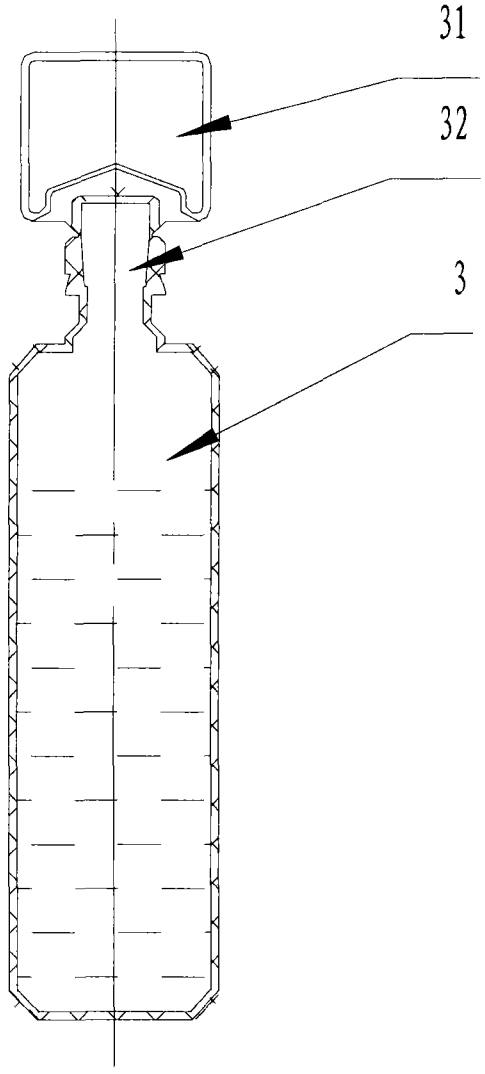

图 3