(19)国家知识产权局

(12)实用新型专利

(10)授权公告号 CN 221498761 U
(45)授权公告日 2024.08.09

(21)申请号 202420217471.7

(22)申请日 2024.01.30

(73)专利权人 安徽华垒智能制造科技有限公司
地址 239000 安徽省滁州市世纪大道801号(昭阳工业园)11号楼

(72)发明人 张飞

(51)Int.Cl.
B65C 9/36(2006.01)
B65C 9/18(2006.01)

权利要求书1页 说明书3页 附图3页

(54)实用新型名称

一种模切贴胶带机构

(57)摘要

本实用新型涉及贴胶带技术领域,具体涉及一种模切贴胶带机构,包括基板,所述基板的一侧外壁固定连接有安装架,且安装架的顶部外壁固定连接有模切气缸,所述基板的一侧外壁开设有安装口,且安装口的内壁转动连接有转动轴,所述转动轴的外壁卡接有卷料盘,所述基板的一侧外壁转动连接有收卷辊,且收卷辊的外壁卡接有收卷盘,所述基板的一侧外壁转动连接有四个滚轮。本实用新型克服了现有技术的不足,通过卷料盘、滚轮和收卷盘以及回收电机之间的配合,方便料带的自动运行,来料无需定制,节省材料成本;贴胶带形状可根据模切刀口定制,提高生产产能,通过导向杆和滑轨之间的配合,提高了贴膜精度高,完成贴膜需求。

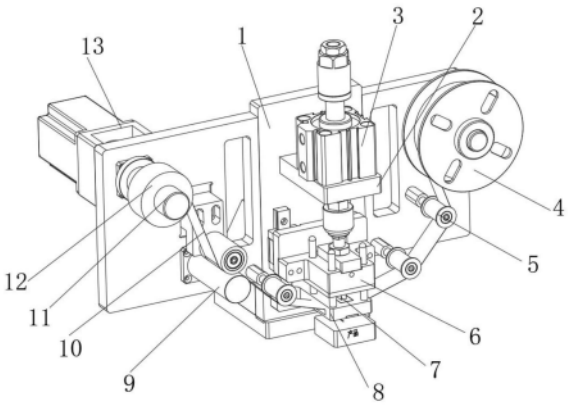

CN 221498761 U

1.一种模切贴胶带机构,包括基板(1),其特征在于:所述基板(1)的一侧外壁固定连接有安装架(2),且安装架(2)的顶部外壁固定连接有模切气缸(3),所述基板(1)的一侧外壁开设有安装口,且安装口的内壁转动连接有转动轴(15),所述转动轴(15)的外壁卡接有卷料盘(4),所述基板(1)的一侧外壁转动连接有收卷辊(11),且收卷辊(11)的外壁卡接有收卷盘(12),所述基板(1)的一侧外壁转动连接有四个滚轮(5),且四个滚轮(5)对称分布在模切气缸(3)的两侧,所述基板(1)的一侧外壁固定连接有模切基座(8),且模切基座(8)的一侧外壁开设有进料口(16),所述进料口(16)底部内壁和顶部内壁均开设有开口,所述卷料盘(4)的外壁绕接有胶带(10),且胶带(10)依次穿过滚轮(5)和进料口(16)绕接在收卷盘(12)的外壁上。

2.根据权利要求1所述的一种模切贴胶带机构,其特征在于:所述基板(1)的一侧外壁转动连接有驱动辊(9),且驱动辊(9)位于其中一个滚轮(5)的下方。

3.根据权利要求1所述的一种模切贴胶带机构,其特征在于:所述模切基座(8)顶部外壁固定连接有两个滑轨(17),且两个滑轨(17)的外壁滑动连接有同一个滑动座(18)。

4.根据权利要求3所述的一种模切贴胶带机构,其特征在于:所述滑动座(18)的一侧外壁固定连接有模切座(6),且模切座(6)底部外壁固定连接有模切刀(7)。

5.根据权利要求4所述的一种模切贴胶带机构,其特征在于:所述模切基座(8)顶部外壁固定连接有四个导向杆(19),所述模切座(6)滑动连接在四个导向杆(19)的外壁上。

6.根据权利要求5所述的一种模切贴胶带机构,其特征在于:所述模切气缸(3)的活塞杆一端固定连接在模切座(6)上。

7.根据权利要求1所述的一种模切贴胶带机构,其特征在于:所述基板(1)的一侧外壁固定连接有回收电机(13),且回收电机(13)的输出轴固定连接在收卷辊(11)上。

8.根据权利要求2所述的一种模切贴胶带机构,其特征在于:所述基板(1)的一侧外壁固定连接有驱动电机(14),且驱动电机(14)的输出轴固定连接在驱动辊(9)上。

一种模切贴胶带机构

技术领域

[0001] 本实用新型涉及贴胶带技术领域,具体为一种模切贴胶带机构。

背景技术

[0002] 一般情况下,现有高精度产品贴胶带机构都是通过剥膜机将成型好的料带剥离出来,再通过吸取机构搬运机构贴到产品上;

[0003] 现有机构的缺点是:1.来料需要定制,需要做成离心胶带,包括底膜和胶带,需要通过剥膜机剥离,来料成本高;

[0004] 2.机构复杂,需要吸取加搬运机构实现贴膜;效率低,该设备动作多,运动复杂,生产效率低。

实用新型内容

[0005] 本实用新型的目的在于解决或至少缓解现有技术中所存在的问题。

[0006] 为实现上述目的,本实用新型提供如下技术方案:一种模切贴胶带机构,包括基板,所述基板的一侧外壁固定连接有安装架,且安装架的顶部外壁固定连接有模切气缸,所述基板的一侧外壁开设有安装口,且安装口的内壁转动连接有转动轴,所述转动轴的外壁卡接有卷料盘,所述基板的一侧外壁转动连接有收卷辊,且收卷辊的外壁卡接有收卷盘,所述基板的一侧外壁转动连接有四个滚轮,且四个滚轮对称分布在模切气缸的两侧,所述基板的一侧外壁固定连接有模切基座,且模切基座的一侧外壁开设有进料口,所述进料口底部内壁和顶部内壁均开设有开口,所述卷料盘的外壁绕接有胶带,且胶带依次穿过滚轮和进料口绕接在收卷盘的外壁上。

[0007] 可选地,所述基板的一侧外壁转动连接有驱动辊,且驱动辊位于其中一个滚轮的下方。

[0008] 可选地,所述模切基座顶部外壁固定连接有两个滑轨,且两个滑轨的外壁滑动连接有同一个滑动座。

[0009] 可选地,所述滑动座的一侧外壁固定连接有模切座,且模切座底部外壁固定连接有模切刀。

[0010] 可选地,所述模切基座顶部外壁固定连接有四个导向杆,所述模切座滑动连接在四个导向杆的外壁上。

[0011] 可选地,所述模切气缸的活塞杆一端固定连接在模切座上。

[0012] 可选地,所述基板的一侧外壁固定连接有回收电机,且回收电机的输出轴固定连接在收卷辊上。

[0013] 可选地,所述基板的一侧外壁固定连接有驱动电机,且驱动电机的输出轴固定连接在驱动辊上。

[0014] 与现有技术相比,本实用新型的有益效果是:

[0015] 本实用新型通过卷料盘、滚轮和收卷盘以及回收电机之间的配合,方便料带的自

动运行,来料无需定制,节省材料成本;贴胶带形状可根据模切刀口定制,提高生产产能,通过导向杆和滑轨之间的配合,提高了贴膜精度高,完成贴膜需求。

附图说明

[0016] 图1为本实用新型的整体结构示意图;

[0017] 图2为本实用新型的立体结构示意图;

[0018] 图3为本实用新型的模切座结构示意图。

[0019] 图中:1、基板;2、安装架;3、模切气缸;4、卷料盘;5、滚轮;6、模切座;7、模切刀;8、模切基座;9、驱动辊;10、胶带;11、收卷辊;12、收卷盘;13、回收电机;14、驱动电机;15、转动轴;16、进料口;17、滑轨;18、滑动座;19、导向杆。

具体实施方式

[0020] 下面将结合本实用新型实施例中的附图,对本实用新型实施例中的技术方案进行清楚、完整地描述,显然,所描述的实施例仅仅是本实用新型一部分实施例,而不是全部的实施例。基于本实用新型中的实施例,本领域普通技术人员在没有做出创造性劳动前提下所获得的所有其他实施例,都属于本实用新型保护的范围。

[0021] 请参阅图1-3,一种模切贴胶带机构,包括基板1,基板1的一侧外壁固定连接有安装架2,且安装架2的顶部外壁固定连接有模切气缸3,模切气缸3固定在基板1上,基板1的一侧外壁开设有安装口,且安装口的内壁转动连接有转动轴15,转动轴15的外壁卡接有卷料盘4,卷料盘4卡接在转动轴15上,方便在输送胶带10时随之转动,基板1的一侧外壁转动连接有收卷辊11,且收卷辊11的外壁卡接有收卷盘12,收卷盘12的设置方便对粘贴后的胶带10进行收卷,基板1的一侧外壁转动连接有四个滚轮5,滚轮5的设置方便引导胶带10进行输送,且四个滚轮5对称分布在模切气缸3的两侧,基板1的一侧外壁固定连接有模切基座8,且模切基座8的一侧外壁开设有进料口16,进料口16底部内壁和顶部内壁均开设有开口,进料口16的设置方便对胶带10进行输送,卷料盘4的外壁绕接有胶带10,且胶带10依次穿过滚轮5和进料口16绕接在收卷盘12的外壁上,卷料盘4的设置方便对贴覆后的胶带10基带进行收卷。

[0022] 具体的,请参阅图1,基板1的一侧外壁转动连接有驱动辊9,且驱动辊9位于其中一个滚轮5的下方,驱动辊9的设置方便辅助胶带10的输送。

[0023] 具体的,请参阅图3,模切基座8顶部外壁固定连接有两个滑轨17,且两个滑轨17的外壁滑动连接有同一个滑动座18,滑动座18的一侧外壁固定连接有模切座6,且模切座6底部外壁固定连接有模切刀7,滑动座18防护带动模切座6移动,进而方便驱动模切刀7移动,从而对胶带10下压在产品上。

[0024] 具体的,请参阅图3,模切基座8顶部外壁固定连接有四个导向杆19,模切座6滑动连接在四个导向杆19的外壁上,模切气缸3的活塞杆一端固定连接在模切座6上,导向杆19的设置方便限制模切座6移动的轨迹,模切气缸3方便直接驱动模切座6移动。

[0025] 具体的,请参阅图2,基板1的一侧外壁固定连接有回收电机13,且回收电机13的输出轴固定连接在收卷辊11上,基板1的一侧外壁固定连接有驱动电机14,且驱动电机14的输出轴固定连接在驱动辊9上,回收电机13方便直接驱动收卷辊11转动,驱动电机14直接驱动

驱动辊9转动。

[0026] 工作原理:使用时,先将卷料盘4卡接在转动轴15上,然后再将胶带依次穿过滚轮5-模切基座8上的进料口16-滚轮5-绕接在收卷盘12的外壁上,将产品放置在模切基座8的正下方,模切气缸3启动,直接驱动模切座6下降,模切座6上的模切刀7直接下压胶带贴覆在产品上,然后模切气缸3恢复原位,同时回收电机13和驱动电机14同步启动,带动胶带10进行移动,防护将胶带10收卷在收卷盘12上。

[0027] 以上所述仅为本实用新型的优选实施例而已,并不用于限制本实用新型,尽管参照前述实施例对本实用新型进行了详细的说明,对于本领域的技术人员来说,其依然可以对前述各实施例所记载的技术方案进行修改,或者对其中部分技术特征进行等同替换。凡在本实用新型的精神和原则之内,所作的任何修改、等同替换、改进等,均应包含在本实用新型的保护范围之内。

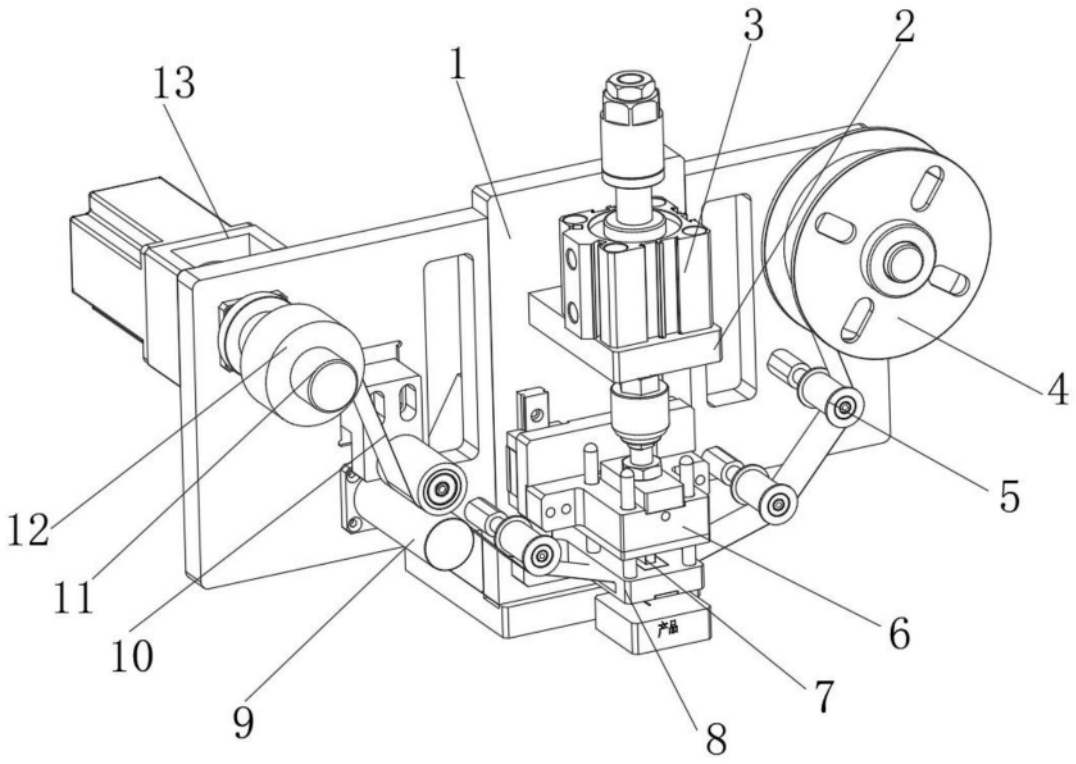

图1

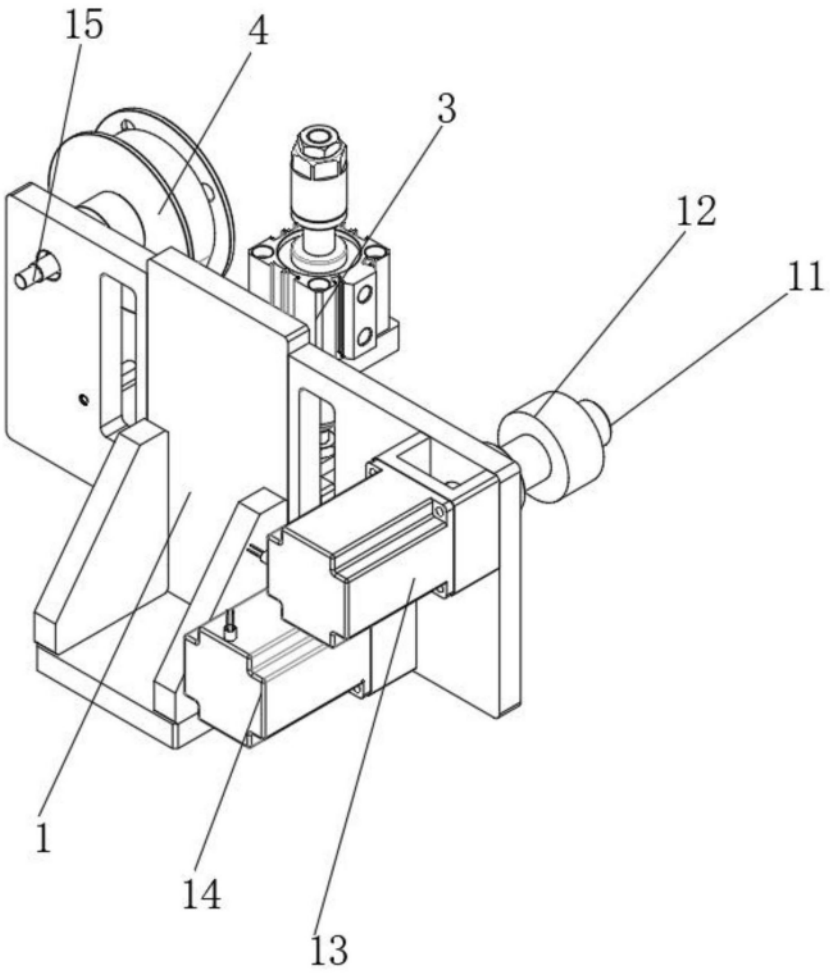

图2

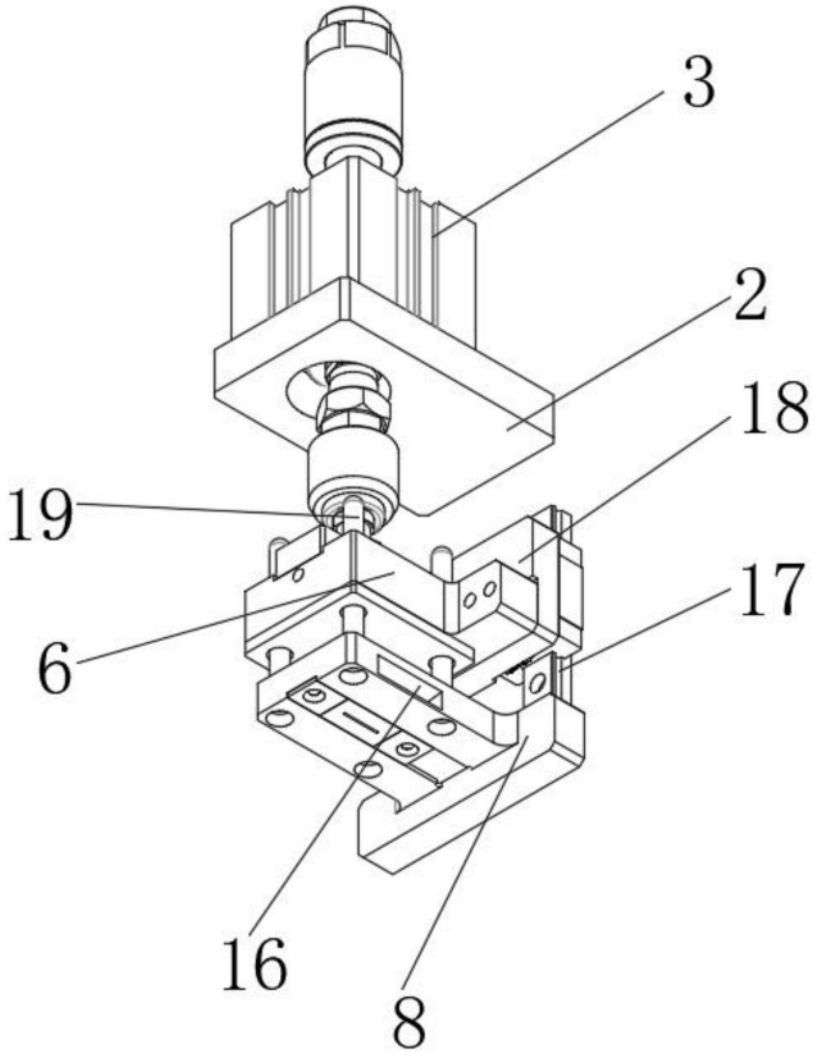

图3