(19)中华人民共和国国家知识产权局

(12)实用新型专利

(10)授权公告号 CN 213189798 U
(45)授权公告日 2021.05.14

(21)申请号 202021157725.9

(22)申请日 2020.06.19

(73)专利权人 苏州朗特斯医疗科技有限公司
地址 215151 江苏省苏州市高新区新亭路58号7号楼

(72)发明人 杨虢文

(74)专利代理机构 苏州创元专利商标事务所有限公司 32103
代理人 马明渡

(51)Int.Cl.
A61B 17/00(2006.01)

权利要求书1页 说明书3页 附图1页

(54)实用新型名称

一种胆囊切除专用收集袋

(57)摘要

一种胆囊切除专用收集袋，其特征在于：包括袋体、推送杆、束口线、推挂耳；所述袋体的一端为袋口，另一端为底部，所述推挂耳设在袋体底部，所述袋体设有浅口面和深口面，在袋口与底部的连线方向上所述浅口面与深口面的顶端具有高度差，所述浅口面为正面，所述深口面为背面，所述推送杆设有推送端和手持端，所述推挂耳为大小适配于推送端的夹套结构，所述推挂耳的开口设在袋体背面，且其方向与袋体的袋口方向一致，装配时，所述推送杆设于袋体的背面，推送端插设在夹套结构中；所述袋体的袋口设有环形收紧边，所述环形收紧边为内空环状边沿结构，所述束口线穿设于环形收紧边。

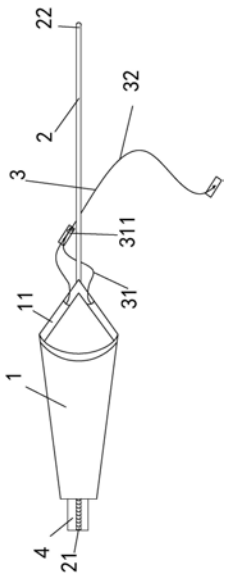

CN 213189798 U

1.一种胆囊切除专用收集袋,其特征在于:包括袋体(1)、推送杆(2)、束口线(3)、推挂耳(4);

所述袋体(1)的一端为袋口,另一端为底部,所述推挂耳(4)设在袋体(1)底部,所述袋体(1)设有浅口面和深口面,在袋口与底部的连线方向上所述浅口面与深口面的顶端具有高度差,所述浅口面为正面,所述深口面为背面,所述推送杆(2)设有推送端(21)和手持端(22),所述推挂耳(4)为大小适配于推送端(21)的夹套结构,所述推挂耳(4)的开口设在袋体(1)背面,且其方向与袋体(1)的袋口方向一致,装配时,所述推送杆(2)设于袋体(1)的背面,推送端(21)插设在夹套结构中;

所述袋体(1)的袋口设有环形收紧边(11),所述环形收紧边(11)为内空环状边沿结构,所述束口线(3)穿设于环形收紧边(11)。

2.根据权利要求1所述的胆囊切除专用收集袋,其特征在于:未穿设在内空环状边沿内部的束口线(3)分别为滑动段(31)和拉扯段(32),所述滑动段(31)的一端上设有活扣(311),所述活扣(311)滑动固定于拉扯段(32)。

3.根据权利要求2所述的胆囊切除专用收集袋,其特征在于:所述活扣(311)固定于推送杆(2)。

一种胆囊切除专用收集袋

技术领域

[0001] 本实用新型涉及微创手术器械领域，具体涉及一种胆囊切除专用收集袋。

背景技术

[0002] 微创手术作为一项技术条件相对成熟的外科手术，为广大病患减轻了痛苦，在最大程度的减小了外科手术造成的伤疤面积。然而，在胆囊手术的步骤中，取出胆囊的过程并没有严格的标准，当患者胆囊内有较多结石，或者伴有胆囊水肿时，直接将胆囊取出时往往由于胆石较硬较多或胆囊壁较薄而撕裂胆囊，从而使胆汁、胆石散落腹腔。而现在比较普遍的做法是把胆囊收集到自制器具里面。自制器具一般是使用医用手套，剪取大拇指位置，形成一个小袋子，通过套管送入人体内，把切除的胆囊放入自制的小袋子中。这种方法可以就地取材，但也存在着一定的缺点：一，自制医疗用品并不安全卫生；二，袋口敞开，切除的胆囊容易掉落回人体中，散落胆汁、胆石的清理往往会严重延长手术时间，增加手术风险。取石不净还可能会导致术后感染、压迫脏器甚至引发消化道穿孔等严重后果；三，由于没有握柄，使用时非常不便。

发明内容

[0003] 本实用新型提供一种胆囊切除专用收集袋，其目的是要解决市面上没有方便、卫生、方便的胆囊切除专用收集袋的问题。

[0004] 为达到上述目的，本实用新型采用的技术方案是：

[0005] 一种胆囊切除专用收集袋，其特征在于：包括袋体、推送杆、束口线、推挂耳；

[0006] 所述袋体的一端为袋口，另一端为底部，所述推挂耳设在袋体底部，所述袋体设有浅口面和深口面，在袋口与底部的连线方向上所述浅口面与深口面的顶端具有高度差，所述浅口面为正面，所述深口面为背面，所述推送杆设有推送端和手持端，所述推挂耳为大小适配于推送端的夹套结构，所述推挂耳的开口设在袋体背面，且其方向与袋体的袋口方向一致，装配时，所述推送杆设于袋体的背面，推送端插设在夹套结构中；

[0007] 所述袋体的袋口设有环形收紧边，所述环形收紧边为内空环状边沿结构，所述束口线穿设于环形收紧边。

[0008] 优选的，未穿设在内空环状边沿内部的束口线分别为滑动段和拉扯段，所述滑动段的一端上设有活扣，所述活扣滑动固定于拉扯段。

[0009] 优选的，所述活扣固定于推送杆。

[0010] 本实用新型的优点：

[0011] 1．本实用新型中，袋体设有浅口面与深口面，这种设计可以使得在手术前，通过调节活扣位置保持收集袋的袋口张开，而不需要另外在内空环状边沿内设置塑料支架或金属支架，手术时，拉扯束口线即可将废弃的胆囊组织保存在收集袋取出，大大节约了器材的成本，减轻了病患的经济压力；

[0012] 2．本实用新型的袋体使用尼龙面料，减少了袋体在人体内被器械或人体组织刺

破的风险，间接增加了安全性；

[0013] 3．本实用新型通过将束口线缠绕推送杆一周或固定活扣的方法，使袋体有效的约束在推送杆周围，增强了可靠性。

附图说明

[0014] 附图1 为本实用新型胆囊切除专用收集袋的示意图。

[0015] 以上附图中：1.袋体；11.环形收紧边；12.推挂耳；2.推送杆；21.推送端；22.手持端；3.束口线；31.滑动段；311.活扣；32.拉扯段；4.推挂耳。

具体实施方式

[0016] 下面结合附图及实施例对本实用新型作进一步描述：

[0017] 实施例：一种胆囊切除专用收集袋

[0018] 如图1所示，一种胆囊切除专用收集袋，其特征在于：包括收集袋1、推送杆2、束口线3；

[0019] 一种胆囊切除专用收集袋，其特征在于：包括袋体1、推送杆2、束口线3、推挂耳4；

[0020] 所述袋体1的一端为袋口，另一端为底部，所述推挂耳4设在袋体1底部，所述袋体1设有浅口面和深口面，在袋口与底部的连线方向上所述浅口面与深口面的顶端具有高度差，所述浅口面为正面，所述深口面为背面，所述推送杆2设有推送端21和手持端22，所述推挂耳4为大小适配于推送端21的夹套结构，所述推挂耳4的开口设在袋体1背面，且其方向与袋体1的袋口方向一致，装配时，所述推送杆2设于袋体1的背面，推送端21插设在夹套结构中；

[0021] 所述袋体1的袋口设有环形收紧边11，所述环形收紧边11为内空环状边沿结构，所述束口线3穿设于环形收紧边11。

[0022] 未穿设在内空环状边沿内部的束口线3分别为滑动段31和拉扯段32，所述滑动段31的一端上设有活扣311，所述活扣311滑动固定于拉扯段32。

[0023] 本实施例中，可以将束口线上的活扣311固定于推送杆2；或者，将活扣311向后缠绕一周，再滑动固定于拉扯段32；也可以将推送杆设计为管状结构，将滑动端31与拉扯段32都穿插于管状结构中。

[0024] 本实施例中，穿入内空环状边沿13的滑动端31向后缠绕推送杆2一周，再通过活扣311滑动固定于未从第一边沿口131穿入的束口线3上。通过调节活扣的位置或者调节拉扯端，可以将袋体有效的约束在推送杆上。另外，如果不使用缠绕的方式，将活扣固定在推送杆上也可以达到相同的目的。

[0025] 本实用新型中，袋体11设有浅口面与深口面，这种设计可以使得调节活扣位置保持收集袋的袋口张开，而不需要另外在内空环状边沿13内设置塑料支架或金属支架。

[0026] 本实用新型具体实施方法：手握住推送杆的手持端与束口线的拉扯端，通过穿刺器将袋体推送进入人体腹腔，将袋口推送到胆囊下端。胆囊被切除后掉入袋体，通过拉动束口线收紧收集袋袋口，收紧袋口后，将束口线缠绕在推动杆上，握住推动杆与拉扯端从穿刺器中退出。

[0027] 上述实施例只为说明本实用新型的技术构思及特点，其目的在于让熟悉此项技术

的人士能够了解本实用新型的内容并据以实施，并不能以此限制本实用新型的保护范围。凡根据本实用新型精神实质所作的等效变化或修饰，都应涵盖在本实用新型的保护范围之内。

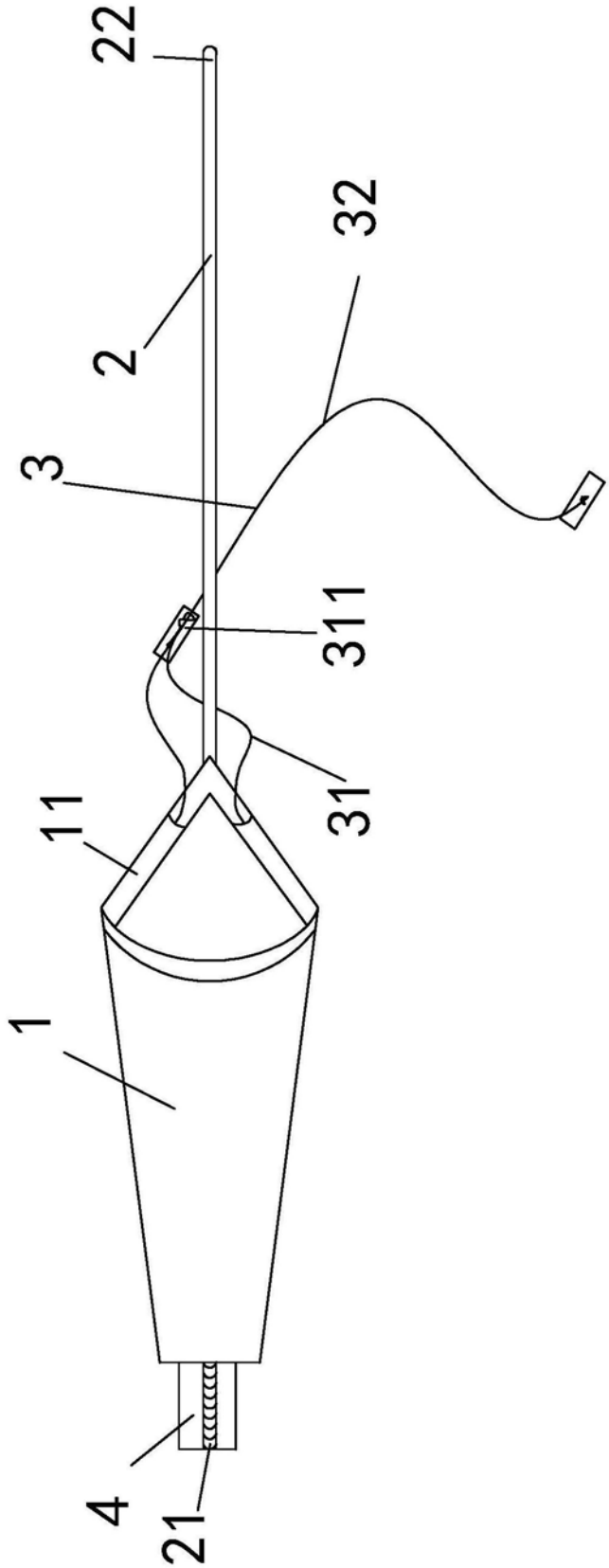

图1