(19)中华人民共和国国家知识产权局

(12)实用新型专利

(10)授权公告号 CN 203789952 U
(45)授权公告日 2014.08.27

(21)申请号 201420172131.3

(22)申请日 2014.04.10

(73)专利权人 遂宁市中心医院
地址 629000 四川省遂宁市船山区德胜西路127号

(72)发明人 喻明 王秀容 庞洪波

(74)专利代理机构 北京海虹嘉诚知识产权代理有限公司 11129
代理人 谢殿武

(51)Int.Cl.
A61B 9/00(2006.01)
A61B 5/00(2006.01)
A61B 5/12(2006.01)

权利要求书1页 说明书4页 附图1页

(54)实用新型名称

神经系统查体装置

(57)摘要

本实用新型公开了一种神经系统查体装置，包括击打体、手柄及与手柄顶端垂直连接并用于安装击打体的安装座，安装座包括独立分隔的左安装座和右安装座，击打体由硬质橡胶制成，击打体由左击打体及右击打体组成，左击打体的击打面小于右击打体的击打面，左击打体、右击打体的安装面分别与左安装座、右安装座的底面之间连接有复位件，使得击打体、击打体受到轴向力后可轴向运动；本实用新型通过专设与手柄一体成型的安装座用于安装硬橡胶击打体，使击打体与手柄形成稳固连接；击打体具有尺寸不同的两种击打面，可以产生不同的击打强度，可用于对不同体格的患者或者不同大小的部位进行敲击诊断，通用性强；击打体在安装座内运动可自动匹配敲击力度。

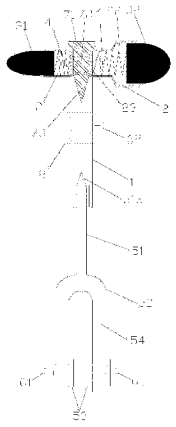

CN 203789952 U

1. 一种神经系统查体装置，其特征在于：包括凸圆柱状的击打体、长杆状的手柄及与所述手柄顶端垂直连接并用于安装所述击打体的安装座，所述手柄与所述安装座一体成型，所述安装座包括独立分隔的左安装座和右安装座，所述击打体由硬质橡胶制成，所述击打体由安装在所述左安装座的左击打体及安装在所述右安装座的右击打体组成，所述左击打体的击打面小于所述右击打体的击打面，所述左击打体、右击打体的安装面分别与所述左安装座、右安装座的底面之间连接有复位件，使得所述左击打体、右击打体受到轴向力后分别可沿所述左安装座、右安装座的轴向运动。

2. 根据权利要求 1 所述的神经系统查体装置，其特征在于：所述复位件为压簧。

3. 根据权利要求 2 所述的神经系统查体装置，其特征在于：所述左击打体、右击打体的外层颜色相异。

4. 根据权利要求 1 至 3 中任意一项所述的神经系统查体装置，其特征在于：神经系统查体装置还包括音叉，所述音叉包括与所述手柄连接的叉柄及与所述叉柄连接的 U 形叉股，所述叉柄同轴伸入所述手柄并螺纹连接。

5. 根据权利要求 4 所述的神经系统查体装置，其特征在于：所述音叉还包括套设在所述叉股上并可沿所述叉股的长度方向运动的调节块，所述调节块由可对所述叉股形成径向压力的螺旋钮 I 固定在所述叉股上，并且所述叉股表面设有刻度。

6. 根据权利要求 5 所述的神经系统查体装置，其特征在于：所述叉柄上用于与所述手柄连接的一端形成圆锥状尖端。

7. 根据权利要求 4 所述的神经系统查体装置，其特征在于：神经系统查体装置还包括用于测试触觉的探针，所述手柄为中空结构，所述安装座上位于所述左安装座和右安装座之间的位置设有连通至所述手柄的安装孔，所述探针从所述安装孔同轴伸入并可拆卸连接于所述手柄。

8. 根据权利要求 7 所述的神经系统查体装置，其特征在于：所述探针包括从上往下依次连接的针头、针身及针尖，所述安装孔为螺孔，所述针头的外径大于所述安装孔的孔径，所述针身表面设有与所述安装孔相配合连接的外螺纹，所述针尖呈圆锥状。

9. 根据权利要求 8 所述的神经系统查体装置，其特征在于：所述针头、针身及针尖一体成型。

10. 根据权利要求 7 所述的神经系统查体装置，其特征在于：所述手柄上设有一可以沿所述手柄轴向移动的重块，所述重块由可对所述手柄形成径向压力的螺旋钮 II 固定在所述手柄上。

神经系统查体装置

技术领域

[0001] 本实用新型涉及一种医疗辅助装置，特别涉及一种神经系统查体装置。

背景技术

[0002] 临床上，对神经性疾病的诊断、检查需要用到的器械种类较多，叩诊锤就是临床最常用的诊断工具之一，通过叩击身体，特别是关节部位，用以诊断相应部位的神经反射是否正常。现有的叩诊锤多以一块橡皮和一根木质或金属的手柄构成，使用时以橡皮端轻轻叩击有关部位，以观察神经肌肉的反射。这种叩诊锤结构简单、使用方便、制造成本低，但是其至少存在以下问题：第一，橡皮材质的锤头与手柄不能形成稳固连接，多次使用后容易造成锤头分离，叩诊锤的使用寿命不长；第二，软质橡皮的击打力度不足，不能有效使患者产生神经反射；第三，由于对于不同的人群击打时施加的力度大小不等，使用的锤头也不同，并且为同一病人进行诊断时也需要采用不同的力度进行敲打，目前的叩诊锤锤头形状单一，医务人员在诊断过程中需要进行更换，其通用性不强。

[0003] 因此，就需要一种神经系统查体装置，其设有专门安装击打体的结构，使击打体与手柄形成稳固连接，并且击打体具有足够的击打力度，有效使患者产生神经反射，同时可针对不同的击打要求即时变换锤头，增强通用性。

实用新型内容

[0004] 有鉴于此，本实用新型的目的在于提供一种神经系统查体装置，其设有专门安装击打体的结构，使击打体与手柄形成稳固连接，并且击打体具有足够的击打力度，有效使患者产生神经反射，同时可针对不同的击打要求即时变换锤头，增强通用性。

[0005] 本实用新型的神经系统查体装置，包括凸圆柱状的击打体、长杆状的手柄及与所述手柄顶端垂直连接并用于安装所述击打体的安装座，所述手柄与所述安装座一体成型，所述安装座包括独立分隔的左安装座和右安装座，所述击打体由硬质橡胶制成，所述击打体由安装在所述左安装座的左击打体及安装在所述右安装座的右击打体组成，所述左击打体的击打面小于所述右击打体的击打面，所述左击打体、右击打体的安装面分别与所述左安装座、右安装座的底面之间连接有复位件，使得所述左击打体、右击打体受到轴向力后分别可沿所述左安装座、右安装座的轴向运动。

[0006] 进一步，所述复位件为压簧。

[0007] 进一步，所述左击打体、右击打体的外层颜色相异。

[0008] 进一步，神经系统查体装置还包括音叉，所述音叉包括与所述手柄连接的叉柄及与所述叉柄连接的U形叉股，所述叉柄同轴伸入所述手柄并螺纹连接。

[0009] 进一步，所述音叉还包括套设在所述叉股上并可沿所述叉股的长度方向运动的调节块，所述调节块由可对所述叉股形成径向压力的螺旋钮Ⅰ固定在所述叉股上，并且所述叉股表面设有刻度。

[0010] 进一步，所述叉柄上用于与所述手柄连接的一端形成圆锥状尖端。

[0011] 进一步，神经系统查体装置还包括用于测试触觉的探针，所述手柄为中空结构，所述安装座上位于所述左安装座和右安装座之间的位置设有连通至所述手柄的安装孔，所述探针从所述安装孔同轴伸入并可拆卸连接于所述手柄。

[0012] 进一步，所述探针包括从上往下依次连接的针头、针身及针尖，所述安装孔为螺孔，所述针头的外径大于所述安装孔的孔径，所述针身表面设有与所述安装孔相配合连接的外螺纹，所述针尖呈圆锥状。

[0013] 进一步，所述针头、针身及针尖一体成型。

[0014] 进一步，所述手柄上设有一可以沿所述手柄轴向移动的重块，所述重块由可对所述手柄形成径向压力的螺旋钮 II 固定在所述手柄上。

[0015] 本实用新型的有益效果：本实用新型的神经系统查体装置，通过专设与手柄一体成型的安装座用于安装硬橡胶击打体，使击打体与手柄形成稳固连接，并且硬橡胶比外裹橡皮具有更强的击打强度；击打体具有尺寸大小不同的两种击打面，可以产生不同的击打强度，可用于对不同体格的患者或者不同大小的部位进行敲击诊断，通用性强，而且敲击准确，有利于对病情的掌握；同时，击打体可在安装座内运动，以自动匹配敲击力度，使患者感觉更舒适；本实用新型结构简单、使用方便，具有很强的推广应用价值。

附图说明

[0016] 下面结合附图和实施例对本实用新型作进一步描述：

[0017] 图 1 为本实用新型的结构示意图。

具体实施方式

[0018] 图 1 为本实用新型的结构示意图，如图所示：本实用新型的神经系统查体装置，包括凸圆柱状的击打体、长杆状的手柄 1 及与所述手柄 1 顶端垂直连接并用于安装所述击打体的安装座 2，所述手柄 1 与所述安装座 2 一体成型，所述安装座 2 包括独立分隔的左安装座 21 和右安装座 22，所述击打体由硬质橡胶制成，所述击打体由安装在所述左安装座 21 的左击打体 31 及安装在所述右安装座 22 的右击打体 32 组成，所述左击打体 31 的击打面小于所述右击打体 32 的击打面，所述左击打体 31、右击打体 32 的安装面分别与所述左安装座 21、右安装座 22 的底面之间连接有复位件 4，使得所述左击打体 31、右击打体 32 受到轴向力后分别可沿所述左安装座 21、右安装座 22 的轴向运动；手柄 1 与安装座 2 均采用金属材料如不锈钢制成，二者连接呈“T”形；安装座 2 为套筒式结构，击打体套入其中；击打面即击打体对患者部位的敲打作用面，安装面为与击打面相对的一面，如图所示当击打体为圆柱与半球的组合体时，击打面即为半球的凸弧面，安装面即为圆柱的底面；复位件 4 对击打体形成轴向预紧力，当击打体受到轴向力时复位件 4 产生伸缩变形；通过专设与手柄 1 一体成型的安装座 2 用于安装硬橡胶击打体，使击打体与手柄 1 形成稳固连接，并且硬橡胶比外裹橡皮具有更强的击打强度；击打体具有尺寸大小不同的两种击打面，可以产生不同的击打强度，可用于对不同体格的患者或者不同大小的部位进行敲击诊断，通用性强，而且敲击准确，有利于对病情的掌握；同时，击打体可在安装座 2 内运动，以自动匹配敲击力度，使患者感觉更舒适。

[0019] 本实施例中，所述复位件 4 为压簧；复位件 4 采用圆柱形压簧，其来源广泛，便于安

装，制造工艺简单，有利于降低生产成本。

[0020] 本实施例中，所述左击打体 31、右击打体 32 的外层颜色相异；采用不同颜色可以使本装置更加醒目，当然也可以按医疗程序的不同要求设置不同颜色，如红白相异的击打体用于老年患者，绿白相异的击打体用于青年患者，以配合具体的适用对象对击打体的具体结构进行区分，当然可以采用其他颜色进行区分。

[0021] 本实施例中，本神经系统查体装置还包括音叉，所述音叉包括与所述手柄 1 连接的叉柄 51 及与所述叉柄 51 连接的 U 形叉股 52，所述叉柄 51 同轴伸入所述手柄 1 并螺纹连接；叉柄 51 连接在叉股 52 闭合端的中部，使音叉整体呈 Y 形；音叉的增设使本装置具有功能的多样性，便于在进行神经反射检查时对脑血管意外病人进行听觉、反应能力的检查，使神经系统检查更全面；叉柄 51 与手柄 1 为螺纹连接的可拆卸式结构，对手柄 1 具有延长的效果，便于医务人员的使用；而且，螺纹连接便于音叉的安装、拆卸，在需要进行比较精确的听觉检查时可单独拆下音叉使用。

[0022] 本实施例中，所述音叉还包括套设在所述叉股 52 上并可沿所述叉股 52 的长度方向运动的调节块 53，所述调节块 53 由可对所述叉股 52 形成径向压力的螺旋钮Ⅰ 61 固定在所述叉股 52 上，并且所述叉股 52 表面设有刻度 54；调节块 53 通过螺旋钮Ⅰ 61 固定在叉股 52 的不同位置，对音叉的发音造成影响，使音叉能够发出不同音调、响度的声音，达到一物多用的效果，减轻医务人员携带的工具数量，提高医疗效率。

[0023] 本实施例中，所述叉柄 51 上用于与所述手柄 1 连接的一端形成圆锥状尖端 51a；尖端可用于在患者皮肤上按压，对其进行直觉测试；进一步使本装置具有功能的多样性，使神经系统检查更全面。

[0024] 本实施例中，本神经系统查体装置还包括用于测试触觉的探针，所述手柄 1 为中空结构，所述安装座 2 上位于所述左安装座 21 和右安装座 22 之间的位置设有连通至所述手柄 1 的安装孔 23，所述探针从所述安装孔 23 同轴伸入并可拆卸连接于所述手柄 1；安装孔 23 的两侧壁即为安装座 2 的底部；探针用于测试患者触觉，进一步使本装置具有功能的多样性，使神经系统检查更全面。

[0025] 本实施例中，所述探针包括从上往下依次连接的针头 71、针身 72 及针尖 73，所述安装孔 23 为螺孔，所述针头 71 的外径大于所述安装孔 23 的孔径，所述针身 72 表面设有与所述安装孔 23 相配合连接的外螺纹，所述针尖 73 呈圆锥状；针身 72 与安装孔 23 螺纹连接，便于安装、拆卸；在使用状态时，针尖 73 伸入手柄 1 内，有利于保持其洁净度，安全卫生。

[0026] 本实施例中，所述针头 71、针身 72 及针尖 73 一体成型；探针采用不锈钢材料制成，一体成型的设计能够增强探针的结构强度，延长使用寿命，并且制造工艺简单，降低生产成本。

[0027] 本实施例中，所述手柄 1 上设有一可以沿所述手柄 1 轴向移动的重块 8，所述重块 8 由可对所述手柄 1 形成径向压力的螺旋钮Ⅱ 62 固定在所述手柄 1 上；重块 8 通过螺旋钮Ⅱ 62 固定在手柄 1 上的不同位置，以调节击打块一端的重量，使在诊断过程中击打块重量和检查部位相匹配，便于对病情进行诊断，为医疗工作带来方便。

[0028] 最后说明的是，以上实施例仅用以说明本实用新型的技术方案而非限制，尽管参照较佳实施例对本实用新型进行了详细说明，本领域的普通技术人员应当理解，可以对本实用新型的技术方案进行修改或者等同替换，而不脱离本实用新型技术方案的宗旨和范

围，其均应涵盖在本实用新型的权利要求范围当中。

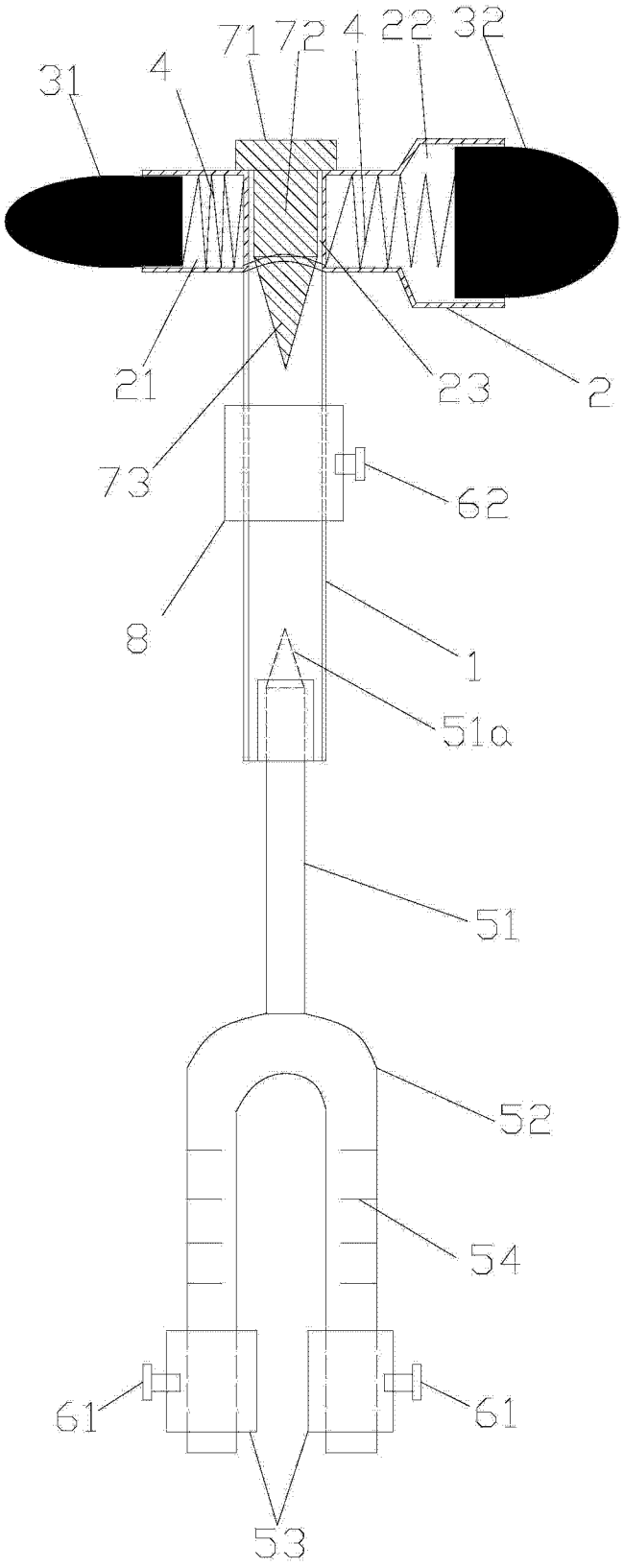

图 1