(19)国家知识产权局

(12)实用新型专利

(10)授权公告号 CN 216788189 U
(45)授权公告日 2022.06.21

(21)申请号 202220168668.7

(22)申请日 2022.01.21

(73)专利权人 四川爱斯兰特门窗科技有限公司
地址 610000 四川省成都市双流区西南航空港工业集中区

(72)发明人 谢本长 罗轩

(74)专利代理机构 北京天奇智新知识产权代理有限公司 11340
专利代理师 许驰

(51)Int.Cl.
E06B 5/10(2006.01)
E06B 3/36(2006.01)
E06B 3/66(2006.01)
E06B 7/16(2006.01)
E06B 7/14(2006.01)

权利要求书1页 说明书3页 附图5页

(54)实用新型名称

隔热断桥节能门窗

(57)摘要

本实用新型公开了隔热断桥节能门窗，属于断桥门窗领域。本实用新型包括墙体，墙体内壁开设有窗框安装槽，墙体后端面分别开设有套筒安装槽、连接杆安装槽、滑槽和连接杆转动槽，套筒安装槽底部固定连接有转动杆，转动杆周侧面转动连接有套筒，套筒周侧面固定连接有连接杆，连接杆一端固定安装有密封板，密封板前端面固定安装有窗框，密封板一表面固定安装有内玻璃，窗框内壁固定安装有安装座，安装座一表面固定安装有隔热玻璃，窗框前端面固定安装有外玻璃。本实用新型能方便安装与拆卸窗户整体，在房间装修需要从窗户吊装大型家具时能够方便的卸下整个窗户，使用简单，使用难度低，后期方便拆卸更换。

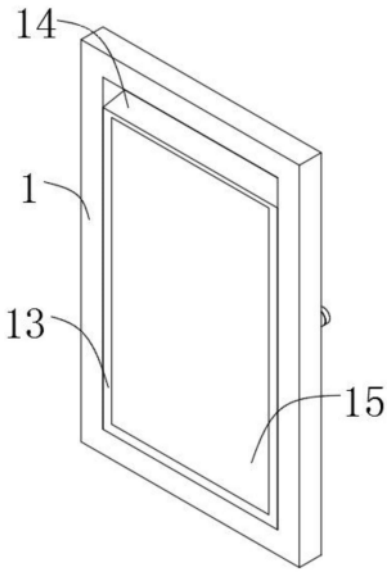

CN 216788189 U

1.隔热断桥节能门窗,包括墙体(1),其特征在于:

所述墙体(1)内壁开设有窗框安装槽(2),所述墙体(1)后端面分别开设有套筒安装槽(3)、连接杆安装槽(4)、滑槽(5)和连接杆转动槽(6),所述套筒安装槽(3)底部固定连接有转动杆(7),所述转动杆(7)周侧面转动连接有套筒(8),所述套筒(8)周侧面固定连接有连接杆(9),所述连接杆(9)一端固定安装有密封板(10),所述密封板(10)前端面固定安装有窗框(13),所述密封板(10)一表面固定安装有内玻璃(12),所述窗框(13)内壁固定安装有安装座(16),所述安装座(16)一表面固定安装有隔热玻璃(17),所述窗框(13)前端面固定安装有外玻璃(15)。

2.根据权利要求1所述的隔热断桥节能门窗,其特征在于,所述套筒(8)与套筒安装槽(3)尺寸相匹配且滑动配合,所述套筒(8)与套筒安装槽(3)转动配合。

3.根据权利要求2所述的隔热断桥节能门窗,其特征在于,所述连接杆(9)分别与连接杆安装槽(4)、滑槽(5)和连接杆转动槽(6)尺寸相匹配且滑动配合,所述连接杆安装槽(4)与连接杆转动槽(6)关于滑槽(5)对称设置。

4.根据权利要求1所述的隔热断桥节能门窗,其特征在于,所述密封板(10)后端面转动连接有把手(11),所述窗框(13)一侧面固定安装有锁扣,所述锁扣与墙体(1)卡接固定。

5.根据权利要求4所述的隔热断桥节能门窗,其特征在于,所述窗框(13)上表面开设有斜坡(14),所述斜坡(14)前端面较低。

6.根据权利要求1所述的隔热断桥节能门窗,其特征在于,所述内玻璃(12)、外玻璃(15)关于隔热玻璃(17)对称设置,所述内玻璃(12)、外玻璃(15)和隔热玻璃(17)均与窗框(13)尺寸相匹配。

7.根据权利要求1所述的隔热断桥节能门窗,其特征在于,所述密封板(10)与窗框安装槽(2)尺寸相匹配且相贴合。

隔热断桥节能门窗

技术领域

[0001] 本实用新型属于断桥门窗领域，特别是涉及隔热断桥节能门窗。

背景技术

[0002] 门窗是建筑物重要的外围护结构之一，起着遮风挡雨、隔热、隔声、采光、通风等功能，随着人们生活水平的提高，装修中对门窗的要求越来越高。

[0003] 在进行家装过程中，往往需要提前安装门窗，防止房间内漏风漏雨，但是很多家庭不满足预制的门窗，需要后期拆除更换，在家装过程中需要进驻大型的无法从楼梯进入的家具时也往往需要拆下窗户进行吊装，但是现有技术安装与拆卸较为不便，不便更换。

实用新型内容

[0004] 本实用新型的目的在于提供隔热断桥节能门窗，解决现有技术拆装不便的问题。

[0005] 为解决上述技术问题，本实用新型是通过以下技术方案实现的：

[0006] 本实用新型为隔热断桥节能门窗，包括墙体，所述墙体内壁开设有窗框安装槽，通过窗框安装槽安装窗框，所述墙体后端面分别开设有套筒安装槽、连接杆安装槽、滑槽和连接杆转动槽，所述套筒安装槽底部固定连接有转动杆，所述转动杆周侧面转动连接有套筒，套筒绕转动杆转动，所述套筒周侧面固定连接有连接杆，所述连接杆一端固定安装有密封板，密封板封闭窗户与墙体的连接处，所述密封板前端面固定安装有窗框，所述密封板一表面固定安装有内玻璃，所述窗框内壁固定安装有安装座，所述安装座一表面固定安装有隔热玻璃，所述窗框前端面固定安装有外玻璃，通过设置多层玻璃增加窗户的隔热性能。

[0007] 优选地，所述套筒与套筒安装槽尺寸相匹配且滑动配合，所述套筒与套筒安装槽转动配合，套筒安装槽高度为套筒的两倍，套筒在套筒安装槽中上下滑动。

[0008] 优选地，所述连接杆分别与连接杆安装槽、滑槽和连接杆转动槽尺寸相匹配且滑动配合，所述连接杆安装槽与连接杆转动槽关于滑槽对称设置，连接杆通过连接杆安装槽插入墙体中，连接杆通过滑槽向下落入连接杆转动槽，随后连接杆在连接杆转动槽绕转动杆转动。

[0009] 优选地，所述密封板后端面转动连接有把手，所述窗框一侧面固定安装有锁扣，所述锁扣与墙体卡接固定，通过把手控制锁扣闭合窗户。

[0010] 优选地，所述窗框上表面开设有斜坡，所述斜坡前端面较低，斜坡可以将积水排出。

[0011] 优选地，所述内玻璃、外玻璃关于隔热玻璃对称设置，所述内玻璃和隔热玻璃均与窗框尺寸相匹配。

[0012] 优选地，所述密封板与窗框安装槽尺寸相匹配且相贴合，防止漏风，增加隔热性能。

[0013] 本实用新型具有以下有益效果：

[0014] 1、本实用新型通过设置窗框安装槽、套筒安装槽、连接杆安装槽、滑槽、连接杆转

动槽、转动杆、套筒、连接杆、密封板和窗框，安装时只需将窗框沿窗框安装槽上沿推入，使套筒和连接杆插入套筒安装槽和连接杆安装槽中，随后放下窗框使套筒向下套入转动杆，连接杆顺着滑槽向下落入连接杆转动槽中，即可完成安装，此时即可方便的通过把手开合窗户，从而方便安装与拆卸窗户整体，在房间装修需要从窗户吊装大型家具时能够方便的卸下整个窗户，使用简单，使用难度低，后期方便拆卸更换。

[0015] 2、本实用新型的窗框尺寸小于窗框安装槽尺寸，使得窗户整体可以内开，密封板能够在窗户整体闭合时封闭窗户与墙体的连接处，从而防止漏风漏雨，通过设置内玻璃、外玻璃和隔热玻璃，使本装置在使用时能够有一定的隔热性能，防止房间内温度过低或过高。

[0016] 当然，实施本实用新型的任一产品并不一定需要同时达到以上所述的所有优点。

附图说明

[0017] 为了更清楚地说明本实用新型实施例的技术方案，下面将对实施例描述所需要使用的附图作简单地介绍，显而易见地，下面描述中的附图仅仅是本实用新型的一些实施例，对于本领域普通技术人员来讲，在不付出创造性劳动的前提下，还可以根据这些附图获得其他的附图。

[0018] 图1为本实用新型的隔热断桥节能门窗的结构示意图；

[0019] 图2为本实用新型的隔热断桥节能门窗的后方结构示意图；

[0020] 图3为本实用新型的隔热断桥节能门窗的后视图；

[0021] 图4为本实用新型的图3的A-A剖面示意图；

[0022] 图5为本实用新型的图4的B-B剖面示意图。

[0023] 附图中，各标号所代表的部件列表如下：1、墙体；2、窗框安装槽；3、套筒安装槽；4、连接杆安装槽；5、滑槽；6、连接杆转动槽；7、转动杆；8、套筒；9、连接杆；10、密封板；11、把手；12、内玻璃；13、窗框；14、斜坡；15、外玻璃；16、安装座；17、隔热玻璃。

具体实施方式

[0024] 下面将结合本实用新型实施例中的附图，对本实用新型实施例中的技术方案进行清楚、完整地描述，显然，所描述的实施例仅仅是本实用新型一部分实施例，而不是全部的实施例。基于本实用新型中的实施例，本领域普通技术人员在没有作出创造性劳动前提下所获得的所有其它实施例，都属于本实用新型保护的范围。

[0025] 在本实用新型的描述中，需要理解的是，术语“开孔”、“上”、“下”、“厚度”、“顶”、“中”、“长度”、“内”、“四周”等指示方位或位置关系，仅是为了便于描述本实用新型和简化描述，而不是指示或暗示所指的组件或元件必须具有特定的方位，以特定的方位构造和操作，因此不能理解为对本实用新型的限制。

[0026] 请参阅图1-图5所示，本实用新型为隔热断桥节能门窗，包括墙体1，墙体1内壁开设有窗框安装槽2，通过窗框安装槽2安装窗框13，墙体1后端面分别开设有套筒安装槽3、连接杆安装槽4、滑槽5和连接杆转动槽6，套筒安装槽3底部固定连接有转动杆7，转动杆7周侧面转动连接有套筒8，套筒8绕转动杆7转动，套筒8周侧面固定连接有连接杆9，连接杆9一端固定安装有密封板10，密封板10封闭窗户与墙体1的连接处，密封板10前端面固定安装有窗框13，密封板10一表面固定安装有内玻璃12，窗框13内壁固定安装有安装座16，安装座16一

表面固定安装有隔热玻璃17，窗框13前端面固定安装有外玻璃15，通过设置多层玻璃增加窗户的隔热性能。

[0027] 套筒8与套筒安装槽3尺寸相匹配且滑动配合，套筒8与套筒安装槽3转动配合，套筒安装槽3高度为套筒8的两倍，套筒8在套筒安装槽3中上下滑动。

[0028] 连接杆9分别与连接杆安装槽4、滑槽5和连接杆转动槽6尺寸相匹配且滑动配合，连接杆安装槽4与连接杆转动槽6关于滑槽5对称设置，连接杆9通过连接杆安装槽4插入墙体1中，连接杆9通过滑槽5向下落入连接杆转动槽6，随后连接杆9在连接杆转动槽6绕转动杆7转动。

[0029] 密封板10后端面转动连接有把手11，窗框13一侧面固定安装有锁扣，锁扣与墙体1卡接固定，通过把手11控制锁扣闭合窗户。

[0030] 窗框13上表面开设有斜坡14，斜坡14前端面较低，斜坡14可以将积水排出。

[0031] 内玻璃12、外玻璃15关于隔热玻璃17对称设置，内玻璃12、外玻璃15和隔热玻璃17均与窗框13尺寸相匹配。

[0032] 密封板10与窗框安装槽2尺寸相匹配且相贴合，防止漏风，增加隔热性能。

[0033] 本实施例的一个具体应用为：使用时先在墙体1上开设套筒安装槽3、连接杆安装槽4、滑槽5和连接杆转动槽6，随后在套筒安装槽3底部安装转动杆7，在窗框安装槽2另一侧开设卡槽，将本装置的窗框13沿窗框安装槽2的上沿插入窗框安装槽2中，使套筒8插入套筒安装槽3中，此时连接杆9同时插入连接杆安装槽4中，放下本装置，使套筒8落入套筒安装槽3底部，连接杆9通过滑槽5落入连接杆转动槽6中，此时即可方便的旋转开合本装置，转动把手11可以伸出锁扣插入卡槽中固定闭合。

[0034] 在本说明书的描述中，参考术语“一个实施例”、“示例”、“具体示例”等的描述意指结合该实施例或示例描述的具体特征、结构、材料或者特点包含于本实用新型的至少一个实施例或示例中。在本说明书中，对上述术语的示意性表述不一定指的是相同的实施例或示例。而且，描述的具体特征、结构、材料或者特点可以在任何的一个或多个实施例或示例中以合适的方式结合。

[0035] 以上公开的本实用新型优选实施例只是用于帮助阐述本实用新型。优选实施例并没有详尽叙述所有的细节，也不限制该实用新型仅为所述的具体实施方式。显然，根据本说明书的内容，可作很多的修改和变化。本说明书选取并具体描述这些实施例，是为了更好地解释本实用新型的原理和实际应用，从而使所属技术领域技术人员能很好地理解和利用本实用新型。本实用新型仅受权利要求书及其全部范围和等效物的限制。

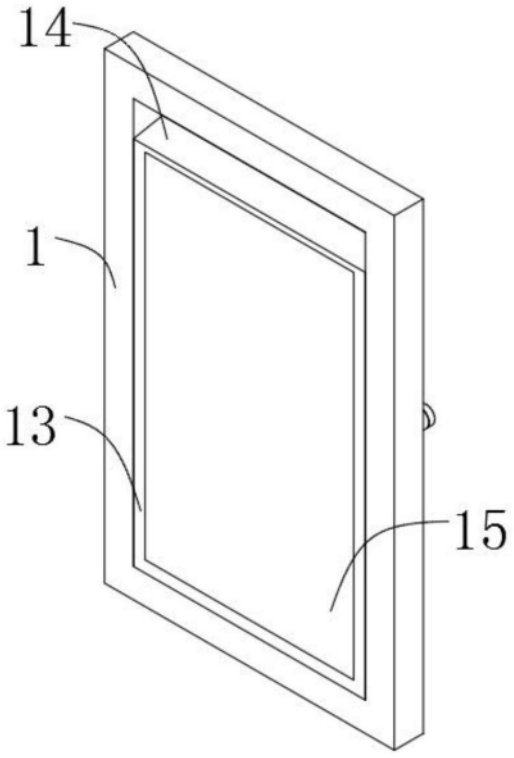

图1

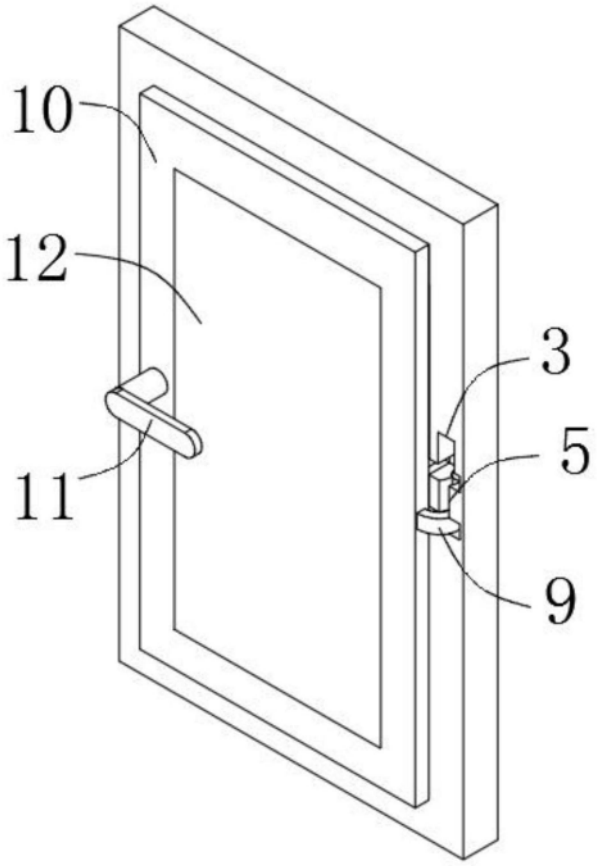

图2

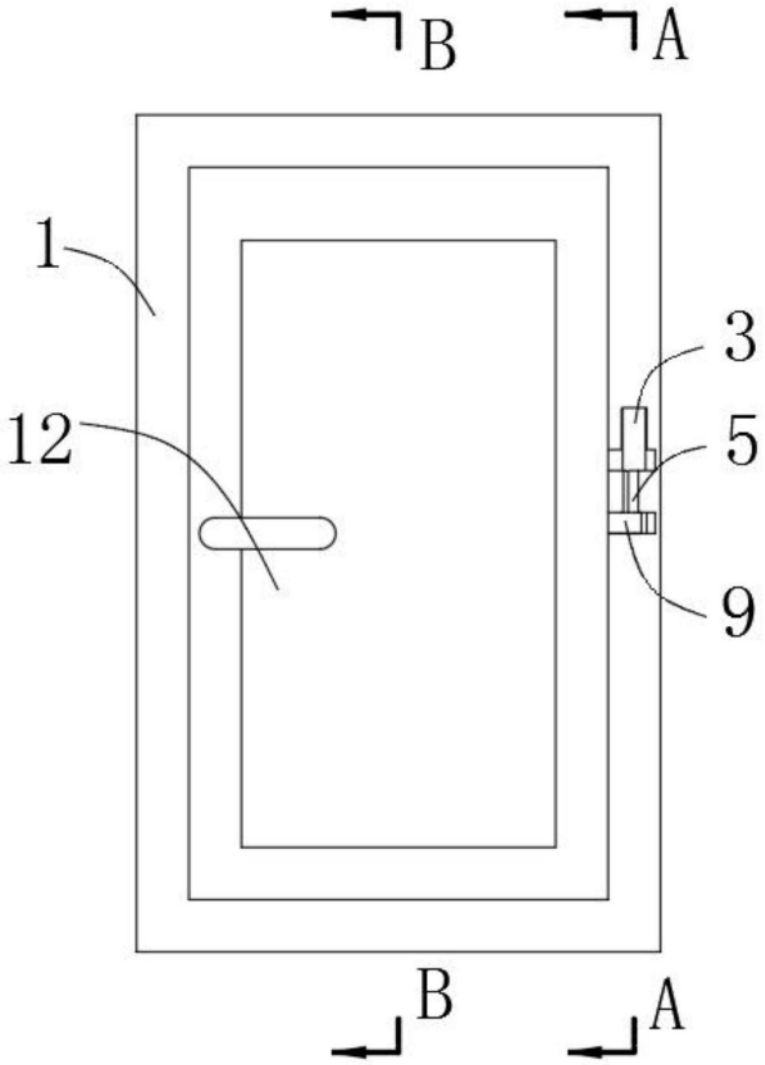

图3

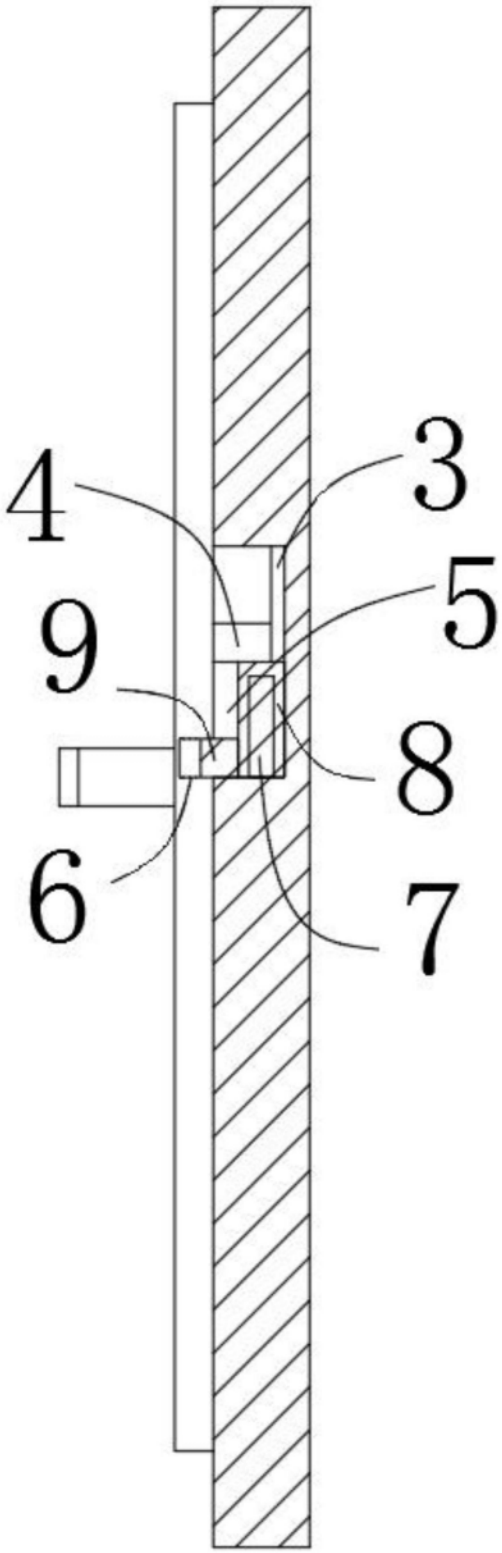

图4

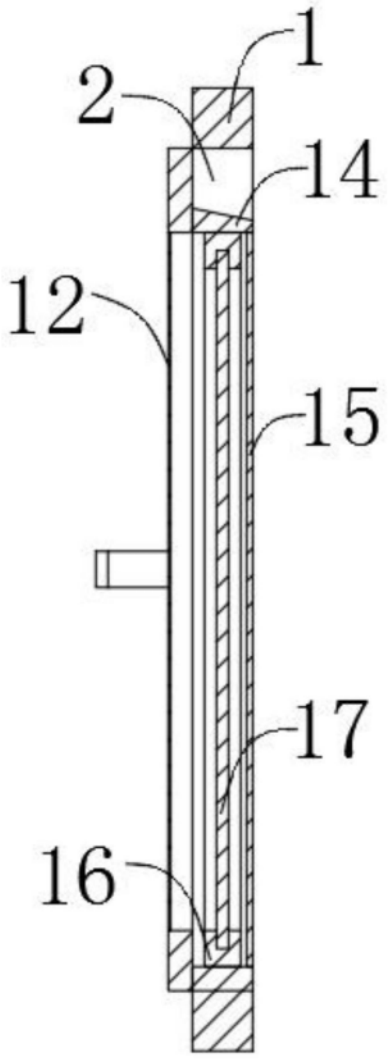

图5