(19) 대한민국특허청(KR)
(12) 공개특허공보(A)

(11) 공개번호 10-2009-0063777
(43) 공개일자 2009년06월18일

(51) Int. Cl.
A47B 95/00 (2006.01) *E06B 3/30* (2006.01)
(21) 출원번호 10-2007-0131268
(22) 출원일자 2007년12월14일
심사청구일자 2007년12월14일

(71) 출원인
옥윤선
광주광역시 남구 월산동 203-32
(72) 발명자
옥윤선
광주광역시 남구 월산동 203-32

전체 청구항 수 : 총 3 항

(54) 가구용 뚜껑

(57) 요 약

가구의 뚜껑 즉, 뚜껑이 없이 개방된 수납 공간을 갖는 가구의 수납함에 구성되는 뚜껑에 관한 것이다.

뚜껑에 체결수단을 가지는 뚜껑체결부를 구성하여 가구와 간편히 탈/장착이 가능하도록 함으로써 먼지가 앉는 것을 방지하고, 개인 물품의 효과적인 보관을 가능하게 한다.

대 표 도 - 도1

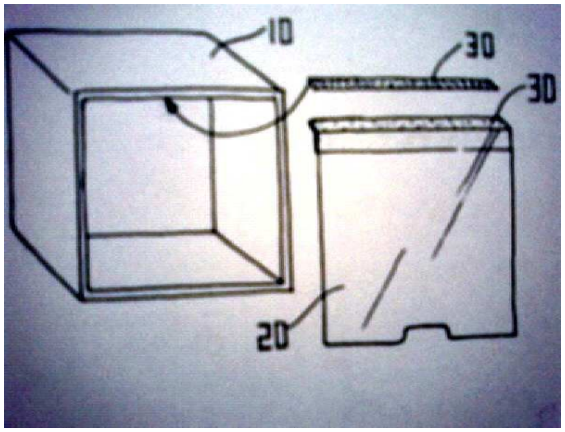

특허청구의 범위

청구항 1

뚜껑이 없이 개방된 물품 수납 공간을 가지는 가구의 수납 공간에 체결이 가능한 뚜껑을 구성하는 바, 상기 뚜껑은 가구의 수납 공간과 탈/장착이 가능한 뚜껑체결부를 가짐을 특징으로 하는 가구용 뚜껑.

청구항 2

제1항에서,

상기 탈/장착이 가능한 뚜껑의 뚜껑체결부에는 벨크로, 자석, 나사, 지퍼, 힌지, 끼움틀 가운데 어느 하나 이상의 체결수단이 구성됨을 특징으로 하는 가구용 뚜껑.

청구항 3

제2항에서,

상기 체결수단 가운데 끼움틀은 'ㄷ' 형상으로 구성됨을 특징으로 하는 가구용 뚜껑.

명 세 서

발명의 상세한 설명

기 술 분 야

<1> 가구용 뚜껑에 관한 것이다.

<2> 특히, 뚜껑이 없이 개방된 물품 수납 공간을 가진 가구에 뚜껑을 체결할 수 있도록 하는 것이다.

배 경 기 술

<3> 기존의 가구들 가운데 책장, 공간박스, 책꽂이와 같이 덮개나 뚜껑이 없이 개방된 수납 공간을 가진 채 물품을 수납하게 되는 경우 먼지가 많이 내려 앉아 더러워지기 쉽고, 보관 물품의 보관에도 어려움이 따른다.

<4> 대개 그러한 먼지를 방지하기 위해 덮개나 뚜껑, 문을 구성하지만 이러한 경우 제조 비용이 상승하게 되고, 간혹 이러한 뚜껑 기능의 덮개, 문이 가구의 사용을 불편하게 하기도 한다.

<5> 그래서 대부분의 책장, 공간박스, 책꽂이와 같은 개방형 수납 공간을 가지는 가구의 경우 일정 부분에만 덮개, 뚜껑, 문을 구성하고 다른 부분에는 개방형 수납 공간으로 두는 것이다.

<6> 하지만 그럼에도 불구하고 사용자에 따라 또는 사용 환경에 따라 먼지를 방지할 목적으로 또는 보관 물품의 비공개 필요성에 따라 덮개나 문을 필요로 하는 경우가 많지만 한 번 구입한 가구에 그러한 덮개나 문을 장착한다는 것은 어렵고, 비용이 많이 들게 된다는 문제가 따르는 것이다.

발명의 내용

해결 하고자하는 과제

<7> 그래서 본 발명에서는 뚜껑이 없이 개방된 물품 수납 공간을 가진 가구 수납부에 손쉽게 뚜껑을 탈/장착할 수 있도록 하고자 한다.

<8> 그럼으로써 수납부에 먼지가 덮여 앉는 것을 방지하고, 개인 물품을 드러내지 않고 보관할 수 있게 한다.

과제 해결수단

<9> 가구의 개방된 수납 공간에 체결할 수 있는 뚜껑을 구비하되, 상기 뚜껑에는 필요에 따라 손쉽게 가구와 상호 탈/장착이 가능한 체결수단을 구성한다.

효 과

<10> 본 발명은 다음과 같은 효과를 발생시킨다.

<11> 1. 뚜껑이 없이 개방된 물품 수납 공간을 갖는 가구 수납 공간에 먼지가 앉는 것을 방지한다.

<12> 2. 손쉽게 뚜껑을 갖출 수 있어 개인적인 물품을 외부에 드러내지 않고 보관이 가능하다.

<13> 3. 가구를 보다 고급스럽고, 깔끔하게 보이게 만든다.

발명의 실시를 위한 구체적인 내용

<14> 뚜껑이 없이 개방된 물품 수납 공간을 가지는 가구에 있어서, 상기 가구는 탈/장착이 가능한 가구용 뚜껑을 갖는다.

<15> 상기 탈/장착이 가능한 가구용 뚜껑의 뚜껑체결부에는 체결수단이 구성됨을 특징으로 하는 가구용 뚜껑.

<16> 상기 체결수단들로는 벨크로, 자석, 지퍼, 힌지, 끼움틀, 나사가 완전 고정형 또는 탈/장착형으로 구성이 가능하다.

<17> 각 명칭의 부연 설명에 이어 첨부도면을 토대로 구체적인 내용을 설명한다.

<18> 도면의 설명에 있어서 도면부호와 관계 없이 동일한 구성요소는 동일한 참조부호를 부여하고, 이에 대한 중복 설명은 생략하기로 한다.

<19> 1. 가구(10) : 보통의 목재, 합성수지재, 금속재 가구로 특히, 물품을 보관할 수 있는 공간을 구비하고 있는 가구를 지칭한다. 본 발명에서는 주로 수납함, 공간박스, 책장, 책꽂이와 같은 가구를 대상으로 하고 있다.

<20> 2. 뚜껑(20) : 본 발명의 주요 구성 요소로 상기 가구 가운데 덮개 및 뚜껑이 없어 먼지가 들어앉는 종류의 가구에 먼지를 방지해주는 역할을 하는 덮개 및 뚜껑, 문을 구성하는바, 이 덮개 및 뚜껑, 문을 지칭한다. 재질은 합성수지, 목재, 금속, 유리 및 이들을 혼용할 수 있다.

<21> 3. 뚜껑체결부(30) : 상기 뚜껑을 상기 가구에 체결하기 위한 구성 요소로, 뚜껑의 어느 한 곳 이상에 다양한 체결수단을 구성하게 된다. 상기 체결수단의 예로는 나사, 벨크로, 자석, 끼움틀, 지퍼를 들 수 있다. 뚜껑체결부는 대개 가구와 뚜껑에 각각 구성되게 되며, 상기 가구와 뚜껑 사이에서 서로 대응되는 한 쌍의 체결수단으로 구성된다. 도면에서 뚜껑체결부는 곧 체결수단을 의미하기도 한다.

<22> 4. 끼움틀(31) : 요철 구조의 체결수단으로 볼 수 있다. 예를 들면, 가구의 수납부 정면 상단에 홈을 구성하고, 뚜껑에는 상기 가구의 홈과 대응되는 끼움틀을 통해 가구에 뚜껑을 체결할 수 있도록 하는 것이다. 물론 끼움틀은 가구에 따라 구성 위치, 숫자는 임의적으로 구성할 수 있다. 즉, 끼움틀은 뚜껑체결부가 가구에 체결되기 위해 끼워지고, 장착되는 일련의 끼우거나 끼워지는 수단들인 것이다.

<23> [도1], 본 발명에 따른 주요 구성 수단을 전개해 보인 전개도 겸 실시예 1을 본다.

<24> 가구, 뚜껑, 뚜껑체결부를 볼 수 있다.

<25> 가구는 공간박스를 예로 들었으며, 뚜껑체결부의 체결수단은 벨크로를 예로 들었고, 뚜껑은 투명한 플라스틱판을 예로 들었다.

<26> 이는 본 발명의 가장 바람직한 실시예가 될 수 있으며, 상기 실시예 외에 당연히 그와 유사, 대체될 수 있는 구성들로도 구성될 수 있을 것이다.

<27> 상기 벨크로는 가구의 상단 저면, 정면, 또는 평면의 가장자리에 접착에 의한 부착 또는 나사에 의한 고정이 되도록 하고, 이에 대응되도록 뚜껑의 상단에도 벨크로를 구성하게 된다.

<28> 뚜껑체결부로 인해 가구에 체결된 뚜껑은 가구의 덮개, 뚜껑, 문 역할을 수행하여 수납 공간에 먼지가 못 앉게 하고, 보관 물품에 대한 비공개를 돕게 되는 것이다.

<29> [도2], 본 발명에 따른 실시예 2를 본다.

<30> 역시 공간박스를 가구의 예로 들었고, 뚜껑체결부의 체결수단으로는 요철구조의 끼움틀로 구성하였다.

<31> 즉, 가구에는 요홈을 구성하고, 뚜껑에는 요철을 구성하여 서로 대응되는 한 쌍의 끼움틀을 형성하여 뚜껑체결부를 이루도록 하였다.

<32> 가구에 구성된 요홈은 상단에 구성하는 것이 무난할 것이며, 경우에 따라 측면에도 구성할 수 있다.

<33> 뚜껑에 구성되는 요철은 뚜껑과 하나의 구조체로 이루어지되, 도면과 같이 뚜껑이 가구에 체결된 이후 자유로운 여닫음이 가능하도록 힌지를 가진 구조 또는 힌지 기능을 가질 수 있도록 자유로운 꺾임이 가능한 구조로 적용될 수 있다.

<34> [도3], 본 발명의 실시예 3을 본다.

<35> 뚜껑체결부, 뚜껑을 볼 수 있다.

<36> 뚜껑체결부의 체결수단에는 가구의 가장자리에 바로 끼워 장착함으로써 사용이 가능한 뚜껑 구조를 갖고 있다.

<37> 즉, 'ㄷ' 형상의 체결수단을 가진 것이라 할 수 있으며, 또 다른 방식의 끼움틀 구조를 갖는 뚜껑체결부의 체결수단으로 볼 수 있는 것이다.

<38> 상기 'ㄷ' 형상의 체결수단은 금속재, 합성수지재로 적용되며, 가구에 끼워져 장착되기 위한 탄성력이 있다고 볼 수 있다.

<39> 이러한 구조의 뚜껑체결부 및 뚜껑은 규격만 맞춘다면 어느 가구에도 다양한 적용 및 사용이 가능할 것이다.

<40> 도면에는 설명을 못 하였으나 기본적으로 본 발명에서 다음과 같은 추가 구성 및 다른 실시예들을 떠올릴 수 있다.

<41> 1. 씽크대의 씽크볼에도 본 발명을 적용할 수 있다.

<42> 2. 뚜껑에는 뚜껑체결부 외에 손잡이를 구성할 수 있다.

<43> 3. 뚜껑 표면에는 메모보드 기능을 구성할 수 있다.

<44> 4. 뚜껑 표면에는 거울 기능을 구성할 수 있다.

<45> 5. 나사로 고정하는 힌지를 가지는 뚜껑체결부를 구성할 수 있다.

<46> 6. 가구의 수납함 양쪽 측면 벽의 좌, 우 상단에 각각 뚜껑이 직접적으로 여닫이 기능을 할 수 있는 요홈을 구성하여 뚜껑의 좌, 우 끝이 끼워지도록 하여 간단히 힌지 기능을 수행할 수 있다. 즉, 보통의 문이 위, 아래에 축을 이뤄 열고 닫을 수 있는 방식과 같은 것이다.

<47> 7. 뚜껑은 꼭 단단한 하드타입이 아닌 섬유재 및 롤브라인드 형태로도 적용이 가능할 것이다.

도면의 간단한 설명

<48> 도1 : 본 발명에 따른 주요 구성 수단을 전개해 보인 전개도 겸 실시예 1.

<49> 도2 : 본 발명에 따른 실시예 2.

<50> 도3 : 본 발명의 실시예 3.

<51> 도면의 주요부분에 대한 부호의 설명

<52> 10:가구 20:뚜껑 30:뚜껑체결부 31:끼움틀

도면

도면1

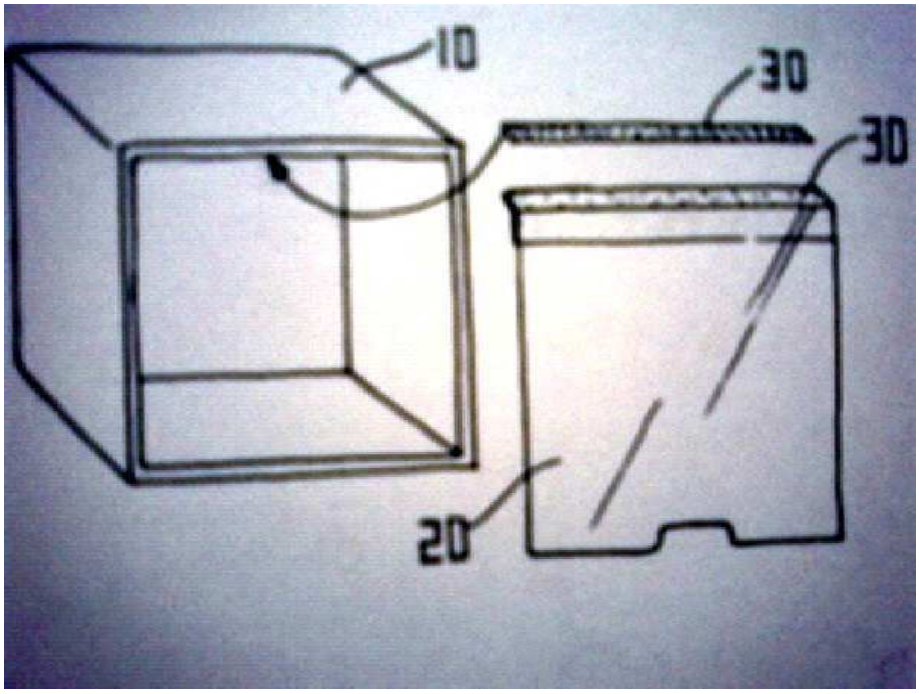

도면2

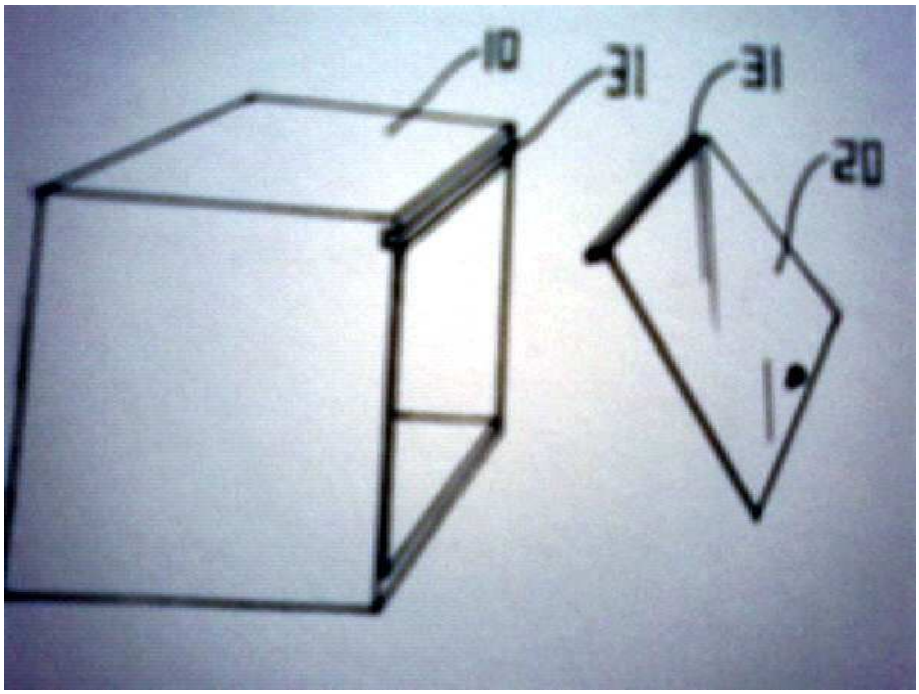

도면3

