(19)中华人民共和国国家知识产权局

(12)实用新型专利

(10)授权公告号 CN 205699184 U
(45)授权公告日 2016.11.23

(21)申请号 201620349087.8

(22)申请日 2016.04.17

(73)专利权人 湖南安全技术职业学院
地址 410151 湖南省长沙市万家丽北路土桥304号

(72)发明人 向青松

(51)Int.Cl.
A63B 23/12(2006.01)
A63B 21/02(2006.01)

权利要求书1页 说明书2页 附图2页

(54)实用新型名称

一种胸肌训练器

(57)摘要

本实用新型公开了一种胸肌训练器，包括第一连接杆、拉力弹簧、连接板、防护垫，连接板两侧下端连接有第一连接杆，连接板两侧上端连接有第二连接杆，第一连接杆与第二连接杆之间安装有五条拉力弹簧，第一连接杆下端固定有把手，把手底端连接有防护绳，连接板两端设置有连接孔，连接孔侧面设置有转动轨迹槽，连接板中间设置有重量调节孔，重量调节孔侧面刻有重量显示标。有益效果在于：该训练器使用简单方便，器材使用安全性能高；可根据使用者自身条件更改重量，调节方便，适应性强；结构设计合理，使用寿命长。

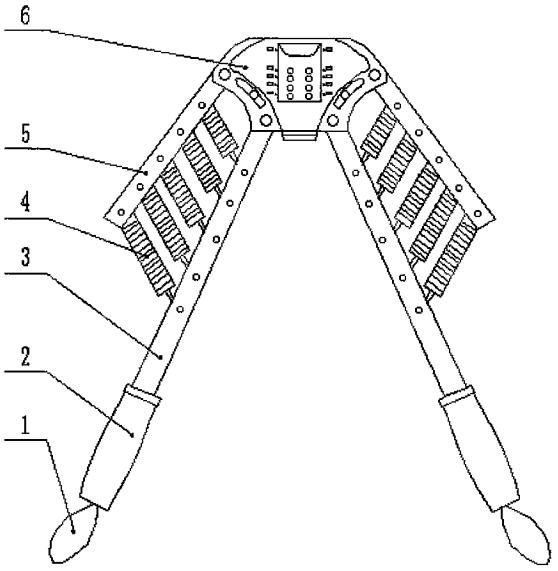

CN 205699184 U

1.一种胸肌训练器，其特征在于：包括第一连接杆、拉力弹簧、连接板、防护垫，连接板两侧下端连接有第一连接杆，连接板两侧上端连接有第二连接杆，第一连接杆与第二连接杆之间安装有五条拉力弹簧，第一连接杆下端固定有把手，把手底端连接有防护绳，连接板两端设置有连接孔，连接孔侧面设置有转动轨迹槽，连接板中间设置有重量调节孔，重量调节孔侧面刻有重量显示标。

2.根据权利要求1所述的一种胸肌训练器，其特征在于：防护绳与把手通过打结紧固，把手与第一连接杆通过粘接固定连接。

3.根据权利要求1所述的一种胸肌训练器，其特征在于：第一连接杆与连接板通过连接销固定连接，第二连接杆与连接板通过连接销固定连接。

4.根据权利要求1所述的一种胸肌训练器，其特征在于：拉力弹簧与第一连接杆及第二连接杆通过螺钉紧固连接，防护垫与连接板通过粘接连接。

5.根据权利要求1所述的一种胸肌训练器，其特征在于：连接孔、转动轨迹槽及重量调节孔机加工在连接板上。

一种胸肌训练器

技术领域

[0001] 本实用新型属于健身器材领域，具体涉及一种胸肌训练器。

背景技术

[0002] 健身是一种体育项目，尤指包括徒手或用器械的体操，体操可以增强力量、柔韧性，增加耐力，提高协调，控制身体各部分的能力，从而使身体强健。健身也是很多男士和女士用来塑造完美身材的一种锻炼方式目前很流行的健身房中的男男女女都喜欢这项运动，健身锻炼对于培养人们克服困难，磨炼刻苦耐劳的顽强意志具有良好的作用，特别是对那些冬季怕冷爱睡懒觉不想锻炼的人起到促进作用，从而使人他们尝到健身健身锻炼的好处，随着社会的发展，人们越来越注重体型，胸肌锻炼器材也是层出不穷，但是传统的胸肌锻炼器体积较大，价格太贵，价格相对便宜的，安全系数不高，锻炼效果不佳。

实用新型内容

[0003] 本实用新型的目的就在于为了解决上述问题而提供一种胸肌训练器。

[0004] 本实用新型通过以下技术方案来实现上述目的：

[0005] 一种胸肌训练器，包括第一连接杆、拉力弹簧、连接板、防护垫，连接板两侧下端连接有第一连接杆，连接板两侧上端连接有第二连接杆，第一连接杆与第二连接杆之间安装有五条拉力弹簧，第一连接杆下端固定有把手，把手底端连接有防护绳，连接板两端设置有连接孔，连接孔侧面设置有转动轨迹槽，连接板中间设置有重量调节孔，重量调节孔侧面刻有重量显示标。

[0006] 上述结构中，使用者使用时首先调节重量，通过重量显示标调节重量，调节好后，将连接销固定在重量调节孔内，从而固定重量，然后将防护绳套在使用者手腕上，将连接板后面靠在身体前，两手紧握把手向内压缩，不断压缩张开，从而进行锻炼。

[0007] 为了进一步提高训练器的安全使用性能，防护绳与把手通过打结紧固，把手与第一连接杆通过粘接固定连接。

[0008] 为了进一步提高训练器的安全使用性能，第一连接杆与连接板通过连接销固定连接，第二连接杆与连接板通过连接销固定连接。

[0009] 为了进一步提高训练器的安全使用性能，拉力弹簧与第一连接杆及第二连接杆通过螺钉紧固连接，防护垫与连接板通过粘接连接。

[0010] 为了进一步提高训练器的安全使用性能，连接孔、转动轨迹槽及重量调节孔机加工在连接板上。

[0011] 有益效果在于：该训练器使用简单方便，器材使用安全性能高；可根据使用者自身条件更改重量，调节方便，适应性强；结构设计合理，使用寿命长。

附图说明

[0012] 图1是本实用新型所述胸肌训练器的主视图；

[0013] 图2是本实用新型所述胸肌训练器的连接板主视放大图；

[0014] 图3是本实用新型所述胸肌训练器的连接板后视放大图。

[0015] 1、防护绳；2、把手；3、第一连接杆；4、拉力弹簧；5、第二连接杆；6、连接板；7、连接孔；8、转动轨迹槽；9、重量显示标；10、重量调节孔；11、防护垫。

具体实施方式

[0016] 下面结合附图对本实用新型作进一步说明：

[0017] 如图1-图3所示，一种胸肌训练器，包括第一连接杆3、拉力弹簧4、连接板6、防护垫11，连接板6两侧下端连接有第一连接杆3，通过压缩张开第一连接杆3进行锻炼，连接板6两侧上端连接有第二连接杆5，支撑连接弹簧，第一连接杆3与第二连接杆5之间安装有五条拉力弹簧4，产生张力，第一连接杆3下端固定有把手2，提高摩擦力，把手2底端连接有防护绳1，为使用者提供安全，连接板6两端设置有连接孔7，连接第一连接杆3，及第二连接杆5，连接孔7侧面设置有转动轨迹槽8，连接板6中间设置有重量调节孔10，固定锻炼重量，重量调节孔10侧面刻有重量显示标9，显示断裂张开重量。

[0018] 上述结构中，使用者使用时首先调节重量，通过重量显示标9调节重量，调节好后，将连接销固定在重量调节孔10内，从而固定重量，然后将防护绳1套在使用者手腕上，将连接板6后面靠在身体前，两手紧握把手2向内压缩，不断压缩张开，从而进行锻炼。

[0019] 为了进一步提高训练器的安全使用性能，防护绳1与把手2通过打结紧固，把手2与第一连接杆3通过粘接固定连接，第一连接杆3与连接板6通过连接销固定连接，第二连接杆5与连接板6通过连接销固定连接，拉力弹簧4与第一连接杆3及第二连接杆5通过螺钉紧固连接，防护垫11与连接板6通过粘接连接，连接孔7、转动轨迹槽8及重量调节孔10机加工在连接板6上。

[0020] 以上显示和描述了本实用新型的基本原理、主要特征和优点。本行业的技术人员应该了解，本实用新型不受上述实施例的限制，上述实施例和说明书中描述的只是说明本实用新型的原理，在不脱离本实用新型精神和范围的前提下，本实用新型还会有各种变化和改进，这些变化和改进都落入要求保护的本实用新型范围内。本实用新型要求保护范围由所附的权利要求书及其效物界定。

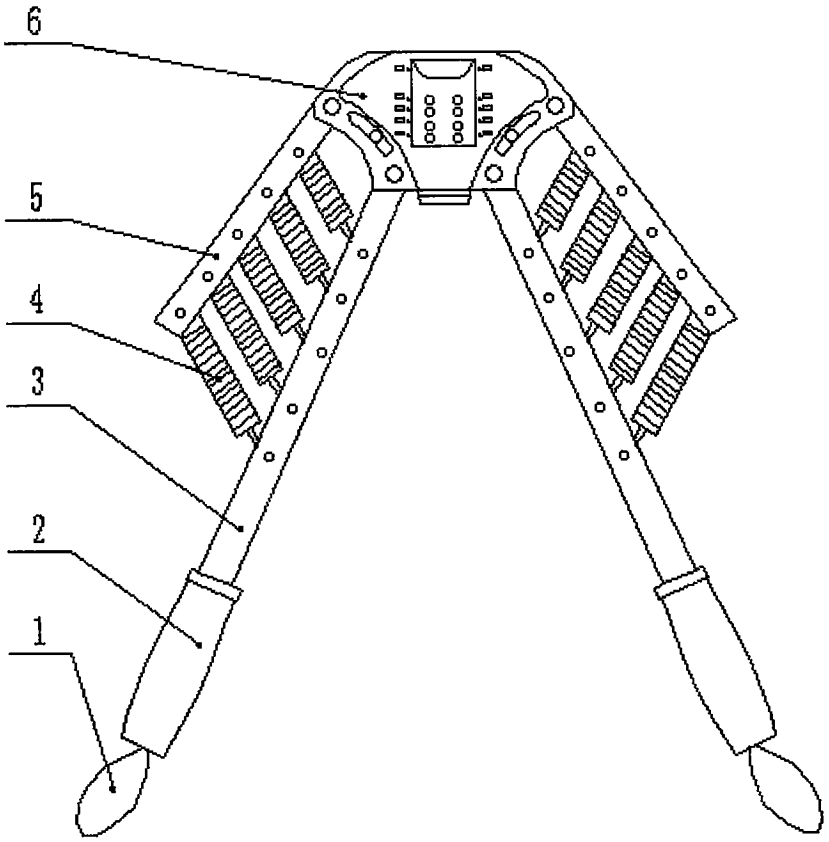

图1

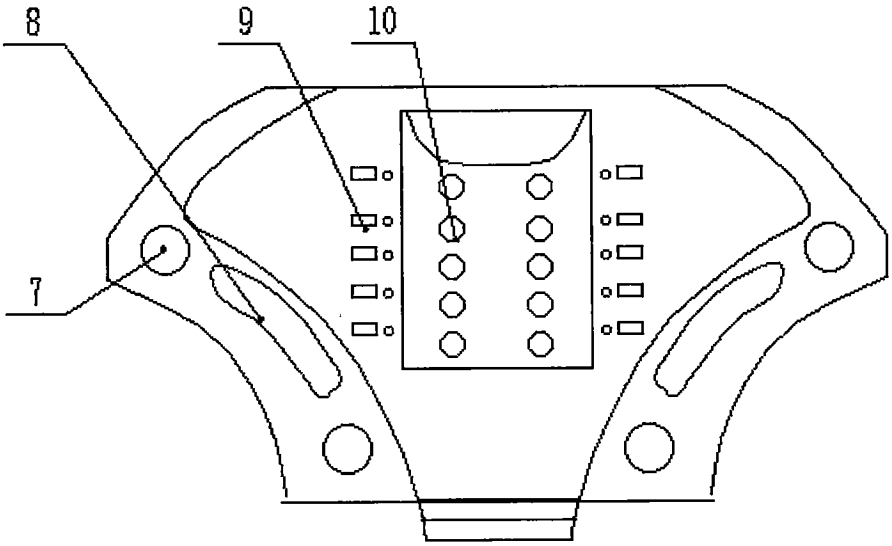

图2

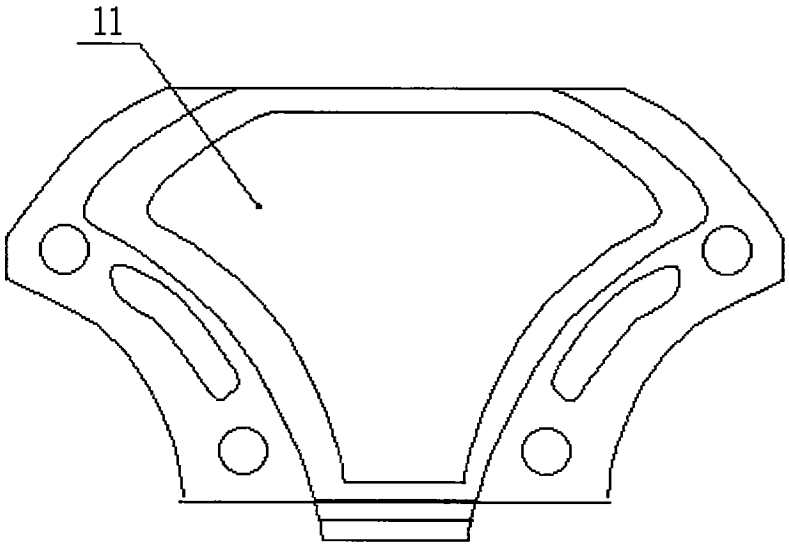

图3