(19)中华人民共和国国家知识产权局

(12)实用新型专利

(10)授权公告号 CN 208244917 U
(45)授权公告日 2018.12.18

(21)申请号 201820518227.9

(22)申请日 2018.04.12

(73)专利权人 衢州市逸宏建材有限公司
地址 324000 浙江省衢州市衢江区廿里镇威龙路2号

(72)发明人 罗樟华

(74)专利代理机构 北京科亿知识产权代理事务所(普通合伙) 11350
代理人 汤东凤

(51)Int.Cl.
B02C 21/00(2006.01)
B02C 23/00(2006.01)
B02C 18/10(2006.01)
B02C 18/18(2006.01)
B02C 4/26(2006.01)
B02C 18/22(2006.01)
B02C 23/16(2006.01)

权利要求书1页 说明书4页 附图3页

(54)实用新型名称

一种胶泥生产用双腔汇聚式粉碎机

(57)摘要

本实用新型提供一种胶泥生产用双腔汇聚式粉碎机，包括一级粉碎刀，挡料罩，碾压辊，滤板，二级粉碎刀和送料桶；述送料桶的顶部一端还安装有进料斗，所述输送绞龙的转轴一端与送料电机相连接，所述方形块底侧的粉碎转轴上安装有一级粉碎刀，且一级粉碎刀下侧的第一粉碎机腔内镶嵌有挡料罩，所述碾压辊通过连接套固定连接在粉碎转轴上，所述碾压辊的底端贴在滤板上，所述滤板下侧的粉碎转轴上连接有二级粉碎刀。可满足不同原料粉碎的颗粒大小不同的需求，粉碎完成后通过倾斜的底部从出料口混合流出，经过一级粉碎刀的粉碎后落入到碾压辊的底部进行碾压，并经过二级粉碎刀的粉碎后通过出料口流出，可进一步提高原料的粉碎效果。

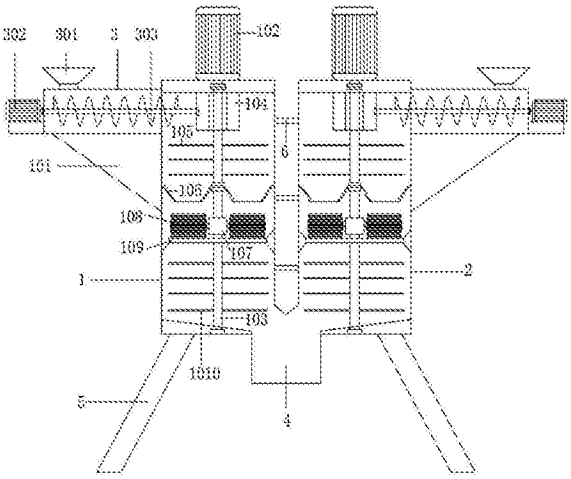

CN 208244917 U

1.一种胶泥生产用双腔汇聚式粉碎机，其特征在于：该胶泥生产用双腔汇聚式粉碎机包括第一粉碎机腔(1)，斜撑板(101)，粉碎电机(102)，粉碎转轴(103)，方形块(104)，嵌入式轴承(1041)，一级粉碎刀(105)，挡料罩(106)，大锥形罩(1061)，小锥形罩(1062)，连杆(1063)，轴承安装孔(1064)，连接套(107)，碾压辊(108)，滤板(109)，二级粉碎刀(1010)，第二粉碎机腔(2)，送料桶(3)，进料斗(301)，送料电机(302)，输送绞龙(303)，出料口(4)，斜支脚(5)和连接固定板(6)；所述第一粉碎机腔(1)的上端外侧通过焊接的斜撑板(101)撑有送料桶(3)，且送料桶(3)的一端安装有送料电机(302)，所述输送绞龙(303)设在送料桶(3)的内侧，且送料桶(3)的顶部一端还安装有进料斗(301)，所述输送绞龙(303)的转轴一端与送料电机(302)相连接，且输送绞龙(303)的转轴另一端穿入到方形块(104)外端内侧的嵌入式轴承(1041)上，所述第一粉碎机腔(1)的顶部安装有粉碎电机(102)，且粉碎电机(102)的下侧连接有粉碎转轴(103)，且粉碎转轴(103)穿过顶部方形块(104)中间的转动轴套通过轴承安装在第一粉碎机腔(1)的底部，所述方形块(104)底侧的粉碎转轴(103)上安装有一级粉碎刀(105)，且一级粉碎刀(105)下侧的第一粉碎机腔(1)内镶嵌有挡料罩(106)，所述挡料罩(106)下侧设置有三组碾压辊(108)，且碾压辊(108)通过连接套(107)固定连接在粉碎转轴(103)上，所述碾压辊(108)的底端贴在滤板(109)上，且滤板(109)的外端通过螺栓安装在第一粉碎机腔(1)的内壁上，所述滤板(109)下侧的粉碎转轴(103)上连接有二级粉碎刀(1010)，所述第二粉碎机腔(2)与第一粉碎机腔(1)的底部焊接有斜支脚(5)。

2.如权利要求1所述胶泥生产用双腔汇聚式粉碎机，其特征在于：所述第二粉碎机腔(2)与第一粉碎机腔(1)内部的结构相同，且第二粉碎机腔(2)与第一粉碎机腔(1)的下端连接在一起开设有出料口(4)，所述第二粉碎机腔(2)与第一粉碎机腔(1)的中间通过两端为弧形的连接固定板(6)相连接。

3.如权利要求1所述胶泥生产用双腔汇聚式粉碎机，其特征在于：所述第一粉碎机腔(1)与第二粉碎机腔(2)内部底侧均朝出料口(4)方向倾斜。

4.如权利要求1所述胶泥生产用双腔汇聚式粉碎机，其特征在于：所述挡料罩(106)由两端呈开放状的大锥形罩(1061)与底端呈开放状的小锥形罩(1062)组成，且大锥形罩(1061)的下端与小锥形罩(1062)的下端之间通过三组连杆(1063)相连接，所述小锥形罩(1062)的顶端面上开设有轴承安装孔(1064)，且小锥形罩(1062)通过轴承与粉碎转轴(103)相连接。

5.如权利要求1所述胶泥生产用双腔汇聚式粉碎机，其特征在于：所述滤板(109)的中间为滤网状结构，且滤板(109)的外端的上侧均为斜向上倾斜状设计，且滤板(109)的外端的下侧均为斜向下倾斜状设计。

6.如权利要求1所述胶泥生产用双腔汇聚式粉碎机，其特征在于：所述滤板(109)外侧正对的第一粉碎机腔(1)与第二粉碎机腔(2)上开设有人孔。

一种胶泥生产用双腔汇聚式粉碎机

技术领域

[0001] 本实用新型属于胶泥生产粉碎技术领域，更具体地说，特别涉及一种胶泥生产用双腔汇聚式粉碎机。

背景技术

[0002] 胶泥建筑装饰材料的一种。

[0003] 本发明人发现，传统的胶泥生产用的粉碎机，常常只有单一的粉碎腔室，粉碎后的颗粒大小相同，然而在生产胶泥粉时不同原料的颗粒大小本不相同，同时在粉碎过程中亦采用单一的多组粉碎刀进行粉碎，粉碎效果较差，需要针对颗粒较小的原料进行多次粉碎，使用不方便。

[0004] 于是，有鉴于此，针对现有的结构及缺失予以研究改良，提供一种胶泥生产用双腔汇聚式粉碎机，以期达到更具有更加实用价值性的目的。

实用新型内容

[0005] 为了解决上述技术问题，本实用新型提供一种胶泥生产用双腔汇聚式粉碎机，以解决上述背景技术中提出的一系列的问题。

[0006] 本实用新型胶泥生产用双腔汇聚式粉碎机的目的与功效，由以下具体技术手段所达成：

[0007] 一种胶泥生产用双腔汇聚式粉碎机，包括第一粉碎机腔，斜撑板，粉碎电机，粉碎转轴，方形块，嵌入式轴承，一级粉碎刀，挡料罩，大锥形罩，小锥形罩，连杆，轴承安装孔，连接套，碾压辊，滤板，二级粉碎刀，第二粉碎机腔，送料桶，进料斗，送料电机，输送绞龙，出料口，斜支脚和连接固定板；所述第一粉碎机腔的上端外侧通过焊接的斜撑板撑有送料桶，且送料桶的一端安装有送料电机，所述输送绞龙设在送料桶的内侧，且送料桶的顶部一端还安装有进料斗，所述输送绞龙的转轴一端与送料电机相连接，且输送绞龙的转轴另一端穿入到方形块外端内侧的嵌入式轴承上，所述第一粉碎机腔的顶部安装有粉碎电机，且粉碎电机的下侧连接有粉碎转轴，且粉碎转轴穿过顶部方形块中间的转动轴套通过轴承安装在第一粉碎机腔的底部，所述方形块底侧的粉碎转轴上安装有一级粉碎刀，且一级粉碎刀下侧的第一粉碎机腔内镶嵌有挡料罩，所述挡料罩下侧设置有三组碾压辊，且碾压辊通过连接套固定连接在粉碎转轴上，所述碾压辊的底端贴在滤板上，且滤板的外端通过螺栓定安装在第一粉碎机腔的内壁上，所述滤板下侧的粉碎转轴上连接有二级粉碎刀，所述第二粉碎机腔与第一粉碎机腔的底部焊接有斜支脚。

[0008] 进一步的，所述第二粉碎机腔与第一粉碎机腔内部的结构相同，且第二粉碎机腔与第一粉碎机腔的下端连接在一起开设有出料口，所述第二粉碎机腔与第一粉碎机腔的中间通过两端为弧形的连接固定板相连接。

[0009] 进一步的，所述第一粉碎机腔与第二粉碎机腔内部底侧均朝出料口方向倾斜。

[0010] 进一步的，所述挡料罩由两端呈开放状的大锥形罩与底端呈开放状的小锥形罩组

成，且大锥形罩的下端与小锥形罩的下端之间通过三组连杆相连接，所述小锥形罩的顶端面上开设有轴承安装孔，且小锥形罩通过轴承与粉碎转轴相连接。

[0011] 进一步的，所述滤板的中间为滤网状结构，且滤板的外端的上侧均为斜向上倾斜状设计，且滤板的外端的下侧均为斜向下倾斜状设计。

[0012] 进一步的，所述滤板外侧正对的第一粉碎机腔与第二粉碎机腔上开设有人孔。

[0013] 与现有技术相比，本实用新型具有如下有益效果

[0014] 两组粉碎机腔的设置，根据不同原料粉碎的颗粒大小的不同需求，选择滤板上滤孔的大小，可满足不同原料粉碎的颗粒大小不同的需求，在胶泥生产的过程中可将两种不同的原料根据比例分别放入到不同的粉碎机腔中进行粉碎，粉碎完成后通过粉碎机腔倾斜的底部从出料口混合流出，在后期的搅拌过程中只需添加粉碎后的原料即可，无需针对多样原料多次添加，节省时间。

[0015] 碾压辊的设置，在原料经过一级粉碎刀的粉碎后通过挡料罩落入到碾压辊的底部进行碾压，可提高原料粉碎的程度，经过碾压后的原料通过滤板中间的滤孔落下，到二级粉碎刀的粉碎位置处，经过二级粉碎刀的粉碎后通过出料口流出，可进一步提高原料的粉碎效果，也可避免经过碾压后的物料成面条状，节省了原料需要反复粉碎的时间。

附图说明

[0016] 图1是本实用新型的结构示意图。

[0017] 图2是本实用新型的挡料罩俯视结构示意图。

[0018] 图3本实用新型的碾压辊以及滤板俯视结构示意图。

[0019] 图4本实用新型的方形块侧面结构示意图。

[0020] 图5本实用新型的连接固定板俯视结构示意图。

[0021] 图中，部件名称与附图编号的对应关系为：

[0022] 1-第一粉碎机腔，101-斜撑板，102-粉碎电机，103-粉碎转轴，104-方形块，1041-嵌入式轴承，105-一级粉碎刀，106-挡料罩，1061-大锥形罩，1062-小锥形罩，1063-连杆，1064-轴承安装孔，107-连接套，108-碾压辊，109-滤板，1010-二级粉碎刀，2-第二粉碎机腔，3-送料桶，301-进料斗，302-送料电机，303-输送绞龙，4-出料口，5-斜支脚，6-连接固定板。

具体实施方式

[0023] 下面结合附图和实施例对本实用新型的实施方式作进一步详细描述。以下实施例用于说明本实用新型，但不能用来限制本实用新型的范围。

[0024] 在本实用新型的描述中，除非另有说明，“多个”的含义是两个或两个以上；术语“上”、“下”、“左”、“右”、“内”、“外”、“前端”、“后端”、“头部”、“尾部”等指示的方位或位置关系为基于附图所示的方位或位置关系，仅是为了便于描述本实用新型和简化描述，而不是指示或暗示所指的装置或元件必须具有特定的方位、以特定的方位构造和操作，因此不能理解为对本实用新型的限制。此外，术语“第一”、“第二”、“第三”等仅用于描述目的，而不能理解为指示或暗示相对重要性。

[0025] 在本实用新型的描述中，需要说明的是，除非另有明确的规定和限定，术语“相

连”、“连接”应做广义理解，例如，可以是固定连接，也可以是可拆卸连接，或一体地连接；可以是机械连接，也可以是电连接；可以是直接相连，也可以通过中间媒介间接相连。对于本领域的普通技术人员而言，可以具体情况理解上述术语在本实用新型中的具体含义。

[0026] 实施例：

[0027] 如附图1至附图5示：

[0028] 本实用新型提供一种胶泥生产用双腔汇聚式粉碎机，包括第一粉碎机腔1，斜撑板101，粉碎电机102，粉碎转轴103，方形块104，嵌入式轴承1041，一级粉碎刀105，挡料罩106，大锥形罩1061，小锥形罩1062，连杆1063，轴承安装孔1064，连接套107，碾压辊108，滤板109，二级粉碎刀1010，第二粉碎机腔2，送料桶3，进料斗301，送料电机302，输送绞龙303，出料口4，斜支脚5和连接固定板6；所述第一粉碎机腔1的上端外侧通过焊接的斜撑板101撑有送料桶3，且送料桶3的一端安装有送料电机302，所述输送绞龙303设在送料桶3的内侧，且送料桶3的顶部一端还安装有进料斗301，所述输送绞龙303的转轴一端与送料电机302相连接，且输送绞龙303的转轴另一端穿入到方形块104外端内侧的嵌入式轴承1041上，所述第一粉碎机腔1的顶部安装有粉碎电机102，且粉碎电机102的下侧连接有粉碎转轴103，且粉碎转轴103穿过顶部方形块104中间的转动轴套通过轴承安装在第一粉碎机腔1的底部，所述方形块104底侧的粉碎转轴103上安装有一级粉碎刀105，且一级粉碎刀105下侧的第一粉碎机腔1内镶嵌有挡料罩106，所述挡料罩106下侧设置有三组碾压辊108，且碾压辊108通过连接套107固定连接在粉碎转轴103上，所述碾压辊108的底端贴在滤板109上，且滤板109的外端通过螺栓安装在第一粉碎机腔1的内壁上，所述滤板109下侧的粉碎转轴103上连接有二级粉碎刀1010，所述第二粉碎机腔2与第一粉碎机腔1的底部焊接有斜支脚5。

[0029] 其中，所述第二粉碎机腔2与第一粉碎机腔1内部的结构相同，且第二粉碎机腔2与第一粉碎机腔1的下端连接在一起开设有出料口4，所述第二粉碎机腔2与第一粉碎机腔1的中间通过两端为弧形的连接固定板6相连接，可将两种不同的原料根据比例分别放入到不同的粉碎机腔中进行粉碎，粉碎完成后通过粉碎机腔倾斜的底部从出料口4混合流出。

[0030] 其中，所述第一粉碎机腔1与第二粉碎机腔2内部底侧均朝出料口4方向倾斜，可使经过粉碎后的原料更加顺利的从第一粉碎机腔1或第二粉碎机腔2底部流出。

[0031] 其中，所述挡料罩106由两端呈开放状的大锥形罩1061与底端呈开放状的小锥形罩1062组成，且大锥形罩1061的下端与小锥形罩1062的下端之间通过三组连杆1063相连接，所述小锥形罩1062的顶端面上开设有轴承安装孔1064，且小锥形罩1062通过轴承与粉碎转轴103相连接，利用挡料罩106将经过一级粉碎后的原料通过大锥形罩1061的下端与小锥形罩1062下端之间环形口落下，使原料更够落到碾压辊108碾压面积下。

[0032] 其中，所述滤板109的中间为滤网状结构，且滤板109的外端的上侧均为斜向上倾斜状设计，且滤板109的外端的下侧均为斜向下倾斜状设计，经过碾压辊108碾压后的原料颗粒通过滤网状结构落下，同时在碾压过程中物料飞到滤板109外侧端时可顺着滤板109的外端上侧斜向上倾斜的结构滑下，从而可通过碾压辊108进行碾压。

[0033] 其中，所述滤板109外侧正对的第一粉碎机腔1与第二粉碎机腔2上开设有人孔，可打开人孔，对第一粉碎机腔1与第二粉碎机腔2内壁上通过螺栓固定的滤板109进行更换。

[0034] 本实施例的具体使用方式与作用：

[0035] 本实用新型中，接通该粉碎装置的电源，根据不同原料粉碎的颗粒大小的不同需

求，选择滤板109上滤孔的大小，并打开人孔，对第一粉碎机腔1与第二粉碎机腔2内壁上通过螺栓固定的滤板109进行更换，可满足不同原料粉碎的颗粒大小不同的需求，然后将生产胶泥粉所需的不同原料按照比例分别投入到第一粉碎机腔1与第二粉碎机腔2外端的送料桶3中，启动送料电机302在输送绞龙303的带动下将原料分别送入到第一粉碎机腔1与第二粉碎机腔2中，原料在一级粉碎刀105的粉碎下，通过大锥形罩1061的下端与小锥形罩1062下端之间环形口落下，使原料更够落到碾压辊108碾压面积下，并在碾压辊108碾压下通过滤板109中间的滤孔落下，到二级粉碎刀1010的粉碎位置处，经过二级粉碎刀1010的粉碎后通过出料口4流出，可进一步提高原料的粉碎效果，也可避免经过碾压后的物料成面条状，在后期的搅拌过程中只需添加粉碎后的原料即可，无需针对多样原料多次添加，节省时间。

[0036] 本实用新型的实施例是为了示例和描述起见而给出的，而并不是无遗漏的或者将本实用新型限于所公开的形式。很多修改和变化对于本领域的普通技术人员而言是显而易见的。选择和描述实施例是为了更好说明本实用新型的原理和实际应用，并且使本领域的普通技术人员能够理解本实用新型从而设计适于特定用途的带有各种修改的各种实施例。

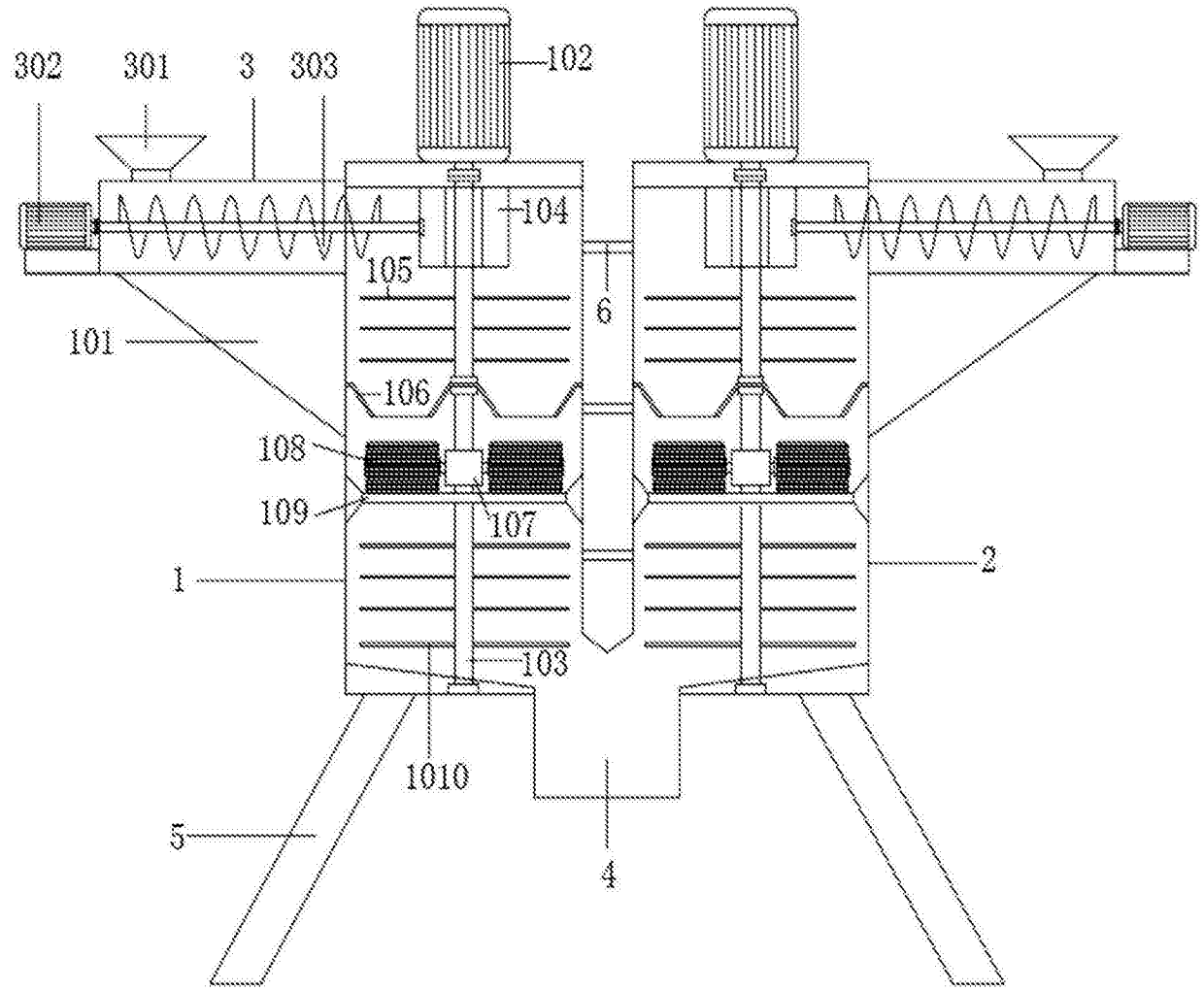

图1

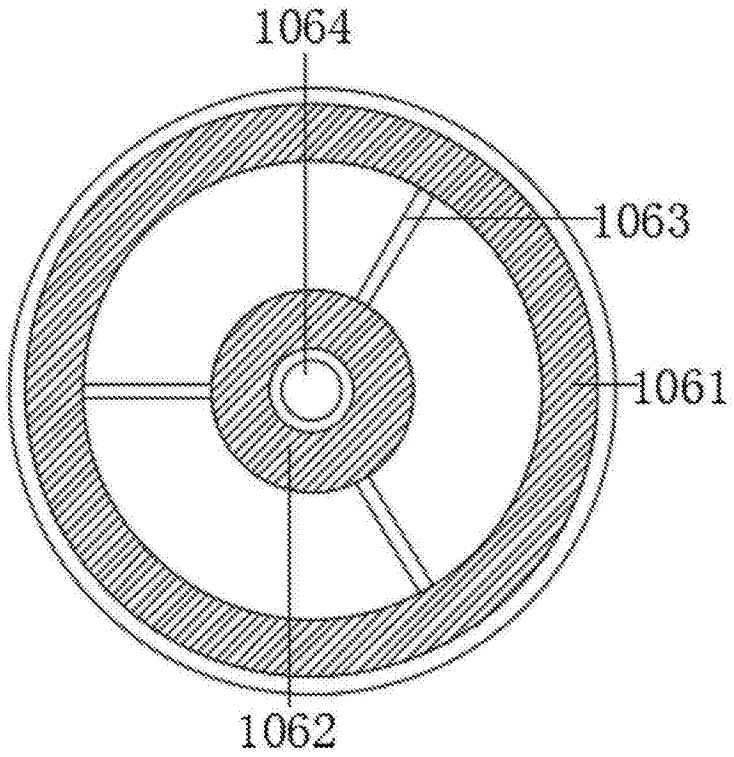

图2

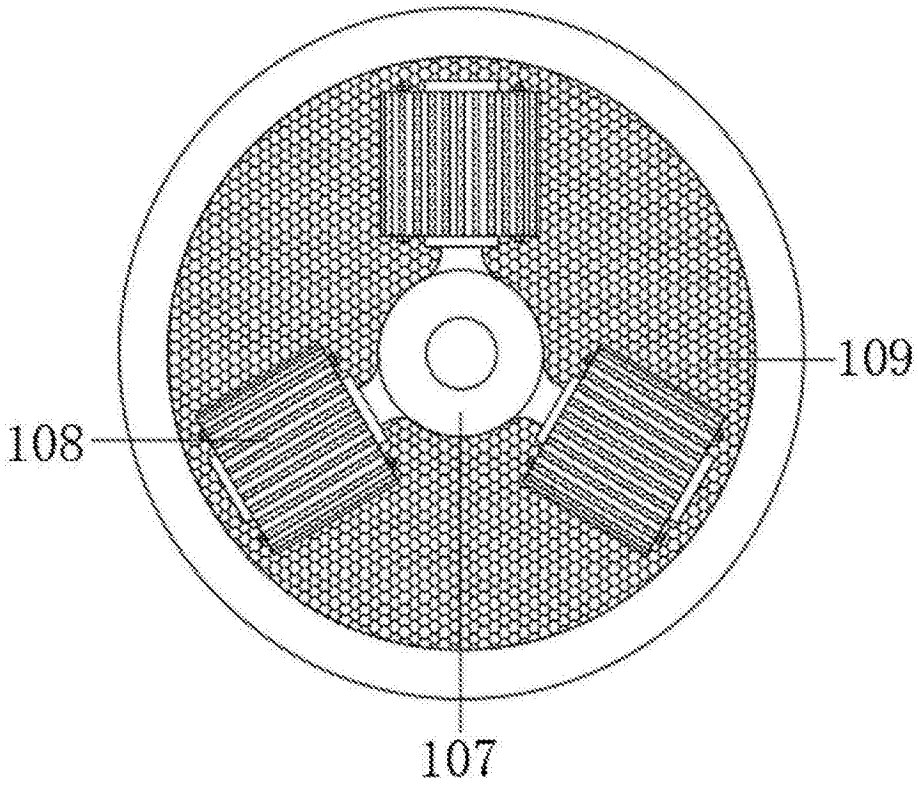

图3

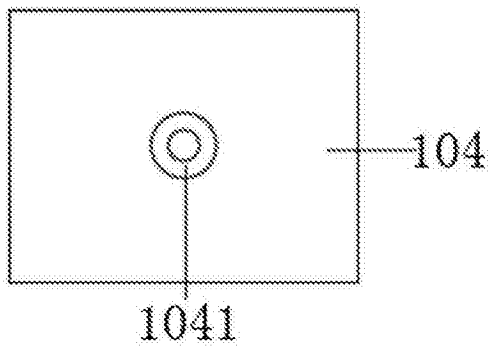

图4

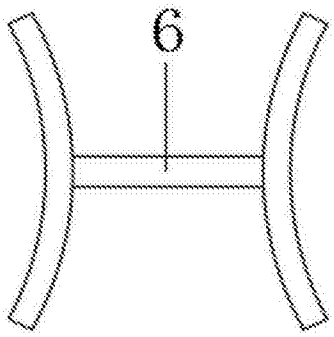

图5