(19)中华人民共和国国家知识产权局

(12)实用新型专利

(10)授权公告号 CN 206875889 U
(45)授权公告日 2018.01.12

(21)申请号 201720717925.7

(22)申请日 2017.06.20

(73)专利权人 然华(上海)健康管理有限公司
地址 201306 上海市浦东新区泥城镇南芦公路1521号1幢239室

(72)发明人 张新商

(51)Int.Cl.
F26B 11/18(2006.01)
F26B 21/04(2006.01)
F26B 23/06(2006.01)
F26B 25/00(2006.01)

权利要求书1页 说明书2页 附图2页

(54)实用新型名称

一种加工陈皮的机械装置

(57)摘要

本实用新型公开了一种加工陈皮的机械装置，包括出风管、引风机、左转轮、电机、主动轮、右转轮、进风管、加热丝、支脚、卡柱、收渣盘、烘干架、烘干室、防护门、控制开关和卡槽，所述支脚的上方设置有烘干室，所述烘干室的内部设置有烘干架，所述烘干架的下方设置有收渣盘，所述烘干室底部的左右两侧设置有卡柱，所述卡柱和收渣盘的连接处设置有卡槽，通过循环热风的形式对原料进行烘干处理，这样可以使原料受热更加均匀，避免部分原料受热过度影响品质，且提高了烘干的效率，且设置有方便拆卸安装的收渣盘可以接收掉落的陈皮，防止陈皮碎渣掉落到设备内部后期清理不便影响设备内部卫生，提高了设备的使用性能。

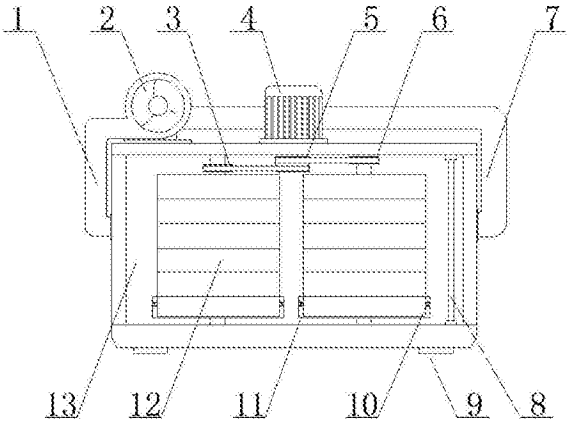

CN 206875889 U

1.一种加工陈皮的机械装置，包括出风管(1)、引风机(2)、左转轮(3)、电机(4)、主动轮(5)、右转轮(6)、进风管(7)、加热丝(8)、支脚(9)、卡柱(10)、收渣盘(11)、烘干架(12)、烘干室(13)、防护门(14)、控制开关(15)和卡槽(16)，其特征在于：所述支脚(9)的上方设置有烘干室(13)，所述烘干室(13)的内部设置有烘干架(12)，所述烘干架(12)的下方设置有收渣盘(11)，所述烘干室(13)底部的左右两侧设置有卡柱(10)，所述卡柱(10)和收渣盘(11)的连接处设置有卡槽(16)，所述烘干架(12)的上方设置有左转轮(3)，所述左转轮(3)的右侧设置有主动轮(5)，所述主动轮(5)的右侧设置有右转轮(6)，所述烘干架(12)的右侧设置有加热丝(8)，所述烘干室(13)的左侧设置有出风管(1)，且烘干室(13)的上方设置有引风机(2)，所述引风机(2)的右侧设置有电机(4)，所述烘干室(13)的右侧设置有进风管(7)，且烘干室(13)的外部设置有防护门(14)，所述防护门(14)上设置有控制开关(15)，所述加热丝(8)、电机(4)和引风机(2)均与控制开关(15)电性连接。

2.根据权利要求1所述的一种加工陈皮的机械装置，其特征在于：所述左转轮(3)和右转轮(6)均与主动轮(5)通过皮带传动连接。

3.根据权利要求1所述的一种加工陈皮的机械装置，其特征在于：所述烘干架(12)和烘干室(13)通过传动轴转动连接。

4.根据权利要求1所述的一种加工陈皮的机械装置，其特征在于：所述主动轮(5)和电机(4)通过旋轴传动连接。

5.根据权利要求1所述的一种加工陈皮的机械装置，其特征在于：所述烘干架(12)共设置有两个，且两个烘干架(12)分别左右依次安装在烘干室(13)内部。

一种加工陈皮的机械装置

技术领域

[0001] 本实用新型属于陈皮加工技术领域，具体涉及一种加工陈皮的机械装置。

背景技术

[0002] 陈皮是一种比较常见的中草药，也是一种比较非常美味的厨房佐料，陈皮的在制作成成品的过程工序复杂，其中一道必不可少的工序就是烘干，这时就需要用到烘干装置。

[0003] 现有的烘干装置在使用过程中存在一些缺陷，例如，使用的时候效率较低，影响工作的进行，且烘干的时候还有很多残渣掉落到设备内部清理不便。

实用新型内容

[0004] 本实用新型的目的在于提供一种加工陈皮的机械装置，以解决上述背景技术中提出的效率较低，影响工作的进行，且烘干的时候还有很多残渣掉落到设备内部清理不便问题。

[0005] 为实现上述目的，本实用新型提供如下技术方案：一种加工陈皮的机械装置，包括出风管、引风机、左转轮、电机、主动轮、右转轮、进风管、加热丝、支脚、卡柱、收渣盘、烘干架、烘干室、防护门、控制开关和卡槽，所述支脚的上方设置有烘干室，所述烘干室的内部设置有烘干架，所述烘干架的下方设置有收渣盘，所述烘干室底部的左右两侧设置有卡柱，所述卡柱和收渣盘的连接处设置有卡槽，所述烘干架的上方设置有左转轮，所述左转轮的右侧设置有主动轮，所述主动轮的右侧设置有右转轮，所述烘干架的右侧设置有加热丝，所述烘干室的左侧设置有出风管，且烘干室的上方设置有引风机，所述引风机的右侧设置有电机，所述烘干室的右侧设置有进风管，且烘干室的外部设置有防护门，所述防护门上设置有控制开关，所述加热丝、电机和引风机均与控制开关电性连接。

[0006] 优选的，所述左转轮和右转轮均与主动轮通过皮带传动连接。

[0007] 优选的，所述烘干架和烘干室通过传动轴转动连接。

[0008] 优选的，所述主动轮和电机通过旋轴传动连接。

[0009] 优选的，所述烘干架共设置有两个，且两个烘干架分别左右依次安装在烘干室内部。

[0010] 与现有技术相比，本实用新型的有益效果是：本实用新型结构科学合理，使用安全方便，通过循环热风的形式对原料进行烘干处理，这样可以使原料受热更加均匀，避免部分原料受热过度影响品质，且提高了烘干的效率，且设置有方便拆卸安装的收渣盘可以接收掉落的陈皮，防止陈皮碎渣掉落到设备内部后期清理不便影响设备内部卫生，提高了设备的使用性能。

附图说明

[0011] 图1为本实用新型的结构示意图；

[0012] 图2为本实用新型的外部结构示意图；

[0013] 图3为本实用新型的收渣盘结构示意图；

[0014] 图中：1-出风管、2-引风机、3-左转轮、4-电机、5-主动轮、6-右转轮、7-进风管、8-加热丝、9-支脚、10-卡柱、11-收渣盘、12-烘干架、13-烘干室、14-防护门、15-控制开关、16-卡槽。

具体实施方式

[0015] 下面将结合本实用新型实施例中的附图，对本实用新型实施例中的技术方案进行清楚、完整地描述，显然，所描述的实施例仅仅是本实用新型一部分实施例，而不是全部的实施例。基于本实用新型中的实施例，本领域普通技术人员在没有做出创造性劳动前提下所获得的所有其他实施例，都属于本实用新型保护的范围。

[0016] 请参阅图1-3，本实用新型提供一种技术方案：一种加工陈皮的机械装置，包括出风管1、引风机2、左转轮3、电机4、主动轮5、右转轮6、进风管7、加热丝8、支脚9、卡柱10、收渣盘11、烘干架12、烘干室13、防护门14、控制开关15和卡槽16，支脚9的上方设置有烘干室13，烘干室13的内部设置有烘干架12，烘干架12的下方设置有收渣盘11，烘干室13底部的左右两侧设置有卡柱10，卡柱10和收渣盘11的连接处设置有卡槽16，烘干架12的上方设置有左转轮3，左转轮3的右侧设置有主动轮5，主动轮5的右侧设置有右转轮6，烘干架12的右侧设置有加热丝8，烘干室13的左侧设置有出风管1，且烘干室13的上方设置有引风机2，引风机2的右侧设置有电机4，烘干室13的右侧设置有进风管7，且烘干室13的外部设置有防护门14，防护门14上设置有控制开关15，加热丝8、电机4和引风机2均与控制开关15电性连接。

[0017] 为了能够进行动力传递，本实施例，优选的，左转轮3和右转轮6均与主动轮5通过皮带传动连接。

[0018] 为了旋转转动，本实施例，优选的，烘干架12和烘干室13通过传动轴转动连接。

[0019] 为了能够动力传递，本实施例，优选的，主动轮5和电机4通过旋轴传动连接。

[0020] 为了能够高效烘干，本实施例，优选的，烘干架12共设置有两个，且两个烘干架12分别左右依次安装在烘干室13内部。

[0021] 本实用新型的工作原理及使用流程：本实用新型安装好过后，将设备和外部电源连接，然后打开防护门14将需要烘干的陈皮原料加入烘干室13内部的烘干架12上，然后关闭防护门14，通过控制开关15控制设备开始工作，加热丝8对内部进行加热，电机4带动烘干架12开始转动使陈皮受热均匀，且引风机2的作用下烘干室13内部的热风通过出风管1抽出，然后通过烘干室13右侧的进风管7进入对烘干架12上的陈皮进行烘干处理，循环热风对陈皮进行烘干处理，使烘干效率更高更均匀，且烘干架12上在烘干的陈皮如果有掉落的会直接落到下方的收渣盘11内部，这样可以防止残渣掉落到烘干室13的内部后期清理不便，烘干结束之后将收渣盘11上的卡槽16和烘干架12上的卡柱10分离，将收渣盘11抽出倒出上方掉落的陈皮，然后再将收渣盘11通过卡槽16和卡柱10固定安装，避免了陈皮的浪费又省去后期清理设备的麻烦，提高了设备的使用性能。

[0022] 尽管已经示出和描述了本实用新型的实施例，对于本领域的普通技术人员而言，可以理解在不脱离本实用新型的原理和精神的情况下可以对这些实施例进行多种变化、修改、替换和变型，本实用新型的范围由所附权利要求及其等同物限定。

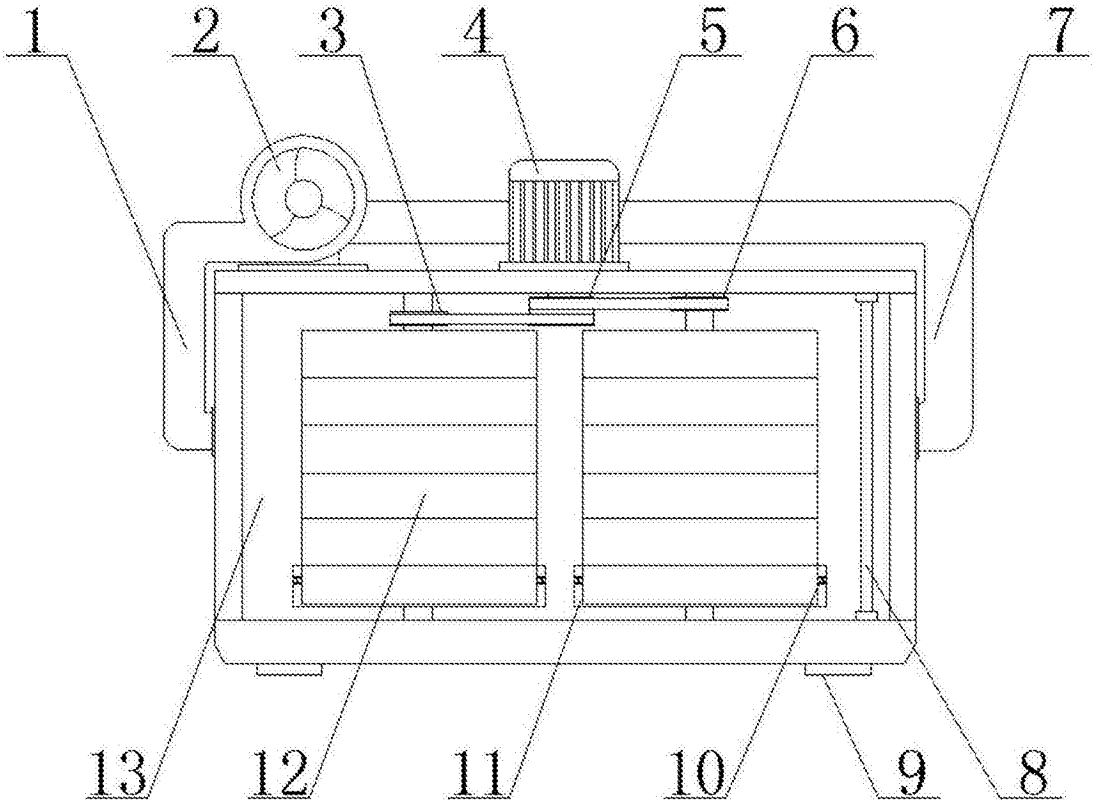

图1

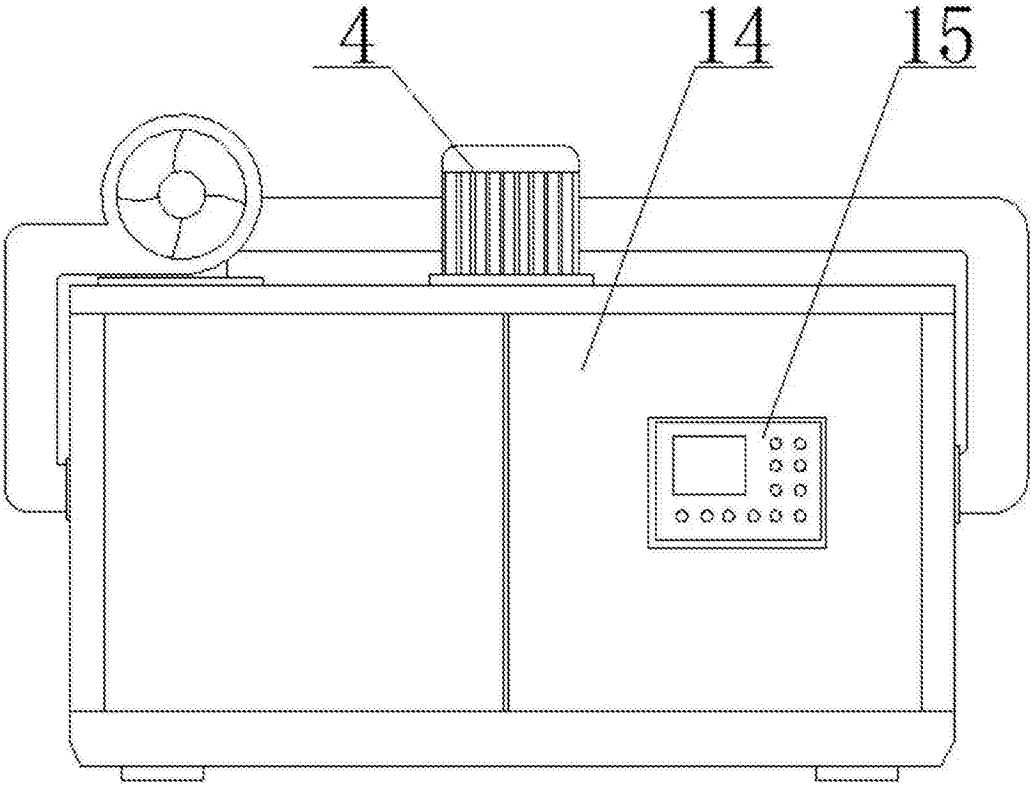

图2

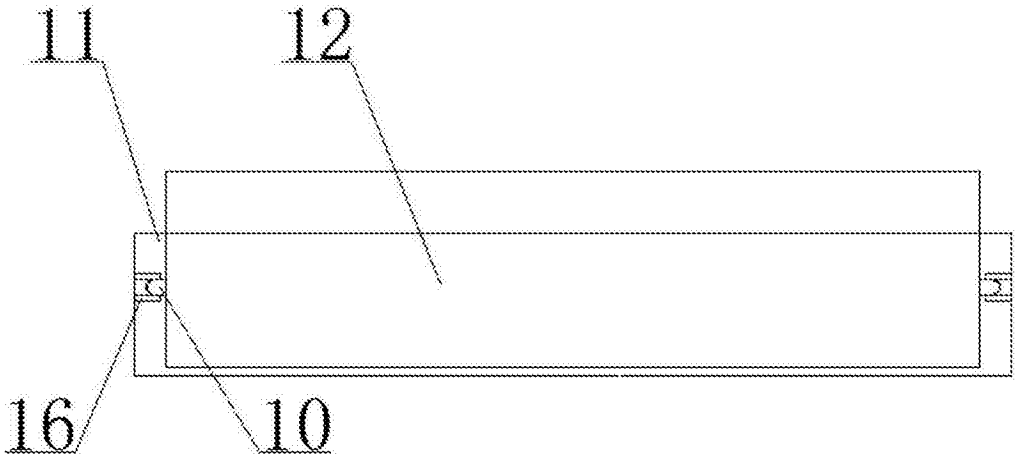

图3