(19)国家知识产权局

(12)实用新型专利

(10)授权公告号 CN 219587402 U
(45)授权公告日 2023.08.25

(21)申请号 202320399365.0

(22)申请日 2023.03.07

(73)专利权人 重庆市相珏门窗有限公司
地址 400000 重庆市北碚区龙凤镇龙凤一村160-10号

(72)发明人 张静 伍珏霖

(74)专利代理机构 重庆越利知识产权代理事务所(普通合伙) 50258
专利代理师 周兆华

(51)Int.Cl.
E05C 17/28(2006.01)
E06B 1/36(2006.01)
E06B 3/38(2006.01)

权利要求书1页 说明书3页 附图2页

(54)实用新型名称

一种窗户保险结构

(57)摘要

本实用新型公开了一种窗户保险结构,包括门窗调节框,所述门窗调节框两平行侧壁位置开设有限位滑槽,所述门窗调节框位于两个限位滑槽位置固定连接有阻尼控制滑轨,且阻尼控制滑轨位置滑动连接有两个对称设置的控制滑块,两个所述限位滑槽位置设置有开窗极限控制架构,开窗极限控制架构可以有效地实现对门窗主体开窗范围进行调控,使得在安全情况下可以大范围的开窗。本实用新型通过设置开窗极限控制架构,通过开窗极限控制架构可以有效地对门窗主体进行调整,调整开窗范围的大小,在确保安全的情况下可以扩大开窗范围,在需要警惕安全的情况下调节控制滑块的位置,缩小门窗主体的开窗范围,使得窗户调节更加保险,且适应性强。

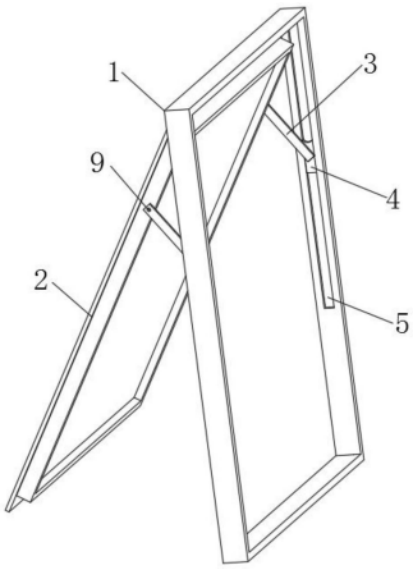

CN 219587402 U

1.一种窗户保险结构,包括门窗调节框(1),其特征在于:所述门窗调节框(1)两平行侧壁位置开设有限位滑槽(5),所述门窗调节框(1)位于两个限位滑槽(5)位置固定连接有阻尼控制滑轨,且阻尼控制滑轨位置滑动连接有两个对称设置的控制滑块(4),两个所述限位滑槽(5)位置设置有开窗极限控制架构;

所述开窗极限控制架构包括控制滑槽(8)所述控制滑槽(8)与限位滑槽(5)之间贯穿设置有中转槽(10),所述控制滑槽(8)内侧滑动连接有连接滑块(11),所述连接滑块(11)靠近控制螺栓(6)一侧位置固定连接有缓冲垫,所述连接滑块(11)上表面中心位置固定连接有控制螺栓(6),所述控制螺栓(6)位于门窗调节框(1)内侧位置贯穿螺纹连接有夹紧螺栓(7),所述夹紧螺栓(7)靠近控制滑块(4)一侧位置固定连接有缓冲垫。

2.根据权利要求1所述的一种窗户保险结构,其特征在于:所述控制螺栓(6)位于控制滑块(4)上方位置。

3.根据权利要求1所述的一种窗户保险结构,其特征在于:所述控制滑块(4)上表面位置开设有圆弧形设置的适应槽(12),所述适应槽(12)的圆弧形槽位置固定连接有缓冲垫,所述缓冲垫为橡胶材料。

4.根据权利要求1所述的一种窗户保险结构,其特征在于:所述控制滑块(4)位于门窗调节框(1)内侧位置转动连接有转动轴(13),所述控制滑块(4)位于转动轴(13)位置转动连接有控制摆动杆(3)。

5.根据权利要求4所述的一种窗户保险结构,其特征在于:所述控制摆动杆(3)远离控制滑块(4)一端位置转动连接有转动销(9)。

6.根据权利要求1所述的一种窗户保险结构,其特征在于:所述门窗调节框(1)两平行内壁上方位置通过控制转轴转动连接有门窗主体(2)。

7.根据权利要求5所述的一种窗户保险结构,其特征在于:摆动杆(3)位置的所述转动销(9)与门窗主体(2)侧壁位置转动连接。

8.根据权利要求1所述的一种窗户保险结构,其特征在于:所述门窗调节框(1)和门窗主体(2)的外框均为铝合金材料,且表面位置喷涂有面漆。

一种窗户保险结构

技术领域

[0001] 本实用新型涉及窗户结构技术领域，特别是涉及一种窗户保险结构。

背景技术

[0002] 悬窗是指沿水平轴开启的窗。根据铰链和转轴位置的不同，分为上悬窗、下悬窗、中悬窗。上悬窗：铰链安装在窗扇的上边，一般向外开启，防雨好。下悬窗：铰链安装在窗扇的下边，一般向内开启，通风较好，但不防雨。中悬窗：窗扇两边中部装水平转轴。开关方便、省力、防雨。

[0003] 在现有技术中高层楼宇中悬窗在进行使用时为了保证安全，避免异物掉落或人物坠楼，悬窗打开的范围极度有限，即使在保证安全的情况下窗户也无法大范围打开，没有有效的保险调控结构，造成通风效果和视觉范围有限。

实用新型内容

[0004] 本实用新型所要解决的技术问题是在现有技术中高层楼宇中悬窗在进行使用时为了保证安全，避免异物掉落或人物坠楼，悬窗打开的范围极度有限，即使在保证安全的情况下窗户也无法大范围打开，造成通风效果和视觉范围有限。

[0005] 为解决上述技术问题，本实用新型采用的一个技术方案是：提供一种窗户保险结构，包括门窗调节框，所述门窗调节框两平行侧壁位置开设有限位滑槽，所述门窗调节框位于两个限位滑槽位置固定连接有阻尼控制滑轨，且阻尼控制滑轨位置滑动连接有两个对称设置的控制滑块，两个所述限位滑槽位置设置有开窗极限控制架构。

[0006] 通过上述技术方案，开窗极限控制架构可以有效地实现对门窗主体开窗范围进行调控，使得在安全情况下可以大范围的开窗，在需要进行安全警戒的情况下调小开窗范围。

[0007] 所述开窗极限控制架构包括控制滑槽所述控制滑槽与限位滑槽之间贯穿设置有中转槽，所述控制滑槽内侧滑动连接有连接滑块，所述连接滑块靠近控制螺栓一侧位置固定连接有缓冲垫，所述连接滑块上表面中心位置固定连接有控制螺栓，所述控制螺栓位于门窗调节框内侧位置贯穿螺纹连接有夹紧螺栓，所述夹紧螺栓靠近控制滑块一侧位置固定连接有缓冲垫。

[0008] 通过上述技术方案，通过设置缓冲垫使得夹紧螺栓和连接滑块夹起摩擦力大不会出现滑脱的情况，且通过控制螺栓组织门窗主体的滑动位置，从而实现对门窗主体调节范围进行控制调整。

[0009] 本实用新型进一步设置为，所述控制螺栓位于控制滑块上方位置。

[0010] 本实用新型进一步设置为，所述控制滑块上表面位置开设有圆弧形设置的适应槽，所述适应槽的圆弧形槽位置固定连接有缓冲垫，所述缓冲垫为橡胶材料。

[0011] 本实用新型进一步设置为，所述控制滑块位于门窗调节框内侧位置转动连接有转动轴，所述控制滑块位于转动轴位置转动连接有控制摆动杆。

[0012] 本实用新型进一步设置为，所述控制摆动杆远离控制滑块一端位置转动连接有转

动销。

[0013] 本实用新型进一步设置为,所述门窗调节框两平行内壁上方位置通过控制转轴转动连接有门窗主体。

[0014] 本实用新型进一步设置为,摆动杆位置的所述转动销与门窗主体侧壁位置转动连接。

[0015] 本实用新型进一步设置为,所述门窗调节框和门窗主体的外框均为铝合金材料,且表面位置喷涂有面漆。

[0016] 通过上述技术方案,铝合金材料材质坚硬,且重量轻,且面漆可以有效地避免腐蚀。

[0017] 本实用新型的有益效果如下:

[0018] 本实用新型通过设置开窗极限控制架构,通过开窗极限控制架构可以有效地对门窗主体进行调整,调整开窗范围的大小,在确保安全的情况下可以扩大开窗范围,在需要警惕安全的情况下调节控制滑块的位置,缩小门窗主体的开窗范围,使得窗户调节更加保险,且适应性强。

附图说明

[0019] 图1为本实用新型一种窗户保险结构的立体结构示意图;

[0020] 图2为本实用新型一种窗户保险结构的门框位置的限位滑槽剖视图;

[0021] 图3为本实用新型一种窗户保险结构的控制滑块结构示意图。

[0022] 图中:1、门窗调节框;2、门窗主体;3、控制摆动杆;4、控制滑块;5、限位滑槽;6、控制螺栓;7、夹紧螺栓;8、控制滑槽;9、转动销;10、中转槽;11、连接滑块;12、适应槽;13、转动轴。

具体实施方式

[0023] 下面结合附图对本实用新型的较佳实施例进行详细阐述,以使本实用新型的优点和特征能更易于被本领域技术人员理解,从而对本实用新型的保护范围做出更为清楚明确的界定。

[0024] 请参阅图1、图2和图3,一种窗户保险结构,包括门窗调节框1,门窗调节框1两平行侧壁位置开设有限位滑槽5,门窗调节框1位于两个限位滑槽5位置固定连接有阻尼控制滑轨,且阻尼控制滑轨位置滑动连接有两个对称设置的控制滑块4,控制滑块4位于门窗调节框1内侧位置转动连接有转动轴13。

[0025] 控制滑块4位于转动轴13位置转动连接有控制摆动杆3,摆动杆3位置的转动销9与门窗主体2侧壁位置转动连接,控制摆动杆3远离控制滑块4一端位置转动连接有转动销9,控制滑块4上表面位置开设有圆弧形设置的适应槽12。

[0026] 适应槽12的圆弧形槽位置固定连接有缓冲垫,缓冲垫为橡胶材料,两个限位滑槽5位置设置有开窗极限控制架构,门窗调节框1两平行内壁上方位置通过控制转轴转动连接有门窗主体2,门窗调节框1和门窗主体2的外框均为铝合金材料,且表面位置喷涂有面漆。

[0027] 开窗极限控制架构包括控制滑槽8与限位滑槽5之间贯穿设置有中转槽10,控制滑槽8内侧滑动连接有连接滑块11,连接滑块11靠近控制螺栓6一侧位置固定连接有缓冲垫。

[0028] 连接滑块11上表面中心位置固定连接有控制螺栓6，控制螺栓6位于控制滑块4上方位置，控制螺栓6位于门窗调节框1内侧位置贯穿螺纹连接有夹紧螺栓7，夹紧螺栓7靠近控制滑块4一侧位置固定连接有缓冲垫。

[0029] 本实用新型在使用时，通过松开夹紧螺栓7滑动控制螺栓6到合适的位置，再旋紧夹紧螺栓7，实现对控制螺栓6的位置进行调节，从而实现对控制滑块4的滑动位置进行调整，使得控制滑块4的滑动位置调整更加的保险，使得门窗主体2启闭适应性高，更加安全保险。

[0030] 以上所述仅为本实用新型的实施例，并非因此限制本实用新型的专利范围，凡是利用本实用新型说明书及附图内容所做的等效结构或等效流程变换，或直接或间接运用在其他相关的技术领域，均同理包括在本实用新型的专利保护范围内。

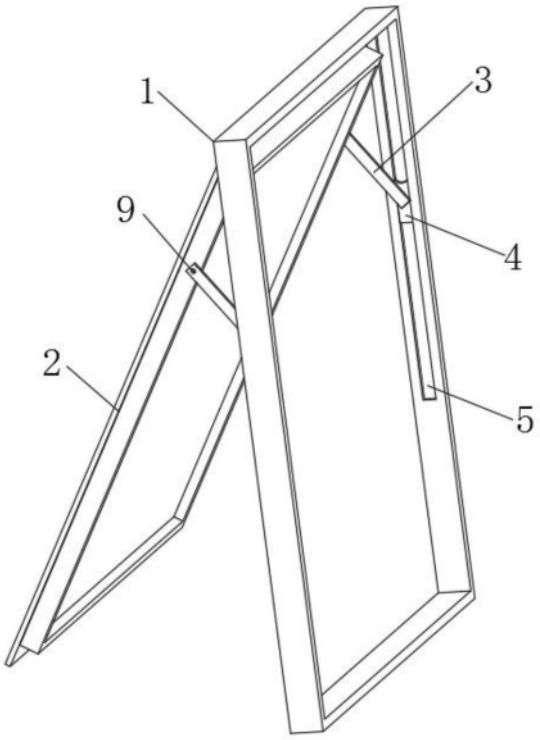

图1

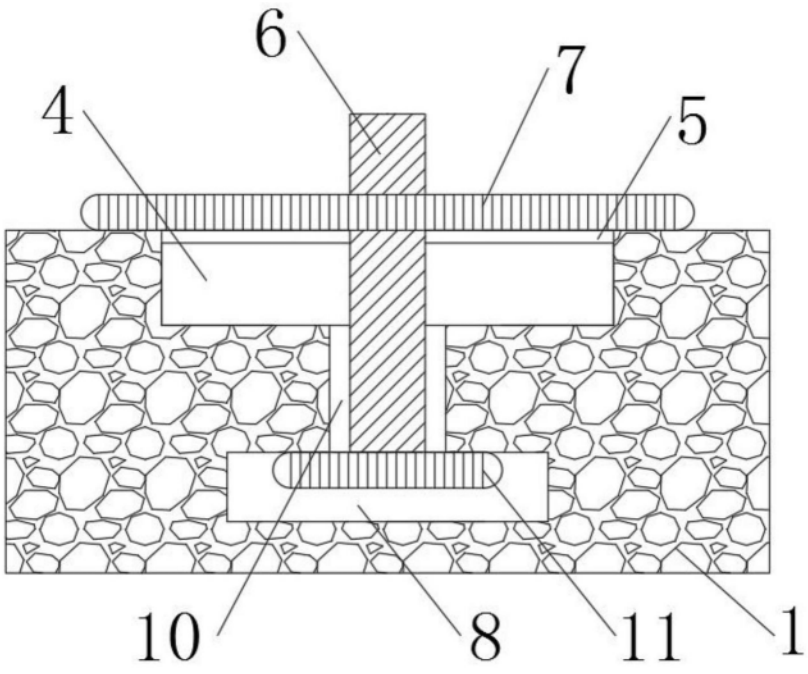

图2

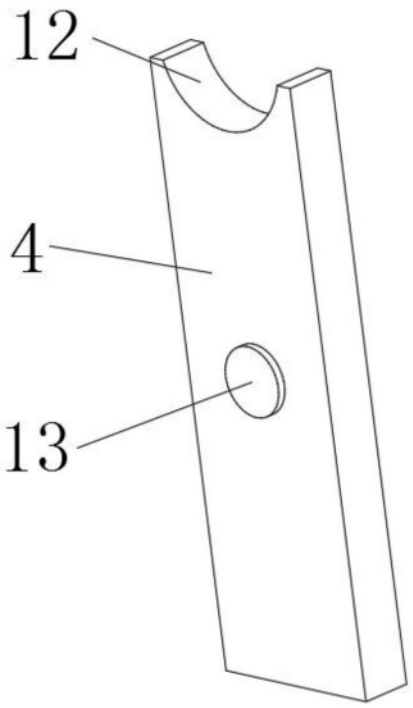

图3