(19)中华人民共和国国家知识产权局

(12)实用新型专利

(10)授权公告号 CN 210138625 U
(45)授权公告日 2020.03.13

(21)申请号 201920619273.2

(22)申请日 2019.04.30

(73)专利权人 嘉兴赛涛办公用品股份有限公司
地址 314512 浙江省嘉兴市桐乡市石门镇羔羊东沿塘工业园区4#、6#、8#

(72)发明人 李松志

(74)专利代理机构 杭州斯可睿专利事务所有限公司 33241
代理人 唐迅

(51)Int.Cl.
B01F 7/24(2006.01)
B01F 15/00(2006.01)

权利要求书1页 说明书4页 附图3页

(54)实用新型名称

一种热熔封套全自动热熔胶生产设备

(57)摘要

本实用新型公开了一种热熔封套全自动热熔胶生产设备，涉及热熔胶技术领域，其包括括箱体，所述箱体的上表面设置有两个滤网，所述滤网的上表面与延伸板的下表面固定连接。该热熔封套全自动热熔胶生产设备，通过设置驱动电机、第一齿轮、第二齿轮、第一转轴、第二转轴、第一轴承、第二轴承、第一螺旋叶和第二螺旋叶之间的相互配合，导致第一螺旋叶和第二螺旋叶在搅拌过程中带动原料的移动方向相反，从而可以更加全面充分的对原料进行搅拌，同时圆板、毛刷和滤板，可以对加入箱体的原料进行过滤，毛刷可以推动原料进行旋转，从而可以加快对原料的过滤效率，本装置可以在一定程度上降低因为原料影响加工进度的可能。

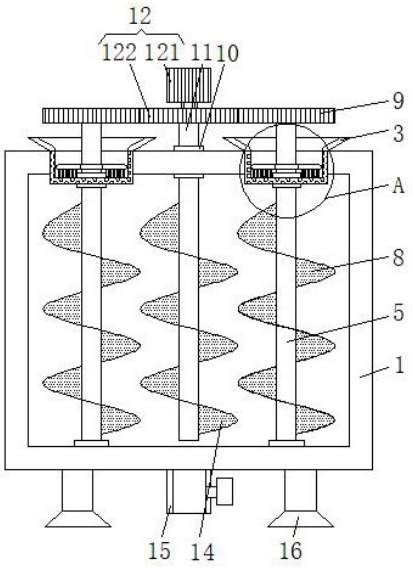

CN 210138625 U

1.一种热熔封套全自动热熔胶生产设备，包括箱体(1)，其特征在于：所述箱体(1)的上表面设置有两个滤网(2)，所述滤网(2)的上表面与延伸板(3)的下表面固定连接，所述滤网(2)的下表面和箱体(1)内壁的下表面均设置有第一轴承(4)，且两个第一轴承(4)内设置有同一个第一转轴(5)；

所述第一转轴(5)的表面设置有圆板(6)，所述圆板(6)的左右两侧面均设置有支撑杆(7)，所述第一转轴(5)的表面设置有第一螺旋叶(8)，所述第一螺旋叶(8)位于箱体(1)内，所述第一转轴(5)的顶端与第一齿轮(9)的下表面固定连接，所述第一齿轮(9)与驱动装置(12)啮合，所述驱动装置(12)的正面和背面均设置有固定杆(13)，所述固定杆(13)的底端与箱体(1)的上表面固定连接；

所述驱动装置(12)的底端与第二转轴(11)的顶端固定连接，所述第二转轴(11)的表面设置有第二轴承(10)，所述第二轴承(10)设置在箱体(1)的上表面，所述第二转轴(11)的表面设置有第二螺旋叶(14)，所述第二螺旋叶(14)位于箱体(1)内。

2.根据权利要求1所述的一种热熔封套全自动热熔胶生产设备，其特征在于：所述驱动装置(12)包括驱动电机(121)，所述驱动电机(121)的正面和背面均设置有固定杆(13)，所述驱动电机(121)的输出轴设置有第二齿轮(122)，所述第二齿轮(122)与两个第一齿轮(9)啮合，所述第二齿轮(122)的下表面与第二转轴(11)的顶端固定连接。

3.根据权利要求1所述的一种热熔封套全自动热熔胶生产设备，其特征在于：所述延伸板(3)设置为环状，且延伸板(3)的直径大于第一齿轮(9)的直径，所述支撑杆(7)的下表面设置有毛刷(19)。

4.根据权利要求1所述的一种热熔封套全自动热熔胶生产设备，其特征在于：所述箱体(1)的下表面设置有出料管(15)，所述出料管(15)的右侧面设置有阀门，所述箱体(1)的下表面设置有支撑腿(16)，所述支撑腿(16)的底端设置有防滑垫。

5.根据权利要求2所述的一种热熔封套全自动热熔胶生产设备，其特征在于：所述箱体(1)的正面设置有电源(17)和开关(18)，所述电源(17)位于开关(18)的右侧，所述圆板(6)的直径大于轴承的直径。

6.根据权利要求5所述的一种热熔封套全自动热熔胶生产设备，其特征在于：所述电源(17)的输出端通过导线与开关(18)的输入端电连接，所述开关(18)的输出端通过导线与驱动电机(121)的输入端电连接。

一种热熔封套全自动热熔胶生产设备

技术领域

[0001] 本实用新型涉及热熔胶技术领域，具体为一种热熔封套全自动热熔胶生产设备。

背景技术

[0002] 热熔胶是一种可塑性的粘合剂，在一定温度范围内其物理状态随温度改变而改变，而化学特性不变，其无毒无味，属环保型化学产品。因其产品本身系固体，便于包装、运输、存储、无溶剂、无污染、无毒型；以及生产工艺简单，高附加值，黏合强度大、速度快等优点而备受青睐。

[0003] 在热熔胶生产过程中需要对其进行搅拌，但是现有的搅拌设备搅拌效果不够理想，同时不能对加入的原料进行过滤，可能影响搅拌过程的正常进行，因此需要一种热熔封套全自动热熔胶生产设备。

实用新型内容

[0004] (一)解决的技术问题

[0005] 针对现有技术的不足，本实用新型提供了一种热熔封套全自动热熔胶生产设备，解决了现有的搅拌设备搅拌过程中搅拌质量不够，同时不能对原料进行过滤，可能影响搅拌过程的正常进行，影响热熔胶的加工进度的问题。

[0006] (二)技术方案

[0007] 为达到以上目的，本实用新型采取的技术方案是：一种热熔封套全自动热熔胶生产设备，包括箱体，所述箱体的上表面设置有两个滤网，所述滤网的上表面与延伸板的下表面固定连接，所述滤网的下表面和箱体内壁的下表面均设置有第一轴承，且两个第一轴承内设置有同一个第一转轴。

[0008] 所述第一转轴的表面设置有圆板，所述圆板的左右两侧面均设置有支撑杆，所述第一转轴的表面设置有第一螺旋叶，所述第一螺旋叶位于箱体内，所述第一转轴的顶端与第一齿轮的下表面固定连接，所述第一齿轮与驱动装置啮合，所述驱动装置的正面和背面均设置有固定杆，所述固定杆的底端与箱体的上表面固定连接。

[0009] 所述驱动装置的底端与第二转轴的顶端固定连接，所述第二转轴的表面设置有第二轴承，所述第二轴承设置在箱体的上表面，所述第二转轴的表面设置有第二螺旋叶，所述第二螺旋叶位于箱体内。

[0010] 优选的，所述驱动装置包括驱动电机，所述驱动电机的正面和背面均设置有固定杆，所述驱动电机的输出轴设置有第二齿轮，所述第二齿轮与两个第一齿轮啮合，所述第二齿轮的下表面与第二转轴的顶端固定连接。

[0011] 优选的，所述延伸板设置为环状，且延伸板的直径大于第一齿轮的直径，所述支撑杆的下表面设置有毛刷。

[0012] 优选的，所述箱体的下表面设置有出料管，所述出料管的右侧面设置有阀门，所述箱体的下表面设置有支撑腿，所述支撑腿的底端设置有防滑垫。

[0013] 优选的，所述箱体的正面设置有电源和开关，所述电源位于开关的右侧，所述圆板的直径大于轴承的直径。

[0014] 优选的，所述电源的输出端通过导线与开关的输入端电连接，所述开关的输出端通过导线与驱动电机的输入端电连接。

[0015] (三)有益效果

[0016] 本实用新型的有益效果在于：

[0017] 1、该热熔封套全自动热熔胶生产设备，通过设置驱动电机、第一齿轮、第二齿轮、第一转轴、第二转轴、第一轴承、第二轴承、第一螺旋叶和第二螺旋叶之间的相互配合，驱动电机带动第二齿轮和第二转轴转动，此时第二齿轮通过第一齿轮带动第一转轴转动，且第一转轴和第二转轴的转动方向相反，导致第一螺旋叶和第二螺旋叶在搅拌过程中带动原料的移动方向相反，从而可以更加全面充分的对原料进行搅拌，同时圆板、毛刷和滤板，可以对加入箱体的原料进行过滤，毛刷可以推动原料进行旋转，从而可以加快对原料的过滤效率，本装置可以在一定程度上降低因为原料影响加工进度的可能。

[0018] 2、该热熔封套全自动热熔胶生产设备，通过设置第一轴承的数量为两个，可以保证第一转轴在转动的过程中不会出现左右倾斜的情况，从而可以保证第一螺旋叶对原料的搅拌过程更加平稳。

[0019] 3、该热熔封套全自动热熔胶生产设备，通过设置延伸板的直径大于第一齿轮的直径，方便工作人员将原料通过延伸板倒入滤网中，通过设置支撑腿的底端设置有防滑垫，可以增大本装置与地面之间的摩擦，从而防止本装置随意出现滑动。

附图说明

[0020] 图1为本实用新型正视的剖面结构示意图；

[0021] 图2为本实用新型正视的结构示意图；

[0022] 图3为本实用新型A部分放大的结构示意图；

[0023] 图4为本实用新型B部分放大的结构示意图；

[0024] 图5为本实用新型圆板俯视的结构示意图。

[0025] 图中：1箱体、2滤网、3延伸板、4第一轴承、5第一转轴、6圆板、7支撑杆、8第一螺旋叶、9第一齿轮、10第二轴承、11第二转轴、12驱动装置、121驱动电机、122第二齿轮、13固定杆、14第二螺旋叶、15出料管、16支撑腿、17电源、18开关、19毛刷。

具体实施方式

[0026] 下面将结合本实用新型实施例中的附图，对本实用新型实施例中的技术方案进行清楚、完整地描述，显然，所描述的实施例仅仅是本实用新型一部分实施例，而不是全部的实施例。基于本实用新型中的实施例，本领域普通技术人员在没有做出创造性劳动前提下所获得的所有其他实施例，都属于本实用新型保护的范围。

[0027] 如图1-5所示，本实用新型提供一种技术方案：一种热熔封套全自动热熔胶生产设备，包括箱体1，箱体1的下表面设置有出料管15，出料管15的右侧面设置有阀门，箱体1的下表面设置有支撑腿16，支撑腿16的底端设置有防滑垫，通过设置出料管15和阀门，方便工作人员控制箱体1内部原料的取出过程，通过设置支撑腿16的底端设置有防滑垫，可以增大本

装置与地面之间的摩擦，从而防止本装置随意出现滑动，箱体1的上表面设置有两个滤网2，箱体1的正面设置有电源17和开关18，电源17位于开关18的右侧，圆板6的直径大于轴承的直径，电源17的输出端通过导线与开关18的输入端电连接，开关18的输出端通过导线与驱动电机121的输入端电连接，通过设置电源17，可以更好的对驱动电机121进行供电，通过设置开关18，方便工作人员对驱动电机121的工作状态的操作控制，滤网2的上表面与延伸板3的下表面固定连接，延伸板3设置为环状，且延伸板3的直径大于第一齿轮9的直径，支撑杆7的下表面设置有毛刷19，通过设置延伸板3的直径大于第一齿轮9的直径，方便工作人员将原料通过延伸板3倒入滤网2中，滤网2的下表面和箱体1内壁的下表面均设置有第一轴承4，通过设置第一轴承4的数量为两个，可以通过两个第一轴承4对第一转轴5进行限定，保证第一转轴5在转动的过程中不会出现左右倾斜的情况，从而可以保证第一螺旋叶8对原料的搅拌过程更加平稳，且两个第一轴承4内设置有同一个第一转轴5。

[0028] 第一转轴5的表面设置有圆板6，通过设置圆板6、支撑杆7和毛刷19，毛刷19可以被第一转轴5带动进行旋转，从而可以对滤网2中的原料进行推动旋转，降低原料堵塞滤网2的几率，同时保证对原料过滤的效率，圆板6的左右两侧面均设置有支撑杆7，第一转轴5的表面设置有第一螺旋叶8，第一螺旋叶8位于箱体1内，第一转轴5的顶端与第一齿轮9的下表面固定连接，第一齿轮9与驱动装置12啮合，驱动装置12的正面和背面均设置有固定杆13，通过设置固定杆13，可以保证驱动电机121工作过程的稳定，固定杆13的底端与箱体1的上表面固定连接。

[0029] 驱动装置12的底端与第二转轴11的顶端固定连接，驱动装置12包括驱动电机121，驱动电机121的正面和背面均设置有固定杆13，驱动电机121的输出轴设置有第二齿轮122，第二齿轮122与两个第一齿轮9啮合，第二齿轮122的下表面与第二转轴11的顶端固定连接，通过设置驱动电机121、第一齿轮9和第二齿轮122，驱动电机121通过第二齿轮122带动两个第一齿轮9转动，且两个第一齿轮9的转动方向与第二齿轮122相反，使两个第一螺旋叶8的转动方向与第二螺旋叶14相反，第一螺旋叶8转动的同时带动原料向上移动，同时第二螺旋叶14转动的同时带动原料向下移动，可以对原料进行更加充分的搅拌，第二转轴11的表面设置有第二轴承10，第二轴承10设置在箱体1的上表面，第二转轴11的表面设置有第二螺旋叶14，第二螺旋叶14位于箱体1内。

[0030] 本实用新型的操作步骤为：

[0031] S1、当使用本装置对原料进行搅拌时，可以直接控制驱动电机121工作，此时可以将原料逐渐从延伸板3倒入滤网2中，此时驱动电机121带动第二齿轮122和第二转轴11转动；

[0032] S2、同时第二齿轮122通过第一齿轮9带动第一转轴5转动，同时圆板6、支撑杆7和毛刷19转动推动原料进行旋转，从而可以加快原料通过滤网2移动至箱体1的速度，同时第一螺旋叶8和第二螺旋叶14转动；

[0033] S3、第一螺旋叶8转动过程中可以带动原料向上移动，同时第二螺旋叶14转动过程中带动原料向下移动，可以充分对原料进行搅拌，当搅拌结束后，可以控制驱动电机121停止工作，同时通过出料管15将原料取出。

[0034] 以上所述的具体实施方式，对本实用新型的目的、技术方案和有益效果进行了进一步详细说明，所应理解的是，以上所述仅为本实用新型的具体实施方式而已，并不用于限

制本实用新型，凡在本实用新型的精神和原则之内，所做的任何修改、等同替换、改进等，均应包含在本实用新型的保护范围之内。

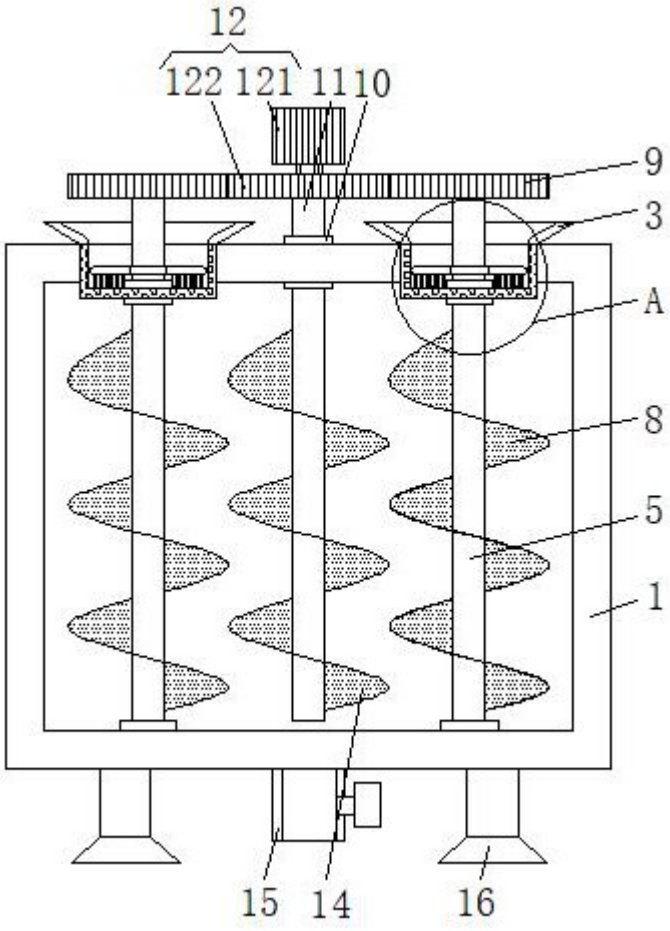

图1

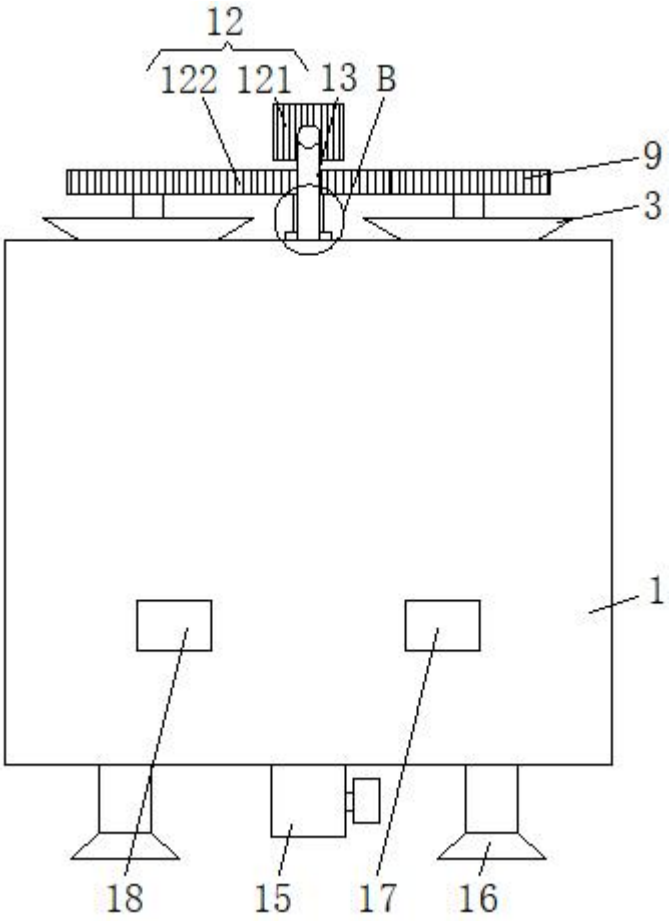

图2

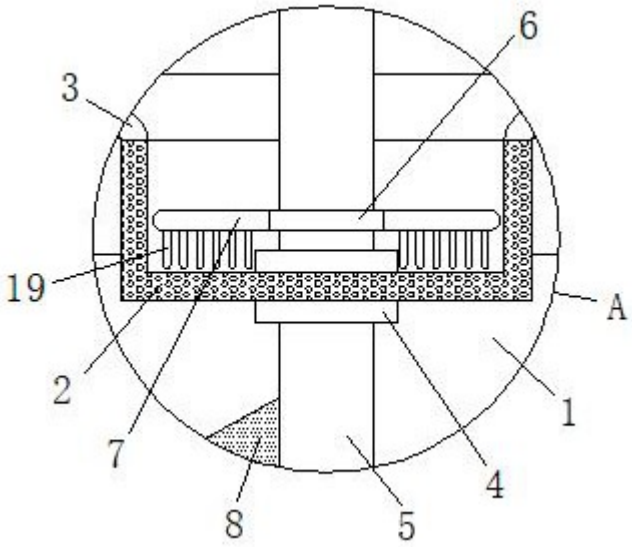

图3

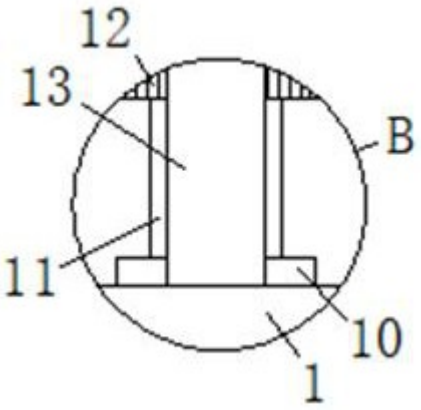

图4

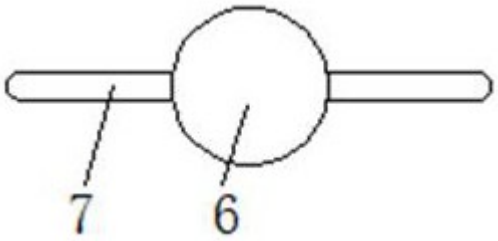

图5