(19)中华人民共和国国家知识产权局

(12)实用新型专利

(10)授权公告号 CN 202526093 U
(45)授权公告日 2012.11.14

(21)申请号 201220036266.8

(22)申请日 2012.01.05

(73)专利权人 李洋
地址 116000 辽宁省大连市甘井子区华东路校园街3号（大连市第二十三中学）

(72)发明人 李洋

(51)Int.Cl.
A47L 13/12(2006.01)

权利要求书 1 页 说明书 1 页 附图 1 页

(54)实用新型名称

防尘多用笤帚

(57)摘要

一种防尘多用笤帚，手柄的末端设有笤帚头，笤帚头与手柄的连接处设有圆台形挡板，手柄的上端面开设插槽，插杆通过插槽与手柄插式连接，插杆的下部设有刷毛。本实用新型具有样式新颖，方便实用，操作便捷，制作成本低等优点。

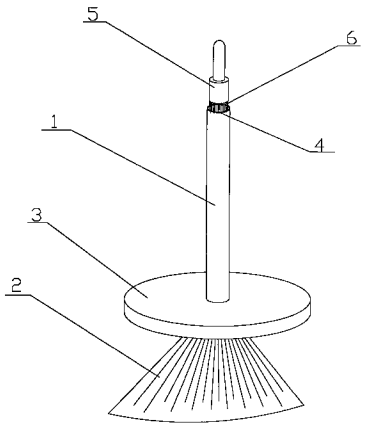

CN 202526093 U

1. 一种防尘多用笤帚，包括笤帚头、手柄、挡板、插杆以及刷毛，其特征是：手柄的末端设有笤帚头，笤帚头与手柄的连接处设有圆台形挡板，手柄的上端面开设插槽，插杆通过插槽与手柄插式连接，插杆的下部设有刷毛。

防尘多用笤帚

[0001] 技术领域 本实用新型涉及一种清洁用具，尤其涉及一种笤帚。

[0002] 背景技术 众所周知，笤帚是生活中重要的清洁用具，现有的笤帚功能单一，已不能满足人们的使用需要，例如：现有的笤帚不具有防尘的功能，且现有的扫帚与刷子为独立的个体，存放与使用不便，这些都给人们的使用带来了不便。

[0003] 发明内容 本实用新型的目的在于提供一种构造、工艺简单，样式新颖，方便实用，操作便捷，制作成本低的防尘多用笤帚。

[0004] 本实用新型包括笤帚头、手柄、挡板、插杆以及刷毛，手柄的末端设有笤帚头，笤帚头与手柄的连接处设有圆台形挡板，手柄的上端面开设插槽，插杆通过插槽与手柄插式连接，插杆的下部设有刷毛。

[0005] 使用时，由于笤帚头与手柄的连接处设有圆台形挡板，则在清扫地面时，灰尘不会会被挡在挡板以下，避免上扬；人们可以抽出插杆，利用插杆下面的刷毛清理桌面或者笤帚头。

[0006] 本实用新型与现有技术相比具有如下优点：构造、工艺简单，样式新颖，方便实用，操作便捷，制作成本低。

[0007] 附图说明 图 1 为本实用新型的立体示意简图。

[0008] 具体实施方式 在图 1 所示的防尘多用笤帚的立体示意简图中，手柄 1 的末端设有笤帚头 2，笤帚头与手柄的连接处设有圆台形挡板 3，手柄的上端面开设插槽 4，插杆 5 通过插槽与手柄插式连接，插杆的下部设有刷毛 6。

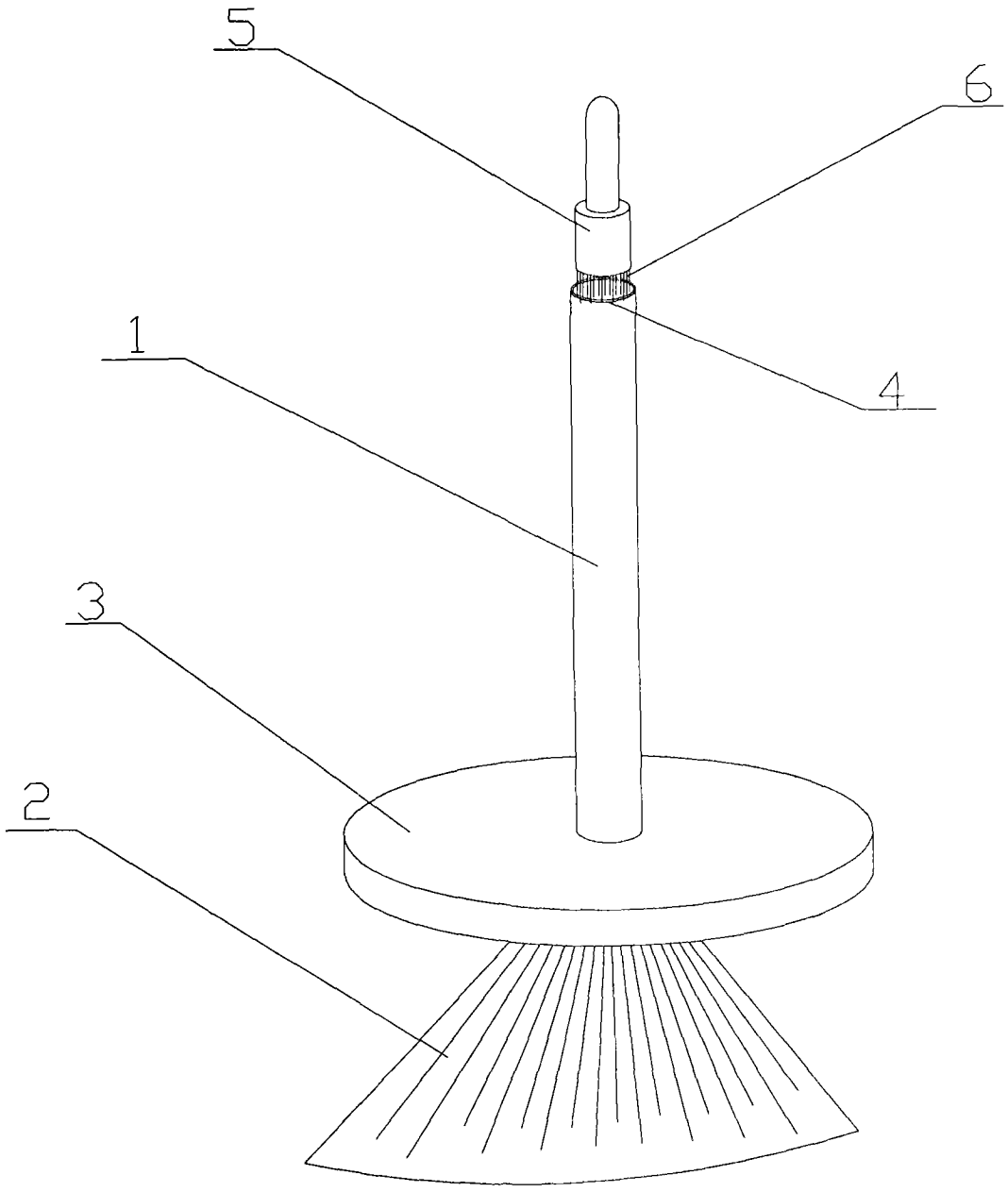

图 1