(19)中华人民共和国国家知识产权局

(12)实用新型专利

(10)授权公告号 CN 202758327 U
(45)授权公告日 2013.02.27

(21)申请号 201220317541.3

(22)申请日 2012.07.01

(73)专利权人 徐州康腾传动科技发展有限公司
地址 221135 江苏省徐州市铜山区茅村镇和平路18号徐州康腾传动科技发展有限公司

(72)发明人 藏继民

(51)Int.Cl.
G06F 3/039(2013.01)

(ESM)同样的发明创造已同日申请发明专利

权利要求书 1 页 说明书 1 页 附图 1 页

(54)实用新型名称

一种新型鼠标垫

(57)摘要

一种新型鼠标垫，它在鼠标垫的下面设有保暖容器，保暖容器上设有温度传感器控制器和电加热器；有益效果：能够改善目前的鼠标冬天使用容易出现冻手的问题，它结构简单，使用便利，因此，可以给人们带来使用上的便利。

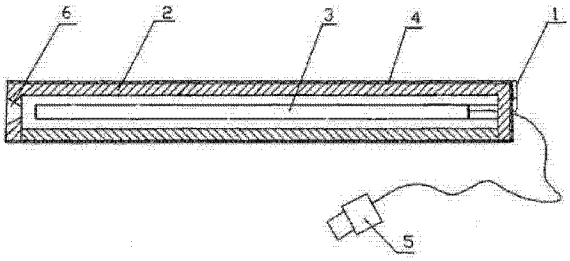

CN 202758327 U

1.1、一种新型鼠标垫，其特征是：在鼠标垫(4)的下面设有保暖容器(2)，保暖容器(2)上设有温度传感器控制器(1)与电加热器(3)。

一种新型鼠标垫

技术领域

[0001] 本实用新型涉及一种鼠标垫，特别是一种新型鼠标垫，属于电脑附件技术领域。

背景技术

[0002] 电脑鼠标垫是电脑打字输入用于配合鼠标使用的辅助工具，目前的鼠标垫还没有电暖功能与作用，所以，在寒冷的冬天使用容易出现冻手的问题，这样，容易带来人们使用上的被动。

发明内容

[0003] 本实用新型的目的在于：提供一种新型鼠标垫，克服现有的鼠标垫所存在的没有电暖功能的缺陷，给人们带来使用上的便利。

[0004] 本实用新型解决其技术问题所采用的技术方案是：一种新型鼠标垫，它是由温度传感器控制器、保暖容器、电热器、鼠标垫、电源插头、水嘴密封塞组成；在鼠标垫的下面设有保暖容器，保暖容器上设有温度传感器控制器和电加热器。

[0005] 有益效果：能够改善目前的鼠标冬天使用容易出现冻手的问题，它结构简单，使用便利，因此，可以给人们带来使用上的便利。

附图说明

[0006] 图 1 是本实用新型的结构示意图。

[0007] 图中所示：1、温度传感器控制器；2、保暖容器；3、电热器；4、鼠标垫；5、电源插头；6、水嘴密封塞。

具体实施方式

[0008] 一种新型鼠标垫，它是由：温度传感器控制器（1）、保暖容器（2）、电热器（3）、鼠标垫（4）、电源插头（5）、水嘴密封塞（6）组成；在鼠标垫（4）的下面设有保暖容器（2），保暖容器（2）上设有温度传感器控制器（1）与电加热器（3）。

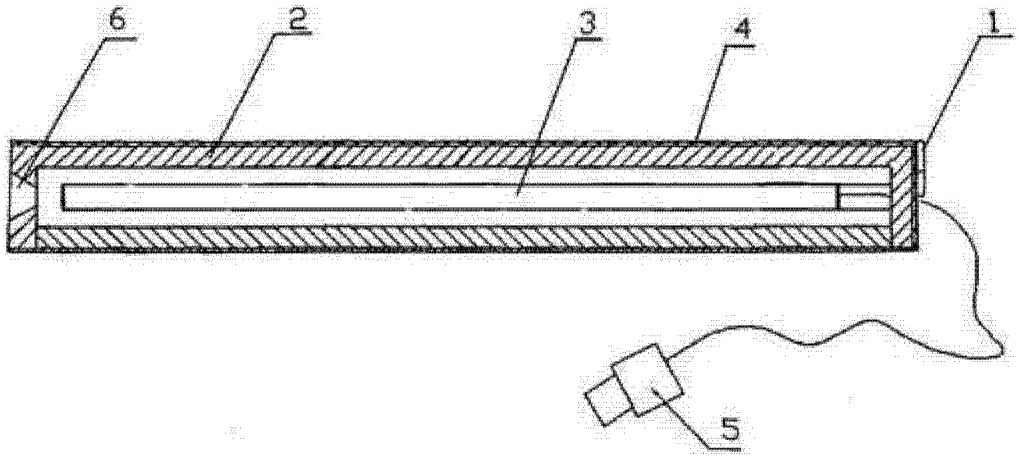

图 1