(19)中华人民共和国国家知识产权局

(12)实用新型专利

(10)授权公告号 CN 211115331 U
(45)授权公告日 2020.07.28

(21)申请号 201921891053.1

(22)申请日 2019.11.05

(73)专利权人 扬州西湖五金有限公司
地址 225000 江苏省扬州市邗江区江阳工业园创业园

(72)发明人 徐忠斌 王飞 杨谦

(74)专利代理机构 南京苏科专利代理有限责任公司 32102
代理人 赵荔

(51)Int.Cl.
E05D 5/00(2006.01)
E05D 5/02(2006.01)

权利要求书1页 说明书3页 附图6页

(54)实用新型名称

一种便于安装的家具铰链

(57)摘要

本实用新型公开了家具技术领域内的一种便于安装的家具铰链，包括底座，底座上连接有铰链座，铰链座伸出底座外的一端铰接有铰链体，底座朝下的一侧设有连接座，连接座上螺纹连接有移动螺杆，移动螺杆上可拆卸地连接有连接套，底座和铰链座朝上的一侧分别开有下连接槽和上连接槽，连接套在铰链座的下方，连接座朝上的一侧开有螺纹孔；本实用新型安装方便。

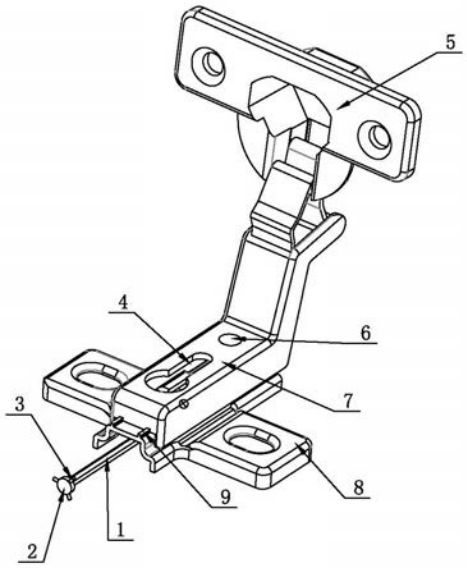

CN 211115331 U

1.一种便于安装的家具铰链，包括底座，所述底座上连接有铰链座，所述铰链座伸出底座外的一端铰接有铰链体，其特征在于，所述底座朝下的一侧设有连接座，所述连接座上螺纹连接有移动螺杆，所述移动螺杆上可拆卸地连接有连接套，所述底座和铰链座朝上的一侧分别开有下连接槽和上连接槽，所述连接套在铰链座的下方，连接座朝上的一侧开有螺纹孔。

2.根据权利要求1所述的一种便于安装的家具铰链，其特征在于，靠近铰链体的移动螺杆上排布有至少一个调节孔，靠近铰链体的铰链座上开有固定孔，移动螺杆上方的连接座上排布有若干连接孔，所述调节孔可与固定孔同轴心，连接孔也可与固定孔同轴心。

3.根据权利要求1所述的一种便于安装的家具铰链，其特征在于，远离铰链座一端的移动螺杆上开有呈多边形的转动槽，移动螺杆不伸出底座外。

4.根据权利要求3所述的一种便于安装的家具铰链，其特征在于，还包括转动杆和连接杆，转动杆朝向移动螺杆的一端与转动槽的形状相同，转动杆远离移动螺杆的一端开有拆装孔，连接杆经拆装孔与转动杆螺纹连接，在转动杆外的连接杆上排布有若干转动手柄。

5.根据权利要求1～4任一项所述的一种便于安装的家具铰链，其特征在于，远离铰链体的底座上侧设有两个导轨，铰链座刚好沿着导轨滑动。

一种便于安装的家具铰链

技术领域

[0001] 本实用新型属于家具技术领域,特别涉及一种用于连接柜子和门体的铰链。

背景技术

[0002] 铰链是日常生活中经常使用到的连接门体或者门柜的五金件。现有技术中,用于连接门柜的铰链包括底座,底座上固定连接有铰链座,铰链座伸出底座外的一端铰接有铰链体,底座固定安装在柜子上,铰链体固定安装在与该柜子配合的门体上,安装底座和铰链座时,使用两个紧固螺栓依次穿过铰链座和底座,底座的底部具有开口,需要使用螺母旋紧在紧固螺栓上,使螺母抵触在底座下侧,以提高连接结构的可靠性,旋上螺母时,需要压紧螺栓,同时,手伸进底座的开口内,开口的空间很小,摸准螺栓所在位置,将螺母旋到螺栓上去,安装麻烦。

实用新型内容

[0003] 针对现有技术中的缺陷,本实用新型的目的在于克服上述现有技术中的不足之处,解决现有技术中安装麻烦的技术问题,提供一种便于安装的家具铰链,本实用新型安装方便。

[0004] 本实用新型的目的是这样实现的:一种便于安装的家具铰链,包括底座,所述底座上连接有铰链座,所述铰链座伸出底座外的一端铰接有铰链体,所述底座朝下的一侧设有连接座,所述连接座上螺纹连接有移动螺杆,所述移动螺杆上可拆卸地连接有连接套,所述底座和铰链座朝上的一侧分别开有下连接槽和上连接槽,所述连接套在铰链座的下方,连接座朝上的一侧开有螺纹孔。

[0005] 安装本实用新型时,转动移动螺杆,控制移动螺杆的转动方向使移动螺杆不断伸进连接座内,移动螺杆上开有紧固孔,当紧固孔伸进连接座内的位置达到需要的位置且紧固孔竖直向上时,停止转动移动螺杆,将连接套旋进紧固孔内,连接套在上连接槽和下连接槽之间,使用紧固螺栓穿过上连接槽与连接套螺纹连接,使紧固螺栓压紧在铰链座上侧,实现铰链座和底座的连接,安装方便;可应用于门柜的连接工作中。

[0006] 为了进一步提高铰链座与底座连接的可靠性,靠近铰链体的移动螺杆上排布有至少一个调节孔,靠近铰链体的铰链座上开有固定孔,移动螺杆上方的连接座上排布有若干连接孔,所述调节孔可与固定孔同轴心,连接孔也可与固定孔同轴心;此设计中,转动移动螺杆,当紧固孔移动至合适位置且竖直向上,同时有一个调节孔与连接孔同轴心时,调节铰链座的位置,使固定孔正对连接孔,使用紧固螺栓穿过固定孔依次旋进连接孔和调节孔内,紧固螺栓抵触在铰链座的上侧,铰链座和底座连接在一起。

[0007] 为了方便转动移动螺杆,远离铰链座一端的移动螺杆上开有呈多边形的转动槽,移动螺杆不伸出底座外。

[0008] 为了进一步方便转动移动螺杆,还包括转动杆和连接杆,转动杆朝向移动螺杆的一端与转动槽的形状相同,转动杆远离移动螺杆的一端开有拆装孔,连接杆经拆装孔与转

动杆螺纹连接，在转动杆外的连接杆上排布有若干转动手柄。

[0009] 为了进一步方便调整铰链座的位置，远离铰链体的底座上侧设有两个导轨，铰链座刚好沿着导轨滑动。

附图说明

[0010] 图1为本实用新型的立体结构图。

[0011] 图2为本实用新型中安装底座和铰链座时的立体结构图一。

[0012] 图3为本实用新型中安装底座和铰链座时的立体结构图二。

[0013] 图4为本实用新型中安装底座和铰链座时的立体结构图三。

[0014] 图5为图4中A处的局部放大图。

[0015] 图6为本实用新型中底座和铰链座连接的立体结构图。

[0016] 其中，1转动杆，2连接杆，3转动手柄，4上连接槽，5铰链体，6固定孔，7铰链座，8底座，9导轨，10连接座，11移动螺杆，12连接套，13限位槽，14下连接槽，15螺纹孔，16调节孔，17连接孔，18转动槽，19紧固螺栓。

具体实施方式

[0017] 下面结合附图对本实用新型进行进一步说明。

[0018] 如图1～图6所示的一种便于安装的家具铰链，包括底座8，底座8上连接有铰链座7，铰链座7伸出底座8外的一端铰接有铰链体5(铰链体5与铰链座7铰接的结构为现有技术，本申请中不赘述，附图仅为示意图)，底座8朝下的一侧设有连接座10，连接座10上螺纹连接有移动螺杆11，移动螺杆11上可拆卸地连接有连接套12，具体的为，移动螺杆11上开有紧固孔，连接套12的下部经紧固孔与移动螺杆11螺纹连接，连接套12抵触在移动螺杆11外侧，底座8和铰链座7朝上的一侧分别开有下连接槽14和上连接槽4，连接套12在铰链座7的下方，连接座10朝上的一侧开有螺纹孔15，远离铰链体5的底座8上侧设有两个导轨9，铰链座7刚好沿着导轨9滑动，连接座10上开有刚好让连接套12穿过的限位槽13。

[0019] 为了进一步提高铰链座7与底座8连接的可靠性，靠近铰链体5的移动螺杆11上排布有至少一个调节孔16，靠近铰链体5的铰链座7上开有固定孔6，移动螺杆11上方的连接座10上排布有若干连接孔17，调节孔16可与固定孔6同轴心，连接孔17也可与固定孔6同轴心。

[0020] 为了方便转动移动螺杆11，还包括转动杆1和连接杆2，远离铰链座7一端的移动螺杆11上开有呈多边形的转动槽18，移动螺杆11不伸出底座8外，转动杆1朝向移动螺杆11的一端与转动槽18的形状相同，转动杆1远离移动螺杆11的一端开有拆装孔，连接杆2经拆装孔与转动杆1螺纹连接，在转动杆1外的连接杆2上排布有若干转动手柄3。

[0021] 安装本实用新型时，先将连接杆2经拆装孔螺纹连接在转动杆1上，转动移动螺杆11，控制移动螺杆11的转动方向使移动螺杆11不断伸进连接座10内，当移动螺杆11全部伸进底座8内时，将转动杆1插进转动槽18内，旋转转动手柄3，使移动螺杆11继续伸进连接座10内，当有调节孔16与连接孔17同轴心且紧固孔移动至合适的位置时，滑动铰链座7，使固定孔6与连接孔17同轴心，使用一个紧固螺栓19穿过固定孔6并依次旋进连接孔17和调节孔16，使用另一个紧固螺栓19穿过上连接槽4与连接套12螺纹连接，两个紧固螺栓19均压紧在铰链座7上侧，实现铰链座7和底座8的连接，本实用新型中有足够的空间来安装铰链座7和

底座8,安装方便,连接可靠;可应用于门柜的连接工作中。

[0022] 本实用新型并不局限于上述实施例,在本实用新型公开的技术方案的基础上,本领域的技术人员根据所公开的技术内容,不需要创造性的劳动就可以对其中的一些技术特征作出一些替换和变形,这些替换和变形均在本实用新型保护范围内。

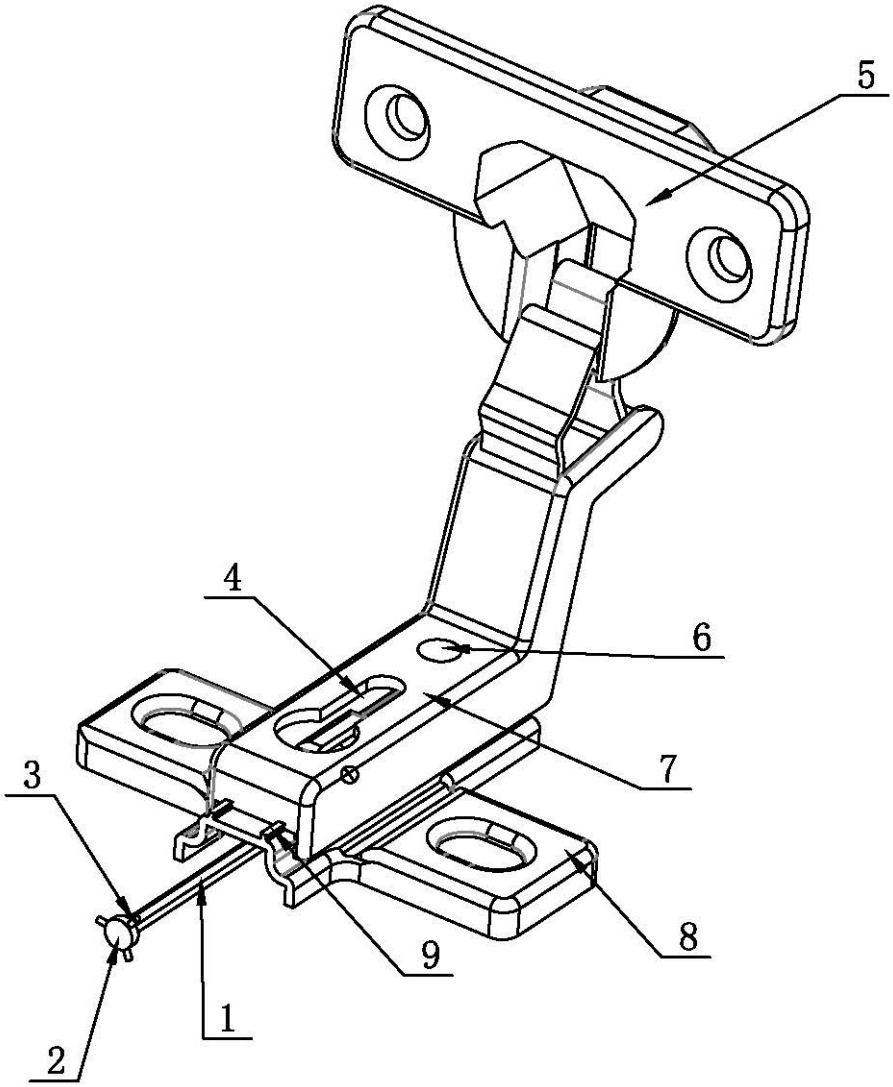

图1

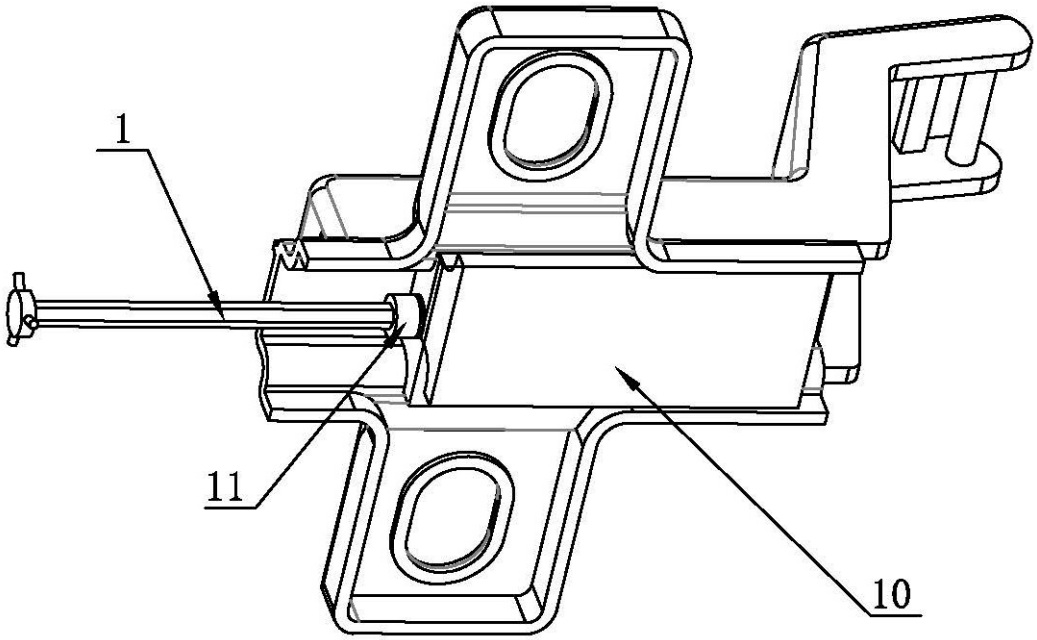

图2

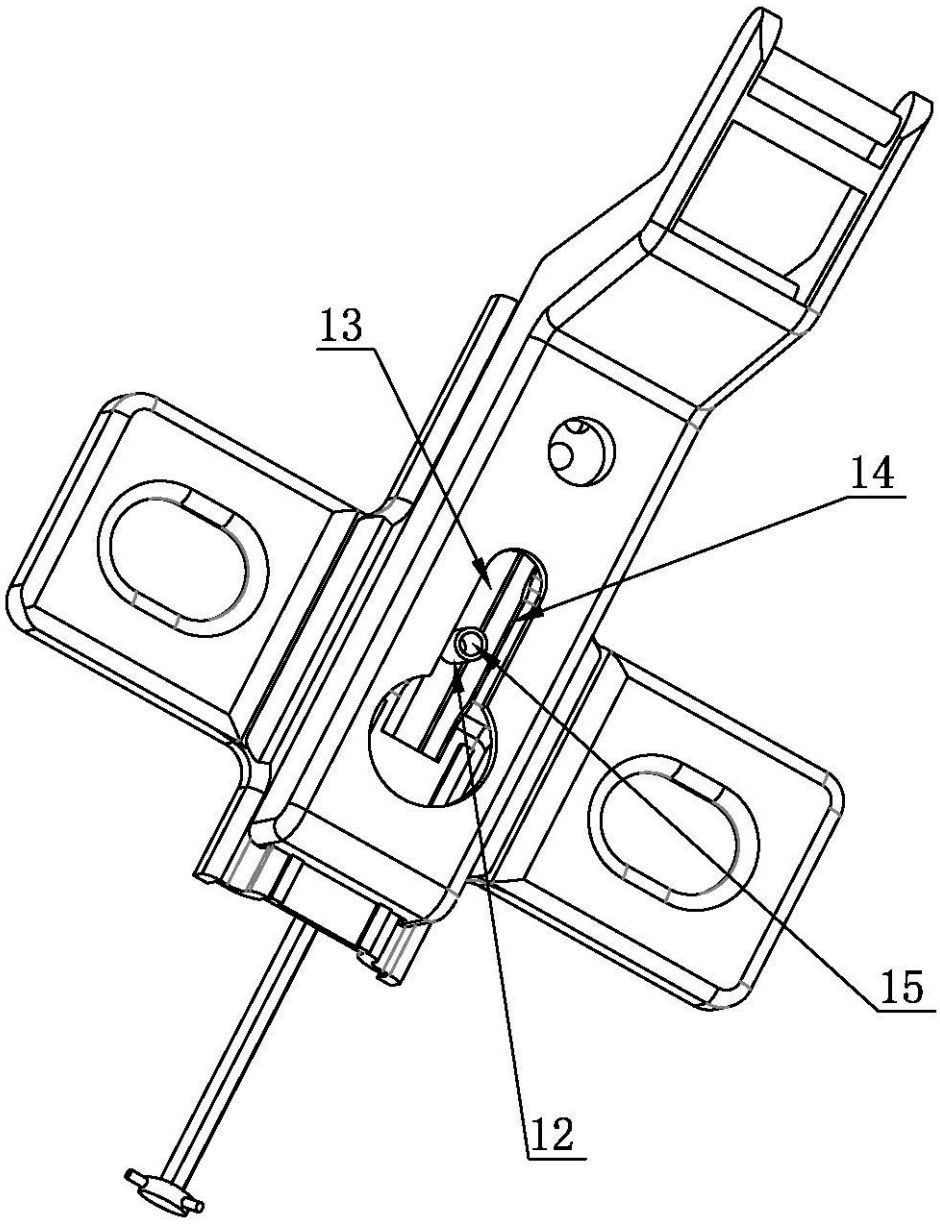

图3

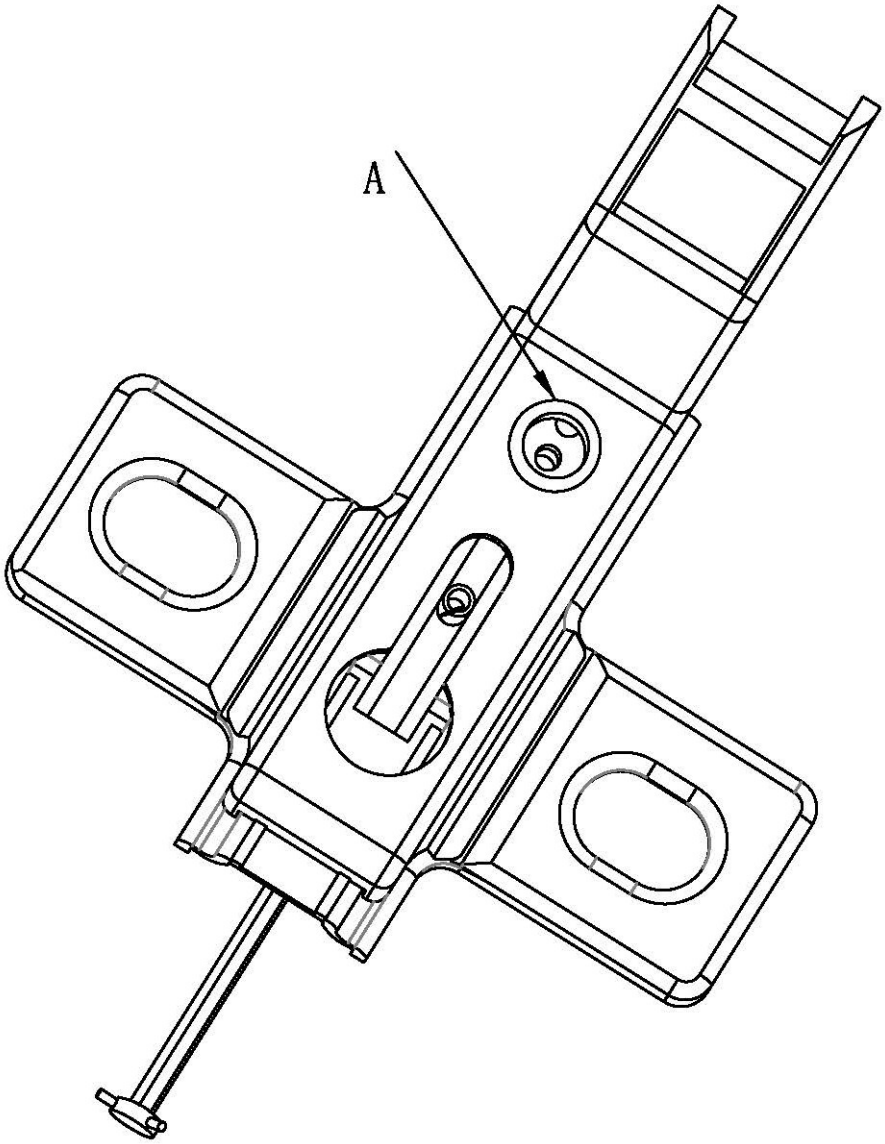

图4

A

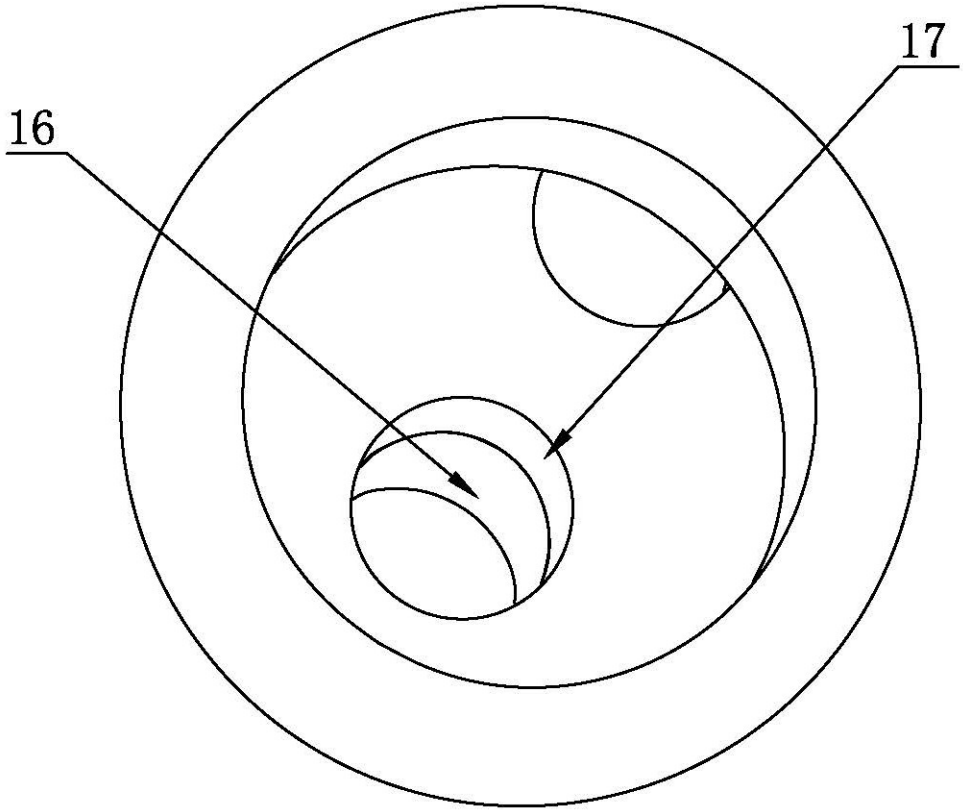

图5

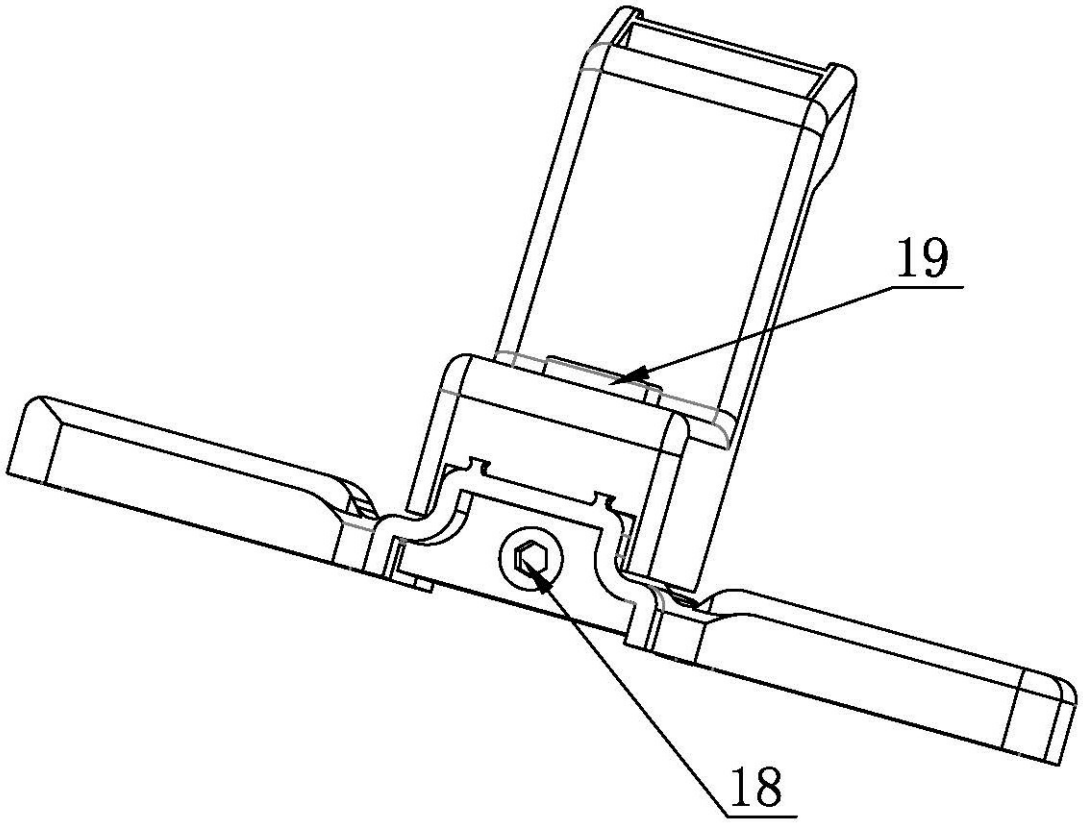

图6