(19)中华人民共和国国家知识产权局

(12)实用新型专利

(10)授权公告号 CN 202223187 U
(45)授权公告日 2012.05.23

(21)申请号 201120305184.4

(22)申请日 2011.08.19

(73)专利权人 高静
地址 430074 湖北省武汉市武汉职业技术学院电信学院节能09301班

(72)发明人 高静

(51)Int.Cl.
A47L 17/00(2006.01)

权利要求书 1 页 说明书 2 页 附图 1 页

(54)实用新型名称

清洁餐具刷

(57)摘要

本实用新型涉及一种清洁餐具刷，其特征在于：它由刷柄、铰链、刷头和海绵组成，所述的刷头通过铰链与刷柄的末端连接，海绵配合在刷头上，海绵是可拆卸的；所述的刷柄顶端设有开口，开口旁设有盖子；刷柄内设有空腔，空腔外壁上设有透明刻度；刷柄上还设有控制阀，控制阀的阀芯配合在空腔内；所述的刷头内设有空心槽，刷头上设有小孔，小孔与空心槽连通；所述的铰链内设有空心管，空心管连通空腔和空心槽。本实用新型构造简单、巧妙，清洗餐具方便、快捷，实用性强，可避免餐具上的污渍和油渍会粘在手上，适合所有居家人群使用。

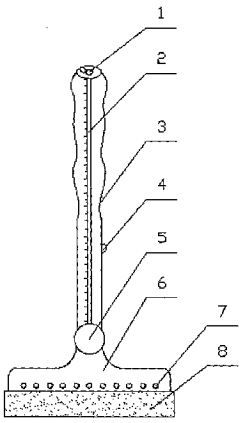

CN 202223187 U

1. 一种清洁餐具刷，其特征在于：它由刷柄、铰链、刷头和海绵组成，所述的刷头通过铰链与刷柄的末端连接，海绵配合在刷头上，海绵是可拆卸的；所述的刷柄顶端设有开口，开口旁设有盖子；刷柄内设有空腔，空腔外壁上设有透明刻度；刷柄上还设有控制阀，控制阀的阀芯配合在空腔内；所述的刷头内设有空心槽，刷头上设有小孔，小孔与空心槽连通；所述的铰链内设有空心管，空心管连通空腔和空心槽。

清洁餐具刷

技术领域：

[0001] 本实用新型涉及一种清洁工具，具体的说是一种清洁餐具刷。

背景技术：

[0002] 家庭中餐具的清洁卫生，是确保人体健康，预防病从口入的重要环节。为了保证它们不受污染，人们应该关注餐具的清理和消毒。人们在清洗油垢较多的餐具时，经常是使用洗碗布或洗刷垫配合清洁液，在餐具上来回摩擦，餐具上的污渍和油渍会粘在手上，很难洗掉，还对皮肤有较大的伤害，给清洗的人带来一定的苦恼。并且在冬天，清洗餐具是一件痛苦的事，很容易冻伤手，刷洗更加不方便。

实用新型内容：

[0003] 针对上述情况，本实用新型公开了一种清洁餐具刷，它可避免餐具上的污渍和油渍会粘在手上，清洗方便。

[0004] 本实用新型解决其技术问题所采用的技术方案是：一种清洁餐具刷，其特征在于它由刷柄、铰链、刷头和海绵组成，所述的刷头通过铰链与刷柄的末端连接，海绵配合在刷头上，海绵是可拆卸的；所述的刷柄顶端设有开口，开口旁设有盖子；刷柄内设有空腔，空腔外壁上设有透明刻度；刷柄上还设有控制阀，控制阀的阀芯配合在空腔内；所述的刷头内设有空心槽，刷头上设有小孔，小孔与空心槽连通；所述的铰链内设有空心管，空心管连通空腔和空心槽。

[0005] 本实用新型的有益效果是：构造简单、巧妙，清洗餐具方便、快捷，实用性强，可避免餐具上的污渍和油渍会粘在手上，适合所有居家人群使用。

附图说明：

[0006] 下面结合附图说明和实施例对本实用新型进一步说明。

[0007] 图 1 是本实用新型主视图

[0008] 其中，1- 开口、2- 透明刻度、3- 手柄、4- 控制阀、5- 铰链、6- 刷头、7- 小孔、8- 海绵。

具体实施方式：

[0009] 在图 1 所示的第一实施例中，一种清洁餐具刷，其特征在于：它由刷柄、铰链、刷头和海绵组成，所述的刷头通过铰链与刷柄的末端连接，海绵配合在刷头上，海绵是可拆卸的；所述的刷柄顶端设有开口，开口旁设有盖子；刷柄内设有空腔，空腔外壁上设有透明刻度；刷柄上还设有控制阀，控制阀的阀芯配合在空腔内；所述的刷头内设有空心槽，刷头上设有小孔，小孔与空心槽连通；所述的铰链内设有空心管，空心管连通空腔和空心槽。

[0010] 在图 1 所示的第二实施例中，刷碗时，打开刷柄顶端的盖子，向开口内注入清洁液，从透明刻度上可观察注入清洁液的体积。再拧动控制阀，清洁液由空心管流入空心槽，然后从小孔流到海绵上；手捏住手柄，来回刷洗餐具上的油渍。餐具某些位置不方便刷洗

时，可将手柄转到适当的角度，就可轻松刷洗。刷头可设计成各种样式的，以便于刷洗不同的餐具。当海绵损坏时，可从刷头上卸下，装上新的即可。

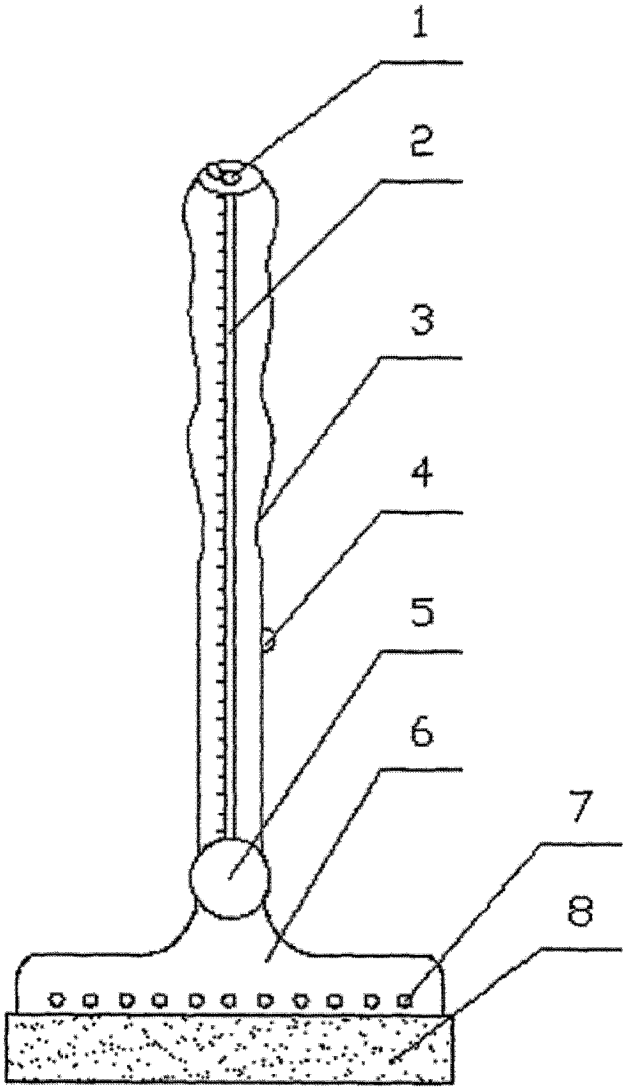

图 1