(19)中华人民共和国国家知识产权局

(12)实用新型专利

(10)授权公告号 CN 202641318 U
(45)授权公告日 2013.01.02

(21)申请号 201220330945.6

(22)申请日 2012.06.29

(73)专利权人 钟颖
地址 315012 浙江省宁波市海曙区薛萝巷4号502室

(72)发明人 钟颖

(51)Int.Cl.
B60H 3/06(2006.01)

权利要求书 1 页 说明书 2 页 附图 1 页

(54)实用新型名称

一种汽车用空气净化装置

(57)摘要

本实用新型公开了一种汽车用空气净化装置，包括壳体，所述壳体的一侧设有进气口，所述壳体的另一侧设有出气口，其特征在于：所述壳体内部靠近进气口的位置设有静电除尘装置，所述静电除尘装置的后方设有紫外线杀菌装置，所述紫外线杀菌装置的后方设有制冷器，靠近所述出气口的位置设有加热管，所述加热管和制冷器之间设有加湿装置和简易制氧器。本实用新型的优点是：结构合理、工作效果好、功能齐全。

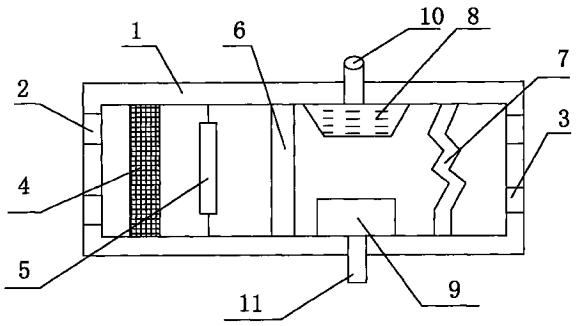

CN 202641318 U

1. 一种汽车用空气净化装置，包括壳体，所述壳体的一侧设有进气口，所述壳体的另一侧设有出气口，其特征在于：所述壳体内部靠近进气口的位置设有静电除尘装置，所述静电除尘装置的后方设有紫外线杀菌装置，所述紫外线杀菌装置的后方设有制冷器，靠近所述出气口的位置设有加热管，所述加热管和制冷器之间设有加湿装置和简易制氧器。

2. 根据权利要求 1 所述的一种汽车用空气净化装置，其特征在于：所述加湿装置上安装有出水喷头。

3. 根据权利要求 1 所述的一种汽车用空气净化装置，其特征在于：所述简易制氧器上安装有出气管道。

4. 根据权利要求 1 所述的一种汽车用空气净化装置，其特征在于：所述紫外线杀菌装置，为紫外线灯管。

一种汽车用空气净化装置

技术领域

[0001] 本实用新型涉及一种汽车配件，尤其涉及一种汽车用空气净化装置。

背景技术

[0002] 随着社会的不断发展，汽车的使用量越来越大，人们在汽车上的时间越来越多。因此，对汽车内部的环境要求越来越高。现有的汽车一般都不设置专门的汽车空气净化装置，均是通过汽车空调上的滤清器来杀灭空气中的细菌的，但是汽车空调上的滤清器仅设置一层空气净化层，使用一段时间后，随着滤芯表面覆盖的有害物质的积累，其净化效率必然会下降，影响正常使用。因此，应该提供一种新的技术方案解决上述问题。

实用新型内容

[0003] 本实用新型的目的是：针对上述不足，提供一种结构合理、工作效果好、功能齐全的汽车用空气净化装置。

[0004] 为实现上述目的，本实用新型采用的技术方案是：

[0005] 一种汽车用空气净化装置，包括壳体，所述壳体的一侧设有进气口，所述壳体的另一侧设有出气口，所述壳体内部靠近进气口的位置设有静电除尘装置，所述静电除尘装置的后方设有紫外线杀菌装置，所述紫外线杀菌装置的后方设有制冷器，靠近所述出气口的位置设有加热管，所述加热管和制冷器之间设有加湿装置和简易制氧器。

[0006] 所述加湿装置上安装有出水喷头。

[0007] 所述简易制氧器上安装有出气管道。

[0008] 所述紫外线杀菌装置，为紫外线灯管。

[0009] 本实用新型一种汽车用空气净化装置，在壳体内部靠近进气口的位置设有静电除尘装置，在静电除尘装置的后方设有紫外线杀菌装置，将静电除尘装置和紫外线杀菌装置均设置于壳体内部，汽车内部空气经进气口进入壳体后，先由静电除尘装置将空气中的灰尘杂质过滤掉，然后再由紫外线杀菌装置对空气中含有的细菌和病毒进行去除，能有效的提高空气的质量。在壳体内部设有制冷器和加热管，使用者可以根据实际温度情况，选择开启制冷器或者是加热管，其可以代替汽车空调，实用性强。在加热管和制冷器之间设有加湿装置和简易制氧器，加湿装置可以改善汽车内部空气的干湿度，使汽车内的空气更宜人，简易制氧器具有制氧的作用，其可以产生氧气，并将产生的氧气释放到车内空气中，以提高车内部的空气质量。

[0010] 本实用新型的优点是：结构合理、工作效果好、功能齐全。

附图说明

[0011] 下面结合附图和具体实施方式对本实用新型作进一步详细叙述。

[0012] 图 1 为本实用新型结构示意图。

[0013] 其中：1、壳体，2、进气口，3、出气口，4、静电除尘装置，5、紫外线杀菌装置，6、制冷

器，7、加热管，8、加湿装置，9、简易制氧器，10、出水喷头，11、出气管道。

具体实施方式

[0014] 如图 1 所示，本实用新型一种汽车用空气净化装置，包括壳体 1，壳体 1 的一侧设有进气口 2，壳体 1 的另一侧设有出气口 3，壳体 1 内部靠近进气口 2 的位置设有静电除尘装置 4，静电除尘装置 4 的后方设有紫外线杀菌装置 5，紫外线杀菌装置 5 的后方设有制冷器 6，靠近出气口 3 的位置设有加热管 7，加热管 7 和制冷器 6 之间设有加湿装置 8 和简易制氧器 9，加湿装置 8 上安装有出水喷头 10，简易制氧器 9 上安装有出气管道 11，紫外线杀菌装置 5 为紫外线灯管。

[0015] 本实用新型一种汽车用空气净化装置，在壳体 1 内部靠近进气口 2 的位置设有静电除尘装置 4，在静电除尘装置 4 的后方设有紫外线杀菌装置 5，将静电除尘装置 4 和紫外线杀菌装置 5 均设置于壳体 1 内部，汽车内部空气经进气口 2 进入壳体 1 后，先由静电除尘装置 4 将空气中的灰尘杂质过滤掉，然后再由紫外线杀菌装置 5 对空气中含有的细菌和病毒进行去除，能有效的提高空气的质量。在壳体 1 内部设有制冷器 6 和加热管 7，使用者可以根据实际温度情况，选择开启制冷器 6 或者是加热管 7，其可以代替汽车空调，实用性强。在加热管 7 和制冷器 6 之间设有加湿装置 8 和简易制氧器 9，加湿装置 8 可以改善汽车内部空气的干湿度，使汽车内的空气更宜人，简易制氧器 9 具有制氧的作用，其可以产生氧气，并将产生的氧气释放到车内空气中，以提高车内部的空气质量。

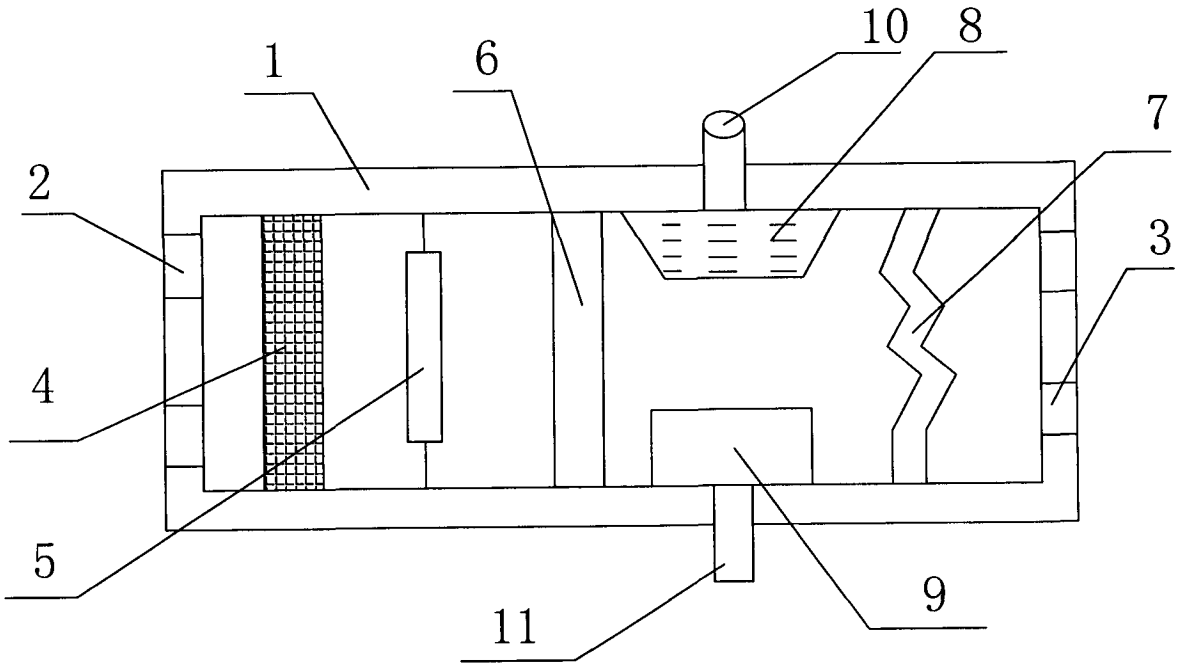

图 1