(19)中华人民共和国国家知识产权局

(12)实用新型专利

(10)授权公告号 CN 203280963 U
(45)授权公告日 2013.11.13

(21)申请号 201320236382.9

(22)申请日 2013.05.06

(73)专利权人 何志红
地址 100176 北京市大兴区亦庄开发区 BDA 企业大道 47 号

(72)发明人 何志红

(51)Int.Cl.
A63B 17/00(2006.01)

权利要求书2页 说明书4页 附图13页

(54)实用新型名称

高空心理行为训练设施

(57)摘要

本实用新型公开了一种高空心理行为训练设施，包括：主塔和攀岩塔，主塔上安装轮胎桥训练设施、云梯训练设施、荡木桥训练设施、合力桥训练设施、断桥训练设施、爬网训练设施；攀岩塔上安装空中单杠训练设施、悬崖峭壁训练设施、攀岩训练设施、独木桥训练设施；主塔和攀岩塔之间安装同心桥训练设施、吊索桥训练设施、天使之手训练设施；本实用新型用于高空训练，锻炼提高使用者的心理素质，具有结构简单、成本低、效果好、内容丰富和功能多等优点。

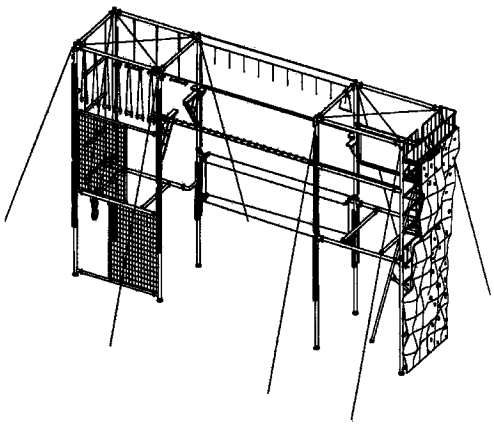

CN 203280963 U

1. 一种高空心理行为训练设施，包括：主塔、攀岩塔、轮胎桥训练设施、云梯训练设施、荡木桥训练设施、合力桥训练设施、断桥训练设施、爬网训练设施、空中单杠训练设施、悬崖峭壁训练设施、攀岩训练设施、独木桥训练设施、天使之手训练设施、同心桥训练设施和吊索桥训练设施；所述的主塔和轮胎桥训练设施相连接、主塔和云梯训练设施相连接、主塔和荡木桥训练设施相连接、主塔和合力桥训练设施相连接、主塔和断桥训练设施相连接、主塔和爬网训练设施相连接；所述的攀岩塔和空中单杠训练设施相连接、攀岩塔和悬崖峭壁训练设施相连接、攀岩塔和攀岩训练设施相连接、攀岩塔和独木桥训练设施相连接；所述的天使之手训练设施和主塔、攀岩塔相连接，同心桥训练设施和主塔、攀岩塔相连接，吊索桥训练设施和主塔、攀岩塔相连接。

2. 根据权利要求 1 所述的高空心理行为训练设施，其特征在于：主塔由四根主塔立柱、四根主塔横梁和四根主塔井字横梁连接而成。

3. 根据权利要求 1 所述的高空心理行为训练设施，其特征在于：攀岩塔由四根攀岩塔立柱、四根攀岩塔横梁和四根攀岩塔井字横梁组成。

4. 根据权利要求 1 所述的高空心理行为训练设施，其特征在于：轮胎桥训练设施由多个轮胎和钢索组成，轮胎和钢索相连接，钢索固定在云梯训练设施下面。

5. 根据权利要求 1 所述的高空心理行为训练设施，其特征在于：云梯训练设施由多条横木和钢索组成，横木和钢索相连接，钢索和主塔横梁相连接。

6. 根据权利要求 1 所述的高空心理行为训练设施，其特征在于：荡木桥训练设施由多根荡木和钢索组成，荡木和钢索相连接，钢索和主塔横梁相连接。

7. 根据权利要求 1 所述的高空心理行为训练设施，其特征在于：合力桥训练设施多根合力桥板、悬挂钢索和牵引钢索组成，合力桥板和牵引钢索相连接，合力桥板和悬挂钢索相连接，悬挂钢索和主塔横梁相连接。

8. 根据权利要求 1 所述的高空心理行为训练设施，其特征在于：断桥训练设施两块桥板和斜撑支架组成，桥板和斜撑支架相连接，桥板和主塔立柱相连接，斜撑支架和主塔立柱相连接。

9. 根据权利要求 1 所述的高空心理行为训练设施，其特征在于：爬网训练设施由爬网和固定梁组成，爬网和固定梁相连接，固定梁和主 塔立柱相连接。

10. 根据权利要求 1 所述的高空心理行为训练设施，其特征在于：空中单杠训练设施由起跳平台、单杠和钢索组成，起跳平台和攀岩立柱相连接，单杠和钢索相连接，钢索和攀岩塔横梁相连接。

11. 根据权利要求 1 所述的高空心理行为训练设施，其特征在于：悬崖峭壁训练设施由阻挡板和沿道组成，阻挡板和攀岩塔立柱相连接，沿道和主塔立柱相连接。

12. 根据权利要求 1 所述的高空心理行为训练设施，其特征在于：攀岩训练设施由攀岩墙、攀岩点、攀岩支架、站立平台组成，攀岩点和攀岩墙相连接，攀岩墙和攀岩支架相连接，攀岩支架和攀岩塔立柱相连接，站立平台和攀岩立柱相连接。

13. 根据权利要求 1 所述的高空心理行为训练设施，其特征在于：独木桥训练设施由独木桥组成，独木桥和攀岩塔立柱相连接。

14. 根据权利要求 1 所述的高空心理行为训练设施，其特征在于：天使之手训练设施由悬挂钢索、拉环和行走钢索组成，拉环和悬挂钢索相连接，悬挂钢索两端分别固定在主塔立

柱上和攀岩塔立柱上，行走钢索两端分别固定在主塔立柱上和攀岩塔立柱上。

15. 根据权利要求 1 所述的高空心理行为训练设施，其特征在于同心桥训练设施由两根行走钢索、两根保护钢索和钢索架组成，行走钢索和钢索架相连接，保护钢索和钢索架相连接，钢索架和主塔立柱相连接，钢索架和攀岩塔立柱相连接。

16. 根据权利要求 1 所述的高空心理行为训练设施，其特征在于：吊索桥训练设施由吊索桥组成，吊索桥和主塔立柱相连接，吊索桥和攀岩塔立柱相连接。

高空心理行为训练设施

技术领域

[0001] 本实用新型涉及一种高空心理行为训练设施，属拓展器材领域。

背景技术

[0002] 拓展器材的训练可以提高人的心理素质。在危险的环境中，过硬的心理素质可以激发人类潜能，沉着冷静的应对各种变化，绝处逢生，消防队员和特警队员的心理素质训练尤为重要。过去的实践表明，高空训练最有利于提高人的心理素质。但现有的高空心理行为训练设施不完全，样式单一，数量少，这种结构性的缺陷至今没有解决办法。

发明内容

[0003] 本实用新型的目的是提供一种质量可靠，免维护，安全性极高，功能丰富，种类齐全的高空心理行为训练设施。

[0004] 本实用新型公开了一种高空心理行为训练设施包括：主塔、攀岩塔、轮胎桥训练设施、云梯训练设施、荡木桥训练设施、合力桥训练设施、断桥训练设施、爬网训练设施、空中单杠训练设施、悬崖峭壁训练设施、攀岩训练设施、独木桥训练设施、天使之手训练设施、同心桥训练设施和吊索桥训练设施；所述的主塔和轮胎桥训练设施相连接、主塔和云梯训练设施相连接、主塔和荡木桥训练设施相连接、主塔和合力桥训练设施相连接、主塔和断桥训练设施相连接、主塔和爬网训练设施相连接；所述的攀岩塔和空中单杠训练设施相连接、攀岩塔和悬崖峭壁训练设施相连接、攀岩塔和攀岩训练设施相连接、攀岩塔和独木桥训练设施相连接；所述的天使之手训练设施和主塔、攀岩塔相连接，同心桥训练设施和主塔、攀岩塔相连接，吊索桥训练设施和主塔、攀岩塔相连接。

[0005] 如上所述，主塔由四根主塔立柱、四根主塔横梁和四根主塔井字横梁连接而成。

[0006] 如上所述，攀岩塔由四根攀岩塔立柱、四根攀岩塔横梁和四根攀岩塔井字横梁组成。

[0007] 如上所述，轮胎桥训练设施由多个轮胎和钢索组成，轮胎和钢索相连接，钢索固定在云梯训练设施下面。

[0008] 如上所述，云梯训练设施由多条横木和钢索组成，横木和钢索相连接，钢索和主塔横梁相连接。

[0009] 如上所述，荡木桥训练设施由多根荡木和钢索组成，荡木和钢索相连接，钢索和主塔横梁相连接。

[0010] 如上所述，合力桥训练设施多根合力桥板、悬挂钢索和牵引钢索组成，合力 桥板和牵引钢索相连接，合力桥板和悬挂钢索相连接，悬挂钢索和主塔横梁相连接。

[0011] 如上所述，断桥训练设施两块桥板和斜撑支架组成，桥板和斜撑支架相连接，桥板和主塔立柱相连接，斜撑支架和主塔立柱相连接。

[0012] 如上所述，爬网训练设施由爬网和固定梁组成，爬网和固定梁相连接，固定梁和主塔立柱相连接。

[0013] 如上所述，空中单杠训练设施由起跳平台、单杠和钢索组成，起跳平台和攀岩立柱相连接，单杠和钢索相连接，钢索和攀岩塔横梁相连接。

[0014] 如上所述，悬崖峭壁训练设施由阻挡板和沿道组成，阻挡板和攀岩塔立柱相连接，沿道和主塔立柱相连接。

[0015] 如上所述，攀岩训练设施由攀岩墙、攀岩点、攀岩支架、站立平台组成，攀岩点和攀岩墙相连接，攀岩墙和攀岩支架相连接，攀岩支架和攀岩塔立柱相连接，站立平台和攀岩立柱相连接。

[0016] 如上所述，独木桥训练设施由独木桥组成，独木桥和攀岩塔立柱相连接。

[0017] 如上所述，天使之手训练设施由悬挂钢索、拉环和行走钢索组成，拉环和悬挂钢索相连接，悬挂钢索两端分别固定在主塔立柱上和攀岩塔立柱上，行走钢索两端分别固定在主塔立柱上和攀岩塔立柱上。

[0018] 如上所述，同心桥训练设施由两根行走钢索、两根保护钢索和钢索架组成，行走钢索和钢索架相连接，保护钢索和钢索架相连接，钢索架和主塔立柱相连接，钢索架和攀岩塔立柱相连接。

[0019] 如上所述，吊索桥训练设施由吊索桥组成，吊索桥和主塔立柱相连接，吊索桥和攀岩塔立柱相连接。

[0020] 采用上述方案，使得本实用新型功能齐全，使用方便，易于训练，训练效果好，能够快速提高训练者的成绩。

附图说明

[0021] 图 1 是本实用新型的整体图；

[0022] 图 2 是本实用新型的主塔图；

[0023] 图 3 是本实用新型的攀岩塔图；

[0024] 图 4 是本实用新型的轮胎桥训练设施图；

[0025] 图 5 是本实用新型的云梯训练设施图；

[0026] 图 6 是本实用新型的荡木桥训练设施图

[0027] 图 7 是本实用新型的合力桥训练设施图；

[0028] 图 8 是本实用新型的断桥训练设施图；

[0029] 图 9 是本实用新型的爬网训练设施图；

[0030] 图 10 是本实用新型的空中单杠训练设施图；

[0031] 图 11 是本实用新型的悬崖峭壁训练设施图；

[0032] 图 12 是本实用新型的攀岩训练设施图；

[0033] 图 13 是本实用新型的独木桥训练设施图；

[0034] 图 14 是本实用新型的天使之手训练设施图；

[0035] 图 15 是本实用新型的同心桥训练设施图；

[0036] 图 16 是本实用新型的吊索桥训练设施图。

具体实施方式

[0037] 下面结合附图对本发明作详细说明：

[0038] 如图 1 所示，为本实用新型的整体图，包括轮胎桥训练设施 1、云梯训练设施 2、荡木桥训练设施 3、合力桥训练设施 4、断桥训练设施 5、爬网训练设施 6、空中单杠训练设施 7、悬崖峭壁训练设施 8、攀岩训练设施 9、独木桥训练设施 10、天使之手训练设施 11、同心桥训练设施 12 和吊索桥训练设施 13；所述的主塔和轮胎桥训练设施 1 相连接、主塔和云梯训练设施 2 相连接、主塔和荡木桥训练设施 3 相连接、主塔和合力桥训练设施 4 相连接、主塔和断桥训练设施相连接 5、主塔和爬网训练设施 6 相连接；所述的攀岩塔和空中单杠训练设施 7 相连接、攀岩塔和悬崖峭壁训练设施 8 相连接、攀岩塔和攀岩训练设施 9 相连接、攀岩塔和独木桥训练设施 10 相连接；所述的天使之手训练设施 11 和主塔、攀岩塔相连接，同心桥训练设施 12 和主塔、攀岩塔相连接，吊索桥训练设施 13 和主塔、攀岩塔相连接。

[0039] 如图 2 所示，为本实用新型的主塔图，包括四根主塔立柱 55、四根主塔横梁 56 和四根主塔井字横梁 57 连接而成。所述的主塔和轮胎桥训练设施 1 相连接、主塔和云梯训练设施 2 相连接、主塔和荡木桥训练设施 3 相连接、主塔和合力桥训练设施 4 相连接、主塔和断桥训练设施相连接 5、主塔和爬网训练设施 6 相连接；天使之手训练设施 11 和主塔相连接，同心桥训练设施 12 和主塔相连接，吊索桥训练设施 13 和主塔相连接。

[0040] 如图 3 所示，为本实用新型的攀岩塔图，四根攀岩塔立柱 58、四根攀岩塔横梁 59 和四根攀岩塔井字横梁 60 连接而成。所述的攀岩塔和空中单杠训练设施 7 相连接、攀岩塔和悬崖峭壁训练设施 8 相连接、攀岩塔和攀岩训练设施 9 相连接、攀岩塔和独木桥训练设施 10 相连接。

[0041] 如图 4 所示，为本实用新型的轮胎桥训练设施图，包括轮胎 14，钢索 15，轮胎 14 和钢索 15 相连接，钢索 15 固定在云梯 16 下面。

[0042] 如图 5 所示，为本实用新型的云梯训练设施图，包括横木 18 和钢索 17，横木 18 和钢索 17 相连接，钢索 17 和主塔横梁 19 相连接。

[0043] 如图 6 所示，为本实用新型的荡木桥训练设施由荡木 20 和钢索 21 组成，荡木 20 和钢索 21 相连接，钢索 21 和主塔横梁 22 相连接。

[0044] 如图 7 所示，为本实用新型的合力桥训练设施由合力桥板 24、悬挂钢索 25 和牵引钢索 23 组成，合力桥板 24 和牵引钢索 23 相连接，合力桥板 24 和悬挂钢索 25 相连接，悬挂钢索 25 和主塔横梁 26 相连接。

[0045] 如图 8 所示，为本实用新型的断桥训练设施两块桥板 27 和斜撑支架 28 组成，桥板 27 和斜撑支架 28 相连接，桥板 27 和主塔立柱 29 相连接，斜撑支架 28 和主塔立柱 29 相连接。

[0046] 如图 9 所示，为本实用新型的爬网训练设施由爬网 31 和固定梁 32 组成，爬网 31 和固定梁 32 相连接，固定梁 32 和主塔立柱 33 相连接。

[0047] 如图 10 所示，为本实用新型的空中单杠训练设施由起跳平台 36、单杠 35 和钢索 34 组成，起跳平台 36 和攀岩立柱 39 相连接，单杠 35 和钢索 34 相连接，钢索 34 和攀岩塔横梁 59 相连接。

[0048] 如图 11 所示，为本实用新型的悬崖峭壁训练设施由阻挡板 38 和沿道 37 组成，阻挡板 38 和攀岩塔立柱 39 相连接，沿道 37 和主塔立柱 39 相连接。

[0049] 如图 12 所示，为本实用新型的攀岩训练设施由攀岩墙 41、攀岩点 40、攀岩支架 61、站立平台 42 组成，攀岩点 40 和攀岩墙 41 相连接，攀岩墙 41 和攀岩支架 61 相连接，站立平

台 42 和攀岩支架 61 相连接。

[0050] 如图 13 所示，为本实用新型的独木桥训练设施由独木桥 44 组成，独木桥 44 和攀岩塔立柱 43 相连接。

[0051] 如图 14 所示，为本实用新型的天使之手训练设施由悬挂钢索 45、拉环 46 和行走钢索 47 组成，拉环 46 和悬挂钢索 45 相连接，悬挂钢索 45 两端分别固定在主塔立柱 48 上和攀岩塔立柱 48 上，行走钢索 47 两端分别固定在主塔立柱 48 上和攀岩塔立柱 48 上。

[0052] 如图 15 所示，为本实用新型的同心桥训练设施由两根行走钢索 51、两根保护钢索 52 和钢索架 49 组成，行走钢索 51 和钢索架 49 相连接，保护钢索 52 和钢索架 49 相连接，钢索架 49 和主塔立柱 50 相连接，钢索架 49 和攀岩塔立柱 50 相连接。

[0053] 如图 16 所示，为本实用新型的吊索桥训练设施由吊索桥 53 组成，吊索桥 53 和主塔立柱 54 相连接，吊索桥 53 和攀岩塔立柱 54 相连接。

[0054] 采用上述方案，使得本实用新型功能齐全，免于维护，使用方便，易于训练，训练效果好，能够快速提高训练者的成绩。

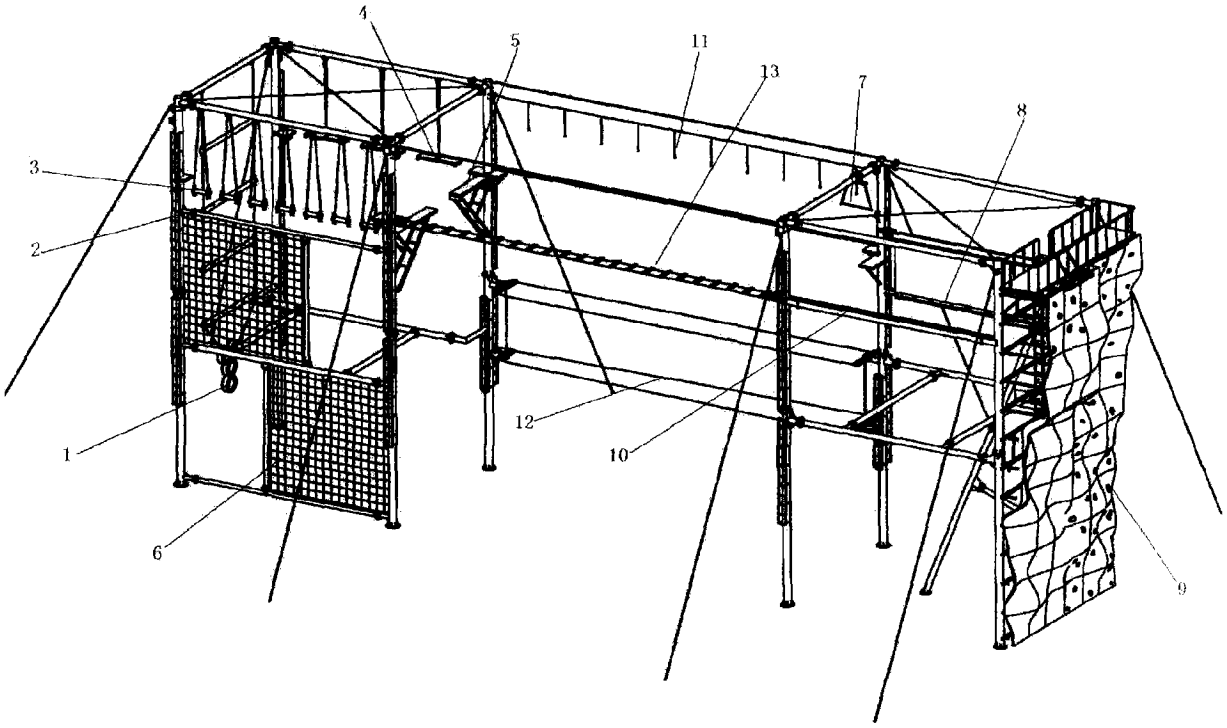

图 1

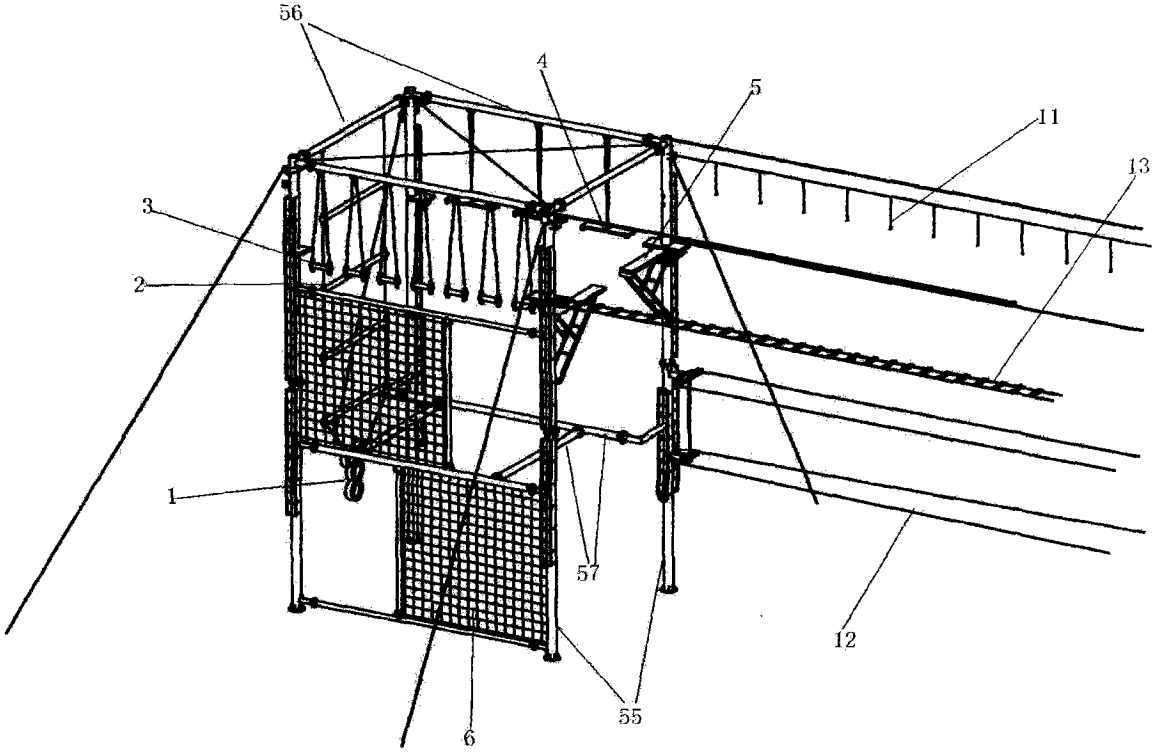

图 2

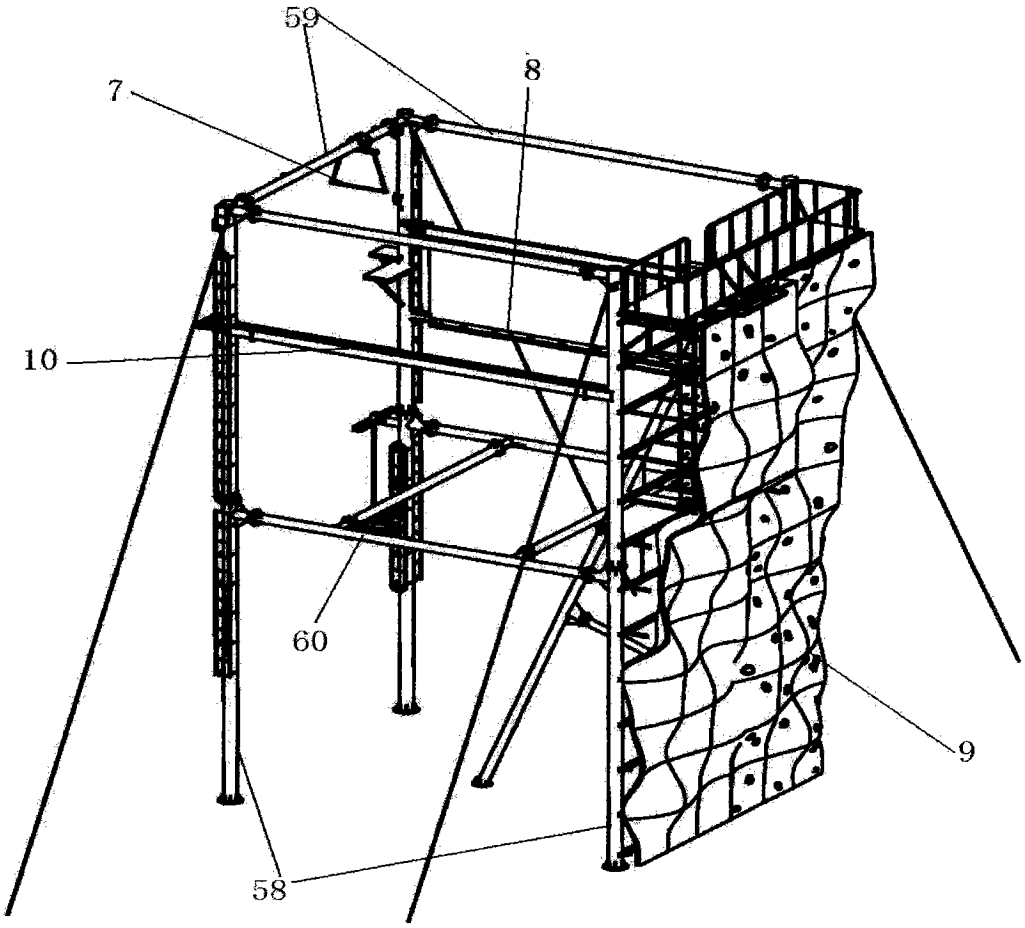

图 3

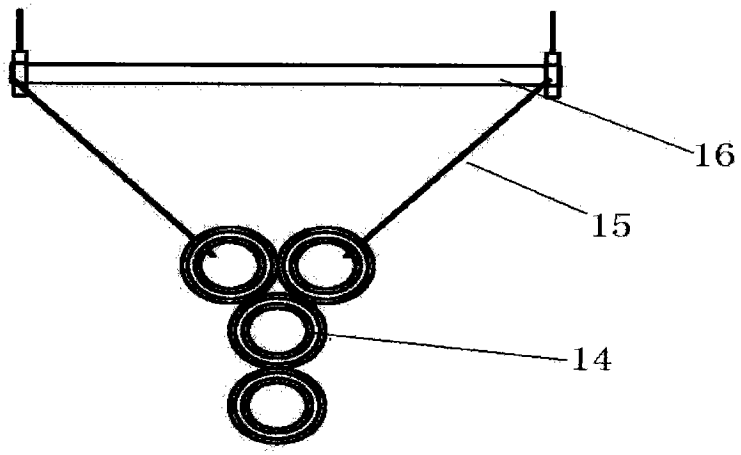

图 4

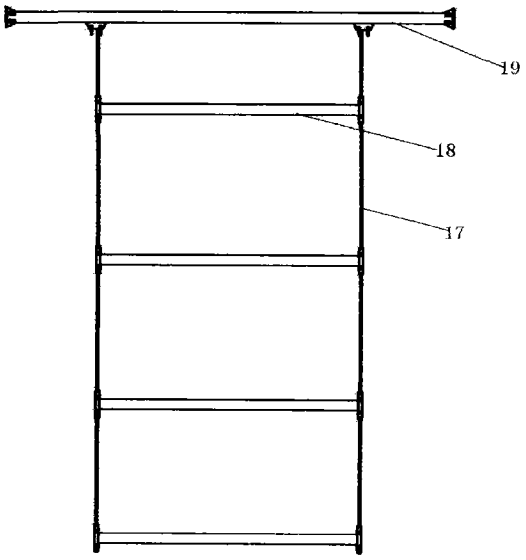

图 5

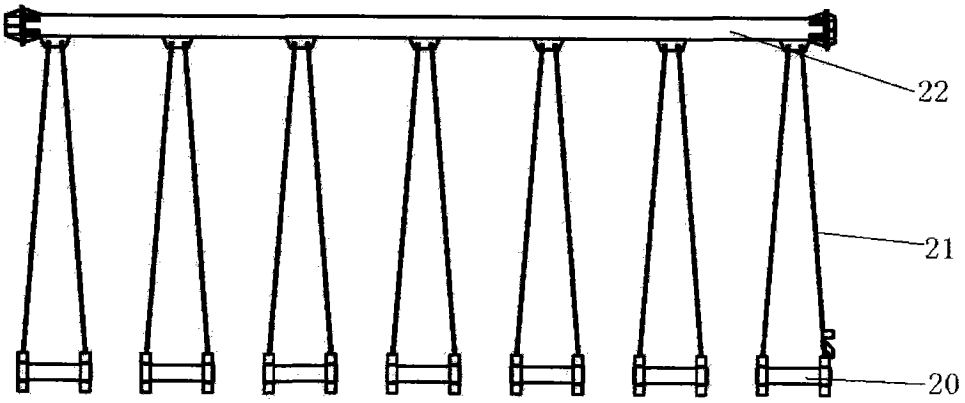

图 6

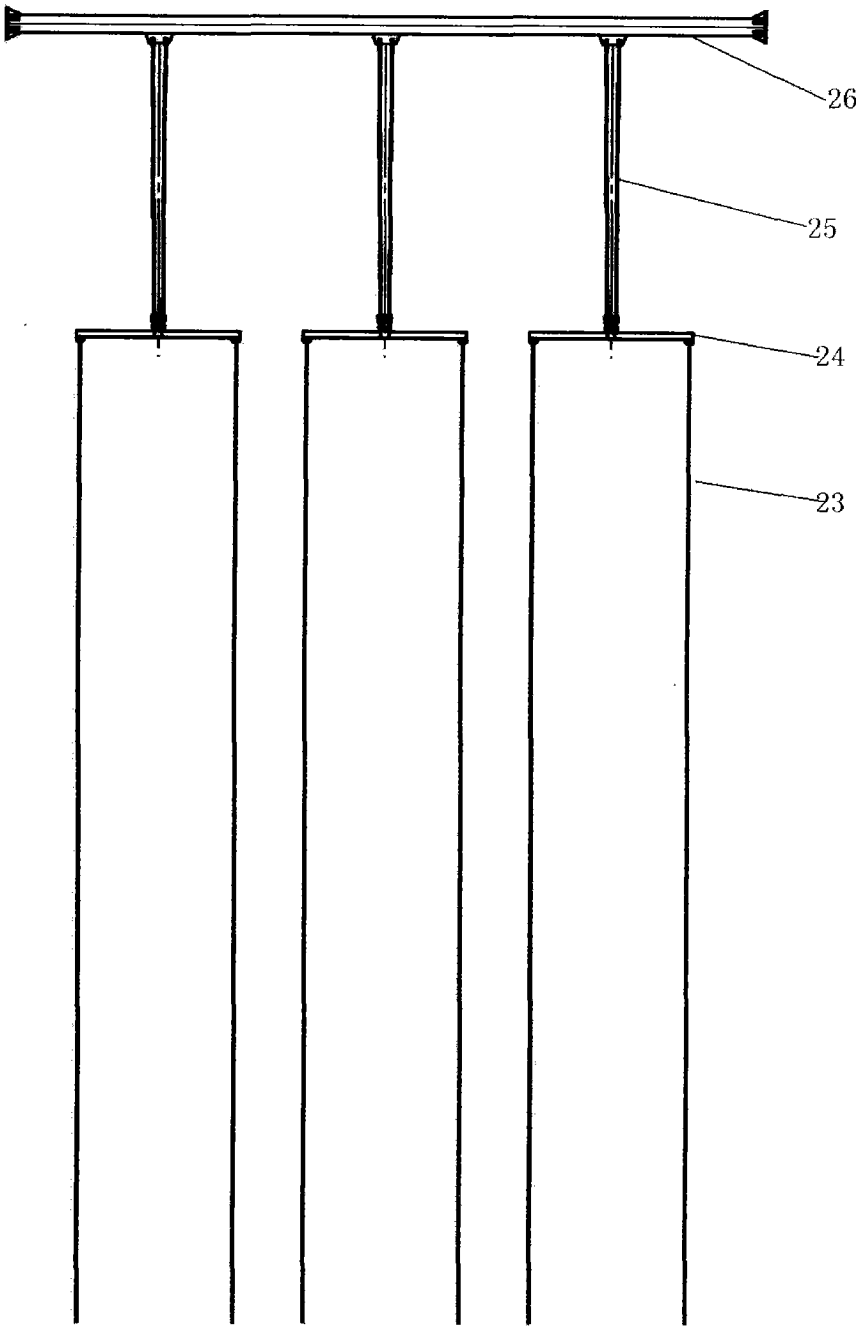

图 7

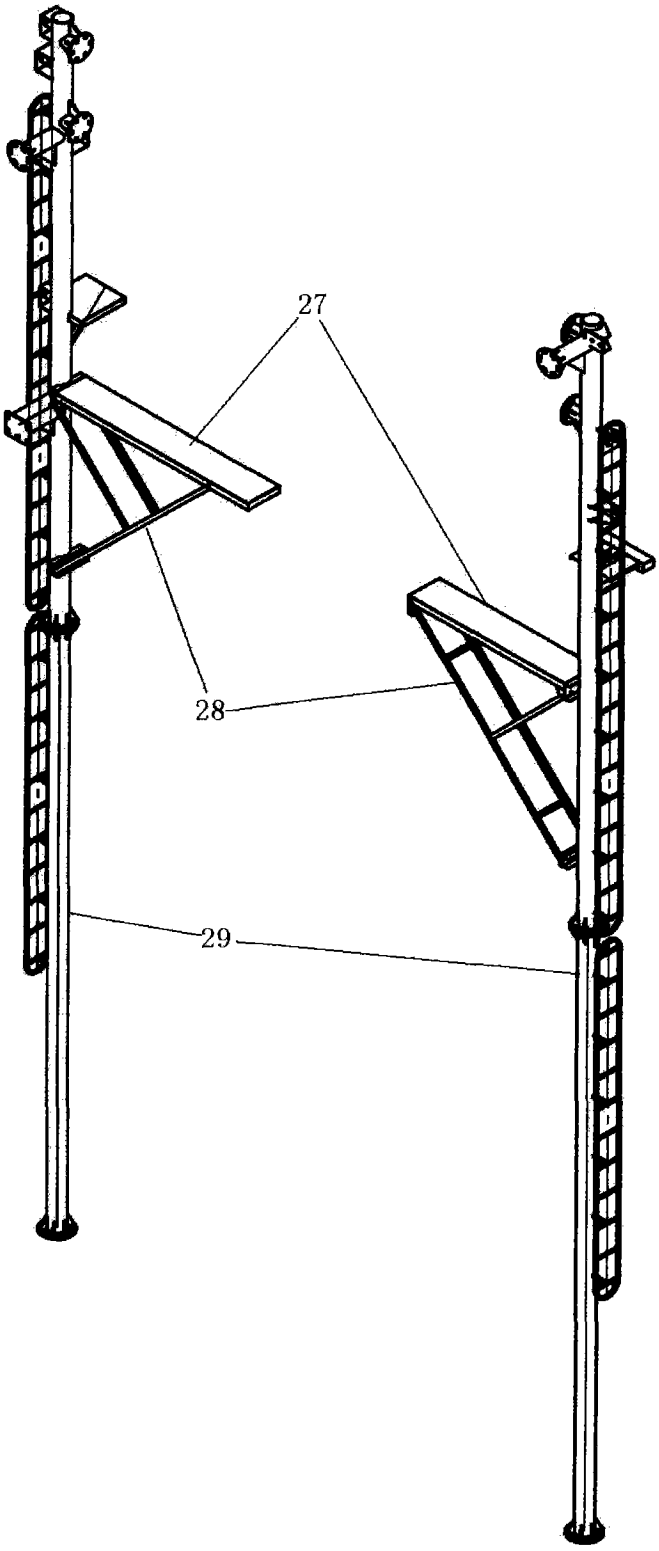

图 8

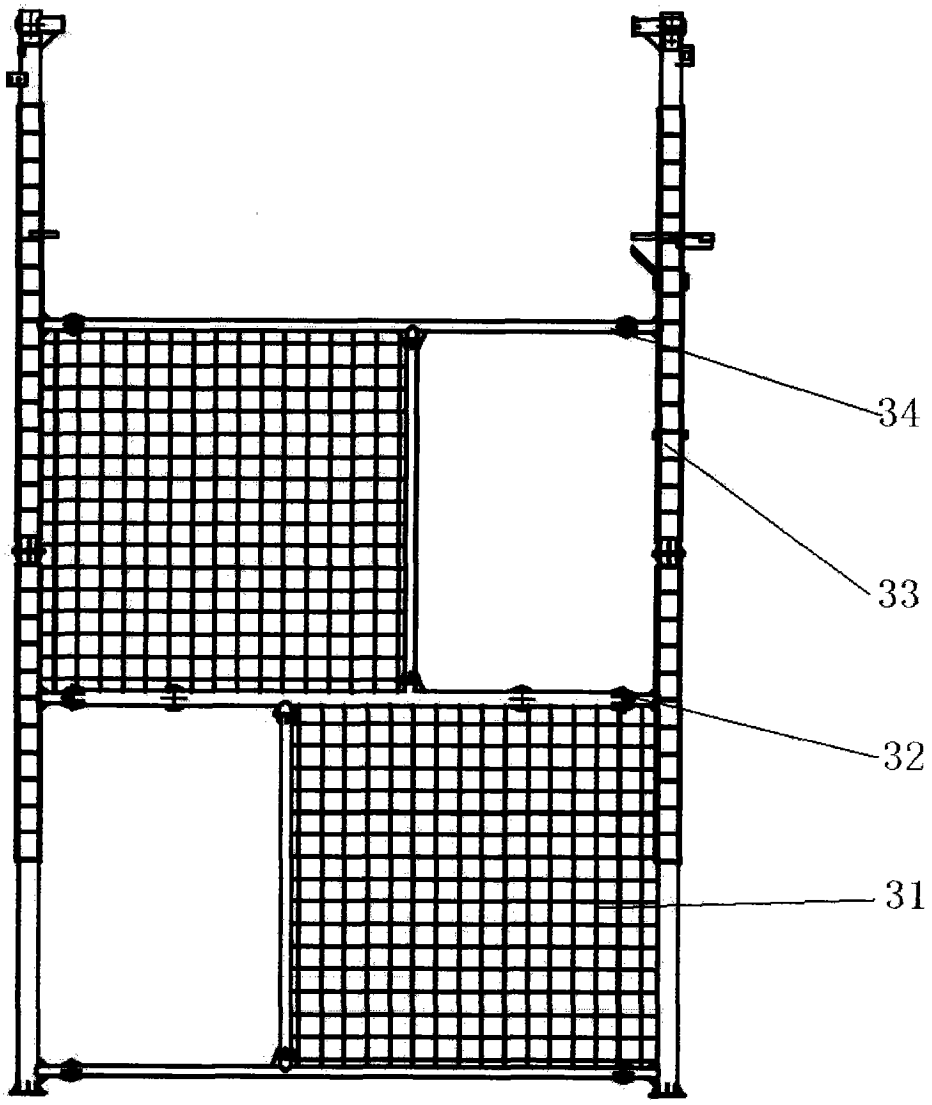

图 9

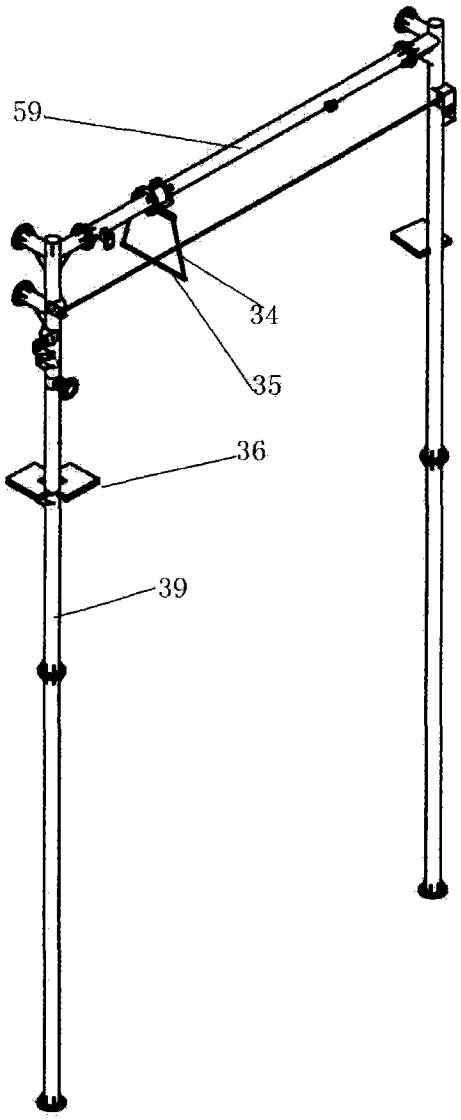

图 10

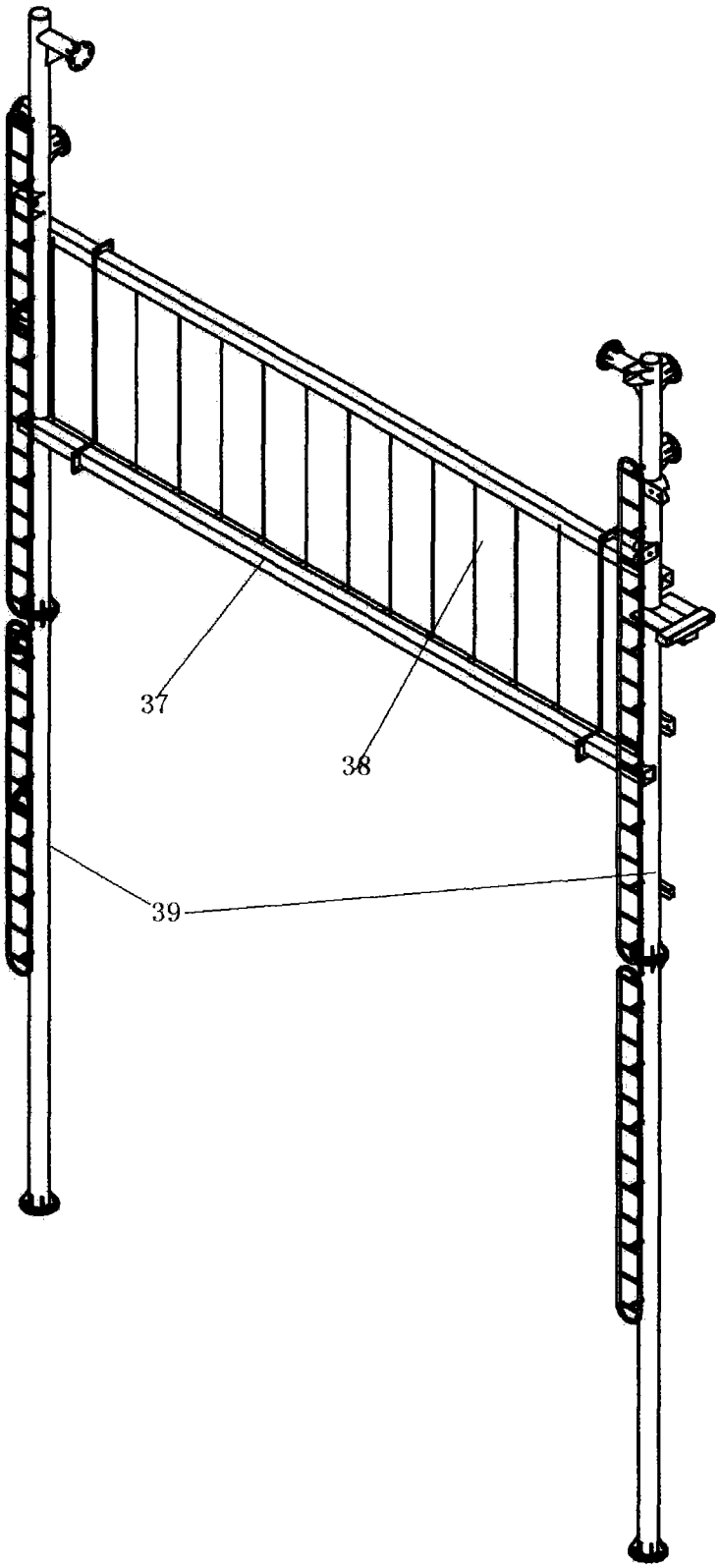

图 11

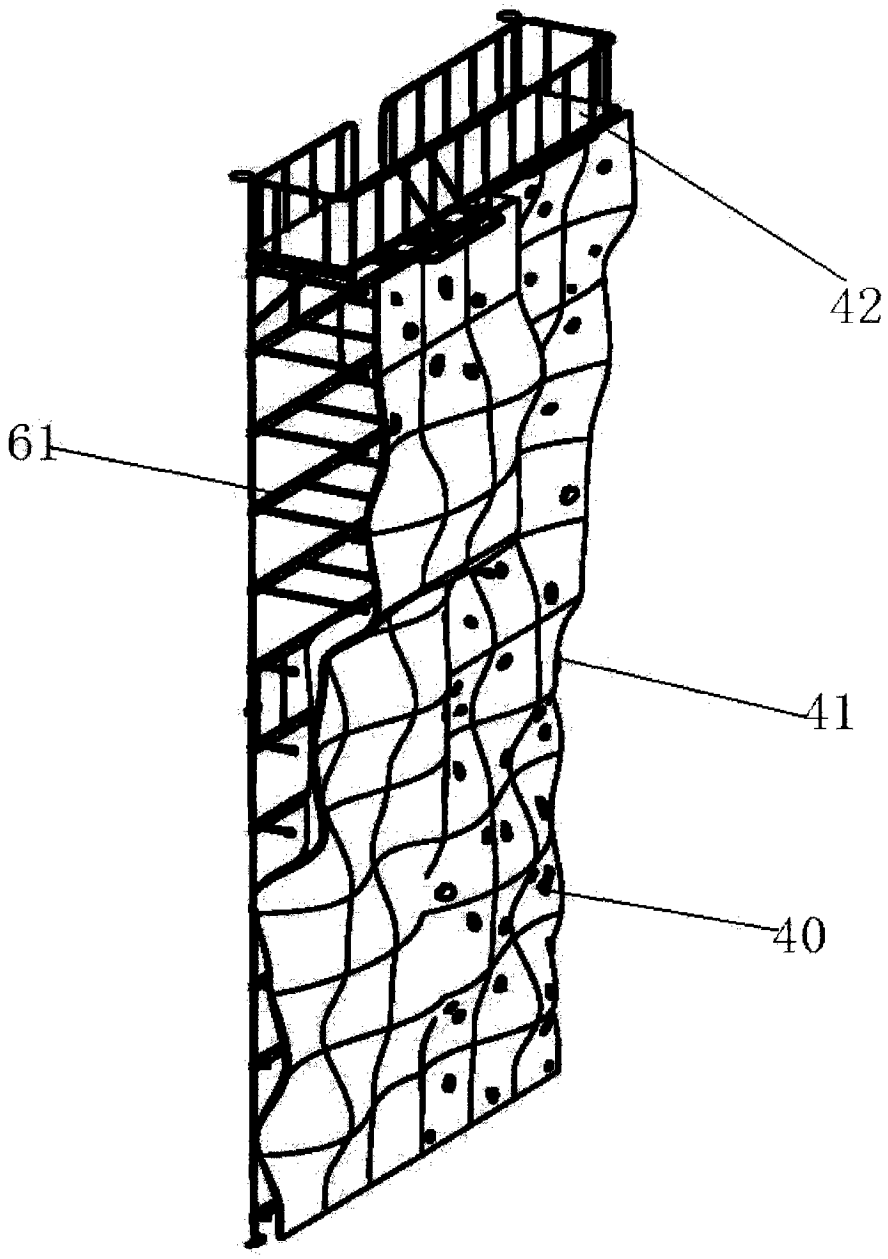

图 12

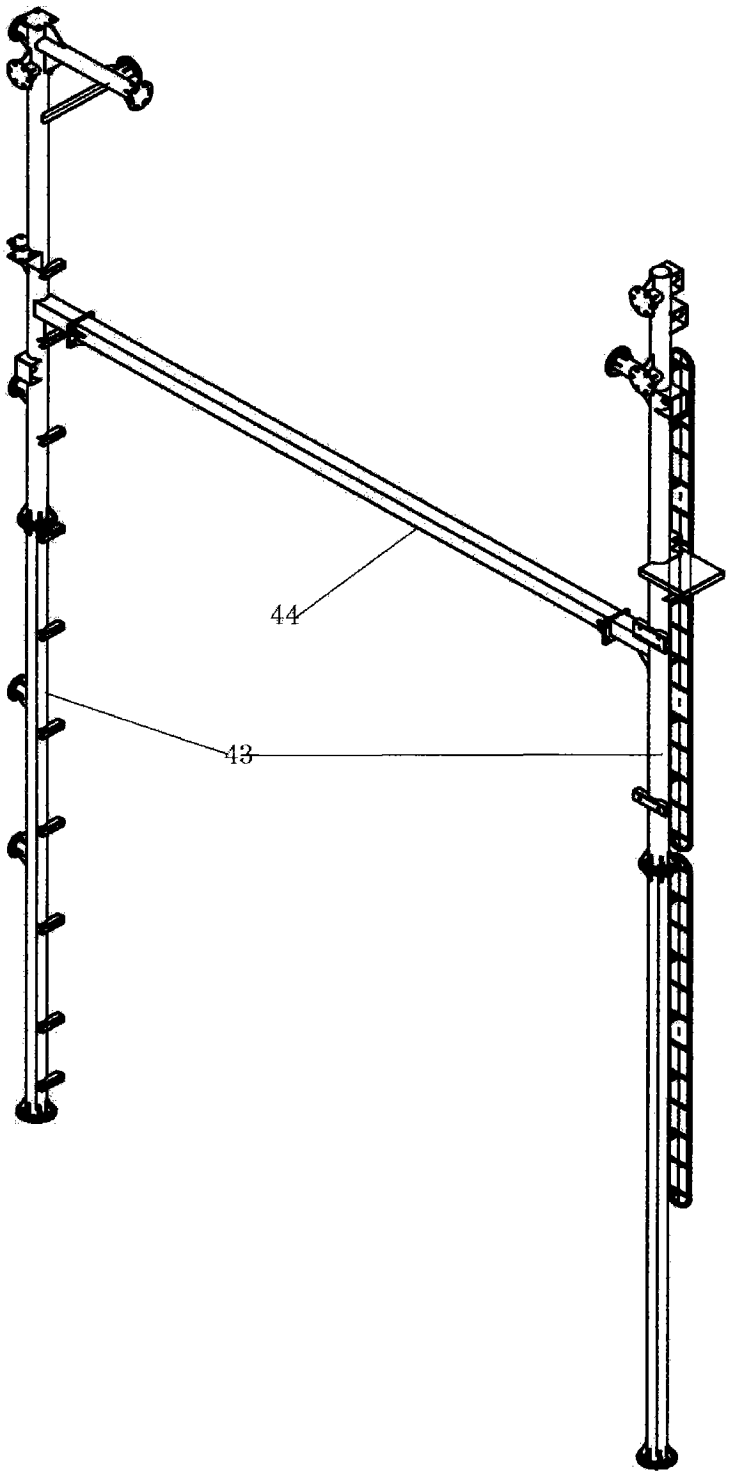

图 13

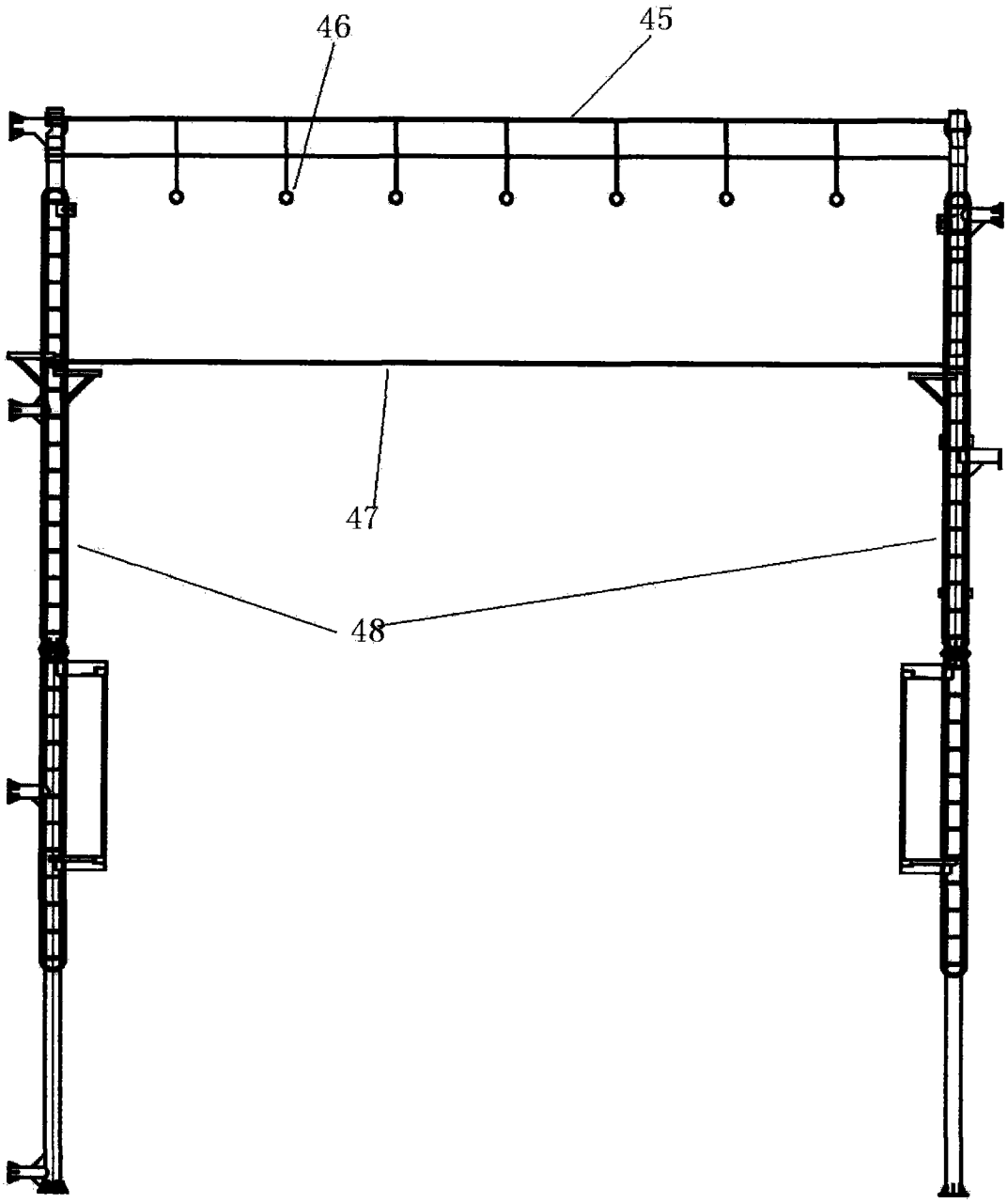

图 14

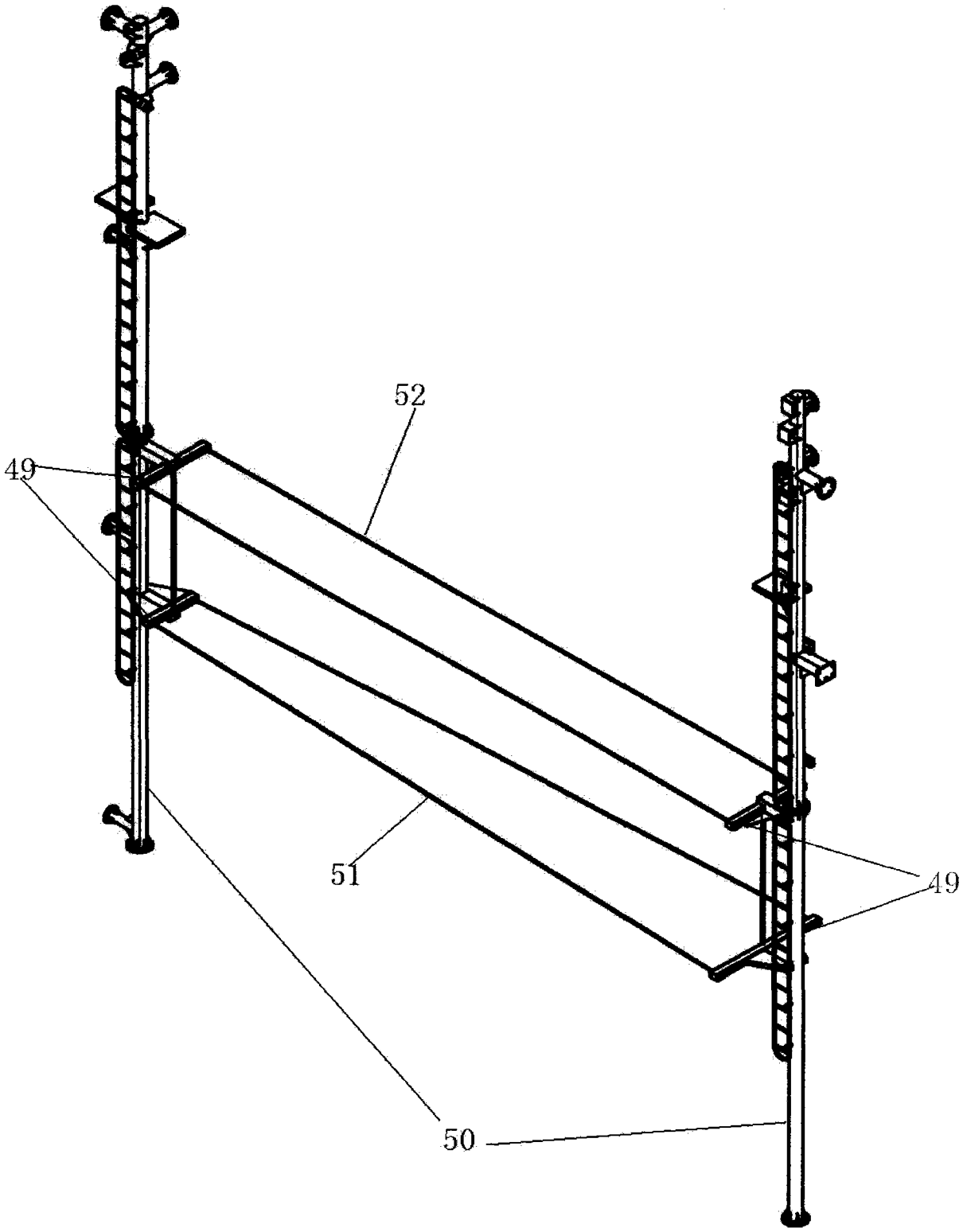

图 15

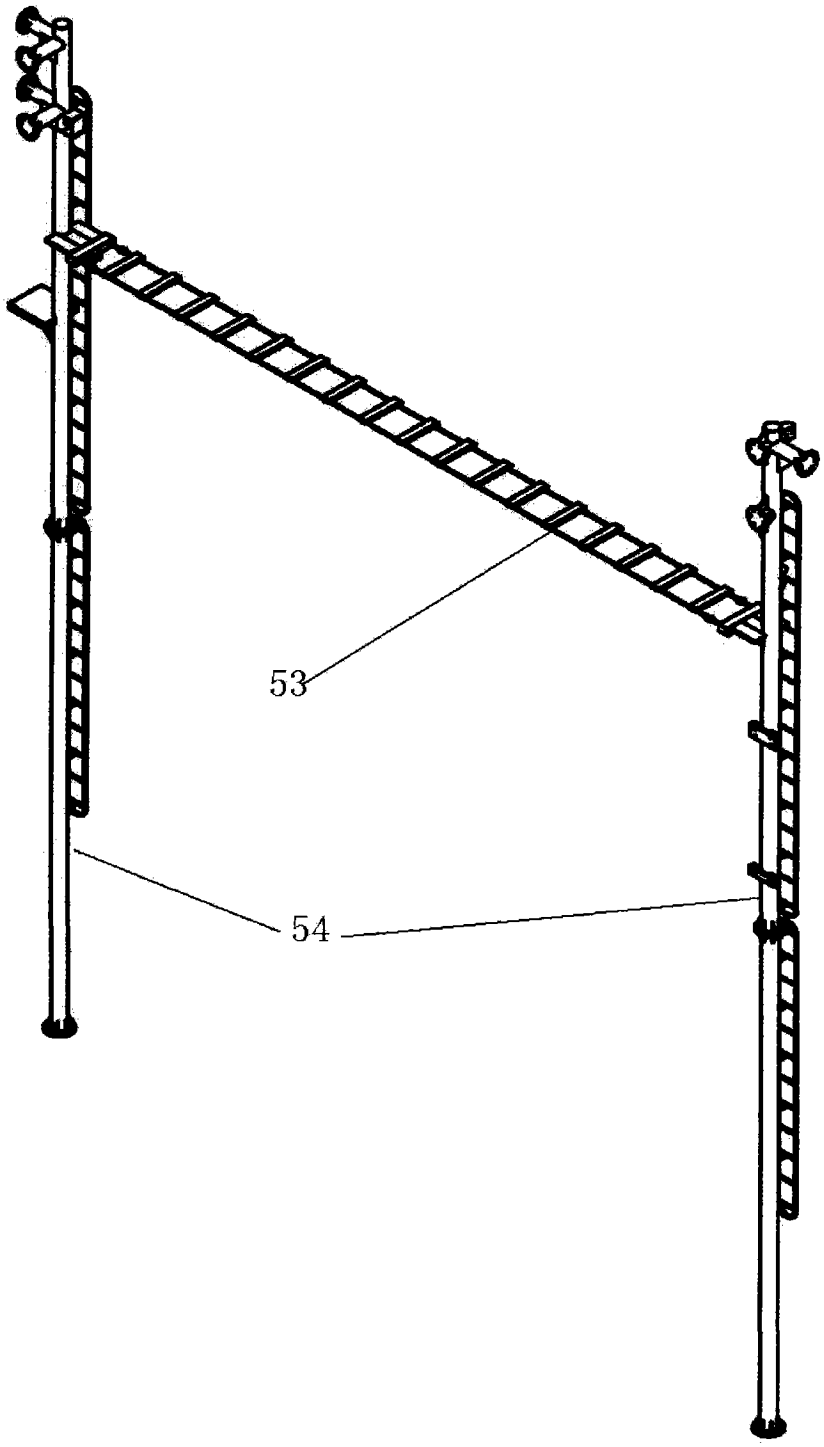

图 16