(19)中华人民共和国国家知识产权局

(12)发明专利申请

(10)申请公布号 CN 110847592 A
(43)申请公布日 2020.02.28

(21)申请号 201911143965.5

(22)申请日 2019.11.20

(71)申请人 广东博恒金属制品有限公司
地址 529000 广东省江门市新会区大泽镇创利来工业区创业路9号(车间一)

(72)发明人 孔庆麟

(74)专利代理机构 苏州国诚专利代理有限公司 32293
代理人 张云

(51)Int.Cl.
E04G 9/06(2006.01)
E04G 17/04(2006.01)

权利要求书1页 说明书3页 附图5页

(54)发明名称

一种便于拆卸的建筑用铝型材铝模板

(57)摘要

本发明涉及铝模板技术领域，且公开了一种便于拆卸的建筑用铝型材铝模板，包括L型连接板和模板本体，所述L型连接板位于模板本体的一侧，所述模板本体的顶部开设有上卡槽。该便于拆卸的建筑用铝型材铝模板，通过第一螺纹槽、第一螺钉和第一通孔对其进行固定，然后将左右每两个相邻模板本体的侧连接块插入到侧卡槽的内部，此时通过第二螺纹槽、第二螺钉和第二通孔对其进行固定，使得侧连接块插入到连接槽的内部，此时通过第三螺纹槽、第三螺钉和第二通孔对其进行固定，从而依次进行拼接，在拆卸时，将第一螺钉、第二螺钉和第三螺钉全部取出，即可依次对其进行拆卸，从而达到了结构简单，使用方便且便于拆卸和安装的目的。

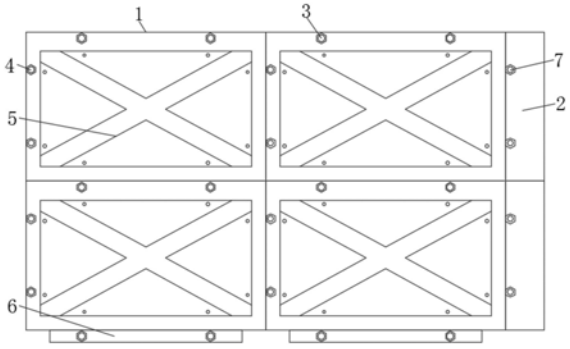

CN 110847592 A

1.一种便于拆卸的建筑用铝型材铝模板,包括L型连接板(2)和模板本体(1),其特征在于:所述L型连接板(2)位于模板本体(1)的一侧,所述模板本体(1)的顶部开设有上卡槽(8),所述模板本体(1)的底部固定安装有与上卡槽(8)对应的下连接块(6),所述模板本体(1)的左侧开设有侧卡槽(11),所述模板本体(1)的右侧固定安装有与侧卡槽(11)对应的侧连接块(13),所述L型连接板(2)的左侧和背面均开设有连接槽(15),所述连接槽(15)与侧连接块(13)相对应。

2.根据权利要求1所述的一种便于拆卸的建筑用铝型材铝模板,其特征在于:所述模板本体(1)正面的顶部开设有两个第一螺纹槽(9),所述第一螺纹槽(9)的内部螺纹连接有第一螺钉(3),所述下连接块(6)的正面开设有与第一螺纹槽(9)对应的第一通孔(12)。

3.根据权利要求1所述的一种便于拆卸的建筑用铝型材铝模板,其特征在于:所述模板本体(1)正面的左侧开设有两个第二螺纹槽(10),所述第二螺纹槽(10)的内部螺纹连接有第二螺钉(4),所述侧连接块(13)的正面开设有与第二螺纹槽(10)对应的第二通孔(14)。

4.根据权利要求1所述的一种便于拆卸的建筑用铝型材铝模板,其特征在于:所述L型连接板(2)的正面和侧面均开设有与连接槽(15)连通的第三螺纹槽(16),所述第三螺纹槽(16)的内部螺纹连接有第三螺钉(7)。

5.根据权利要求1所述的一种便于拆卸的建筑用铝型材铝模板,其特征在于:所述模板本体(1)正面的中部固定连接有两个加固杆(5),两个所述加固杆(5)的两端分别固定于模板本体(1)内部的四角。

一种便于拆卸的建筑用铝型材铝模板

技术领域

[0001] 本发明涉及铝模板技术领域，具体为一种便于拆卸的建筑用铝型材铝模板。

背景技术

[0002] 铝模板全称为建筑用铝合金模板，是继木模板、钢模板之后出现的新一代模板系统，铝模板按模数设计，由专用设备挤压成型，可按照不同结构尺寸自由组合，铝模板的设计研发及施工应用，是建筑行业一次大的发展，铝模板系统在建筑行业的应用，提高了房屋建筑工程的施工效率，包括在建筑材料，人工安排上都大大的节省很多。

[0003] 现有技术中的铝模板多是通过多颗膨胀螺栓或固定栓进行连接，在拐角处采用多个连接件进行固定，这种方式使用较为不便，且其安装和拆卸都较为麻烦，所以现在提出一种便于拆卸的建筑用铝型材铝模板来解决上述问题。

发明内容

[0004] (一)解决的技术问题

[0005] 针对现有技术的不足，本发明提供了一种便于拆卸的建筑用铝型材铝模板，具备结构简单，使用方便且便于拆卸和安装等优点，解决了现有技术中的铝模板多是通过多颗膨胀螺栓或固定栓进行连接，在拐角处采用多个连接件进行固定，这种方式使用较为不便，且其安装和拆卸都较为麻烦的问题。

[0006] (二)技术方案

[0007] 为实现上述结构简单，使用方便且便于拆卸和安装的目的，本发明提供如下技术方案：一种便于拆卸的建筑用铝型材铝模板，包括L型连接板和模板本体，所述L型连接板位于模板本体的一侧，所述模板本体的顶部开设有上卡槽，所述模板本体的底部固定安装有与上卡槽对应的下连接块，所述模板本体的左侧开设有侧卡槽，所述模板本体的右侧固定安装有与侧卡槽对应的侧连接块，所述L型连接板的左侧和背面均开设有连接槽，所述连接槽与侧连接块相对应。

[0008] 优选的，所述模板本体正面的顶部开设有两个第一螺纹槽，所述第一螺纹槽的内部螺纹连接有第一螺钉，所述下连接块的正面开设有与第一螺纹槽对应的第一通孔。

[0009] 优选的，所述模板本体正面的左侧开设有两个第二螺纹槽，所述第二螺纹槽的内部螺纹连接有第二螺钉，所述侧连接块的正面开设有与第二螺纹槽对应的第二通孔。

[0010] 优选的，所述L型连接板的正面和侧面均开设有与连接槽连通的第三螺纹槽，所述第三螺纹槽的内部螺纹连接有第三螺钉。

[0011] 优选的，所述模板本体正面的中部固定连接有两个加固杆，两个所述加固杆的两端分别固定于模板本体内部的四角。

[0012] (三)有益效果

[0013] 与现有技术相比，本发明提供了一种便于拆卸的建筑用铝型材铝模板，具备以下有益效果：

[0014] 1、该便于拆卸的建筑用铝型材铝模板，通过第一螺纹槽、第一螺钉和第一通孔对其进行固定，然后将左右每两个相邻模板本体的侧连接块插入到侧卡槽的内部，此时通过第二螺纹槽、第二螺钉和第二通孔对其进行固定，当需要进行直角的拼接时，将L型连接板放置在相邻两个直角边的模板本体之间，使得侧连接块插入到连接槽的内部，此时通过第三螺纹槽、第三螺钉和第二通孔对其进行固定，从而依次进行拼接，在拆卸时，将第一螺钉、第二螺钉和第三螺钉全部取出，即可依次对其进行拆卸，从而达到了结构简单，使用方便且便于拆卸和安装的目的。

[0015] 2、该便于拆卸的建筑用铝型材铝模板，通过第一螺纹槽、第一螺钉和第一通孔使得每两个相邻模板本体之间连接更为稳固，通过第二螺纹槽、第二螺钉和第二通孔使得每两个相邻模板本体之间连接更为稳固，然后通过第三螺钉和第三螺纹槽使得模板本体与L型连接板之间连接更为稳固，通过加固杆对模板本体进行加固，使其使用寿命更加长。

附图说明

[0016] 图1为本发明模板本体与L型连接板拼接正面示意图；

[0017] 图2为本发明模板本体与L型连接板拼接俯视图；

[0018] 图3为本发明模板本体正面剖视图；

[0019] 图4为本发明L型连接板正面剖视图；

[0020] 图5为本发明模板本体与第一螺纹槽连接俯视剖视图；

[0021] 图6为本发明L型连接板与第三螺钉连接俯视剖视图。

[0022] 图中：1、模板本体；2、L型连接板；3、第一螺钉；4、第二螺钉；5、加固杆；6、下连接块；7、第三螺钉；8、上卡槽；9、第一螺纹槽；10、第二螺纹槽；11、侧卡槽；12、第一通孔；13、侧连接块；14、第二通孔；15、连接槽；16、第三螺纹槽。

具体实施方式

[0023] 下面将结合本发明实施例中的附图，对本发明实施例中的技术方案进行清楚、完整地描述，显然，所描述的实施例仅仅是本发明一部分实施例，而不是全部的实施例。基于本发明中的实施例，本领域普通技术人员在没有做出创造性劳动前提下所获得的所有其他实施例，都属于本发明保护的范围。

[0024] 请参阅图1-6，一种便于拆卸的建筑用铝型材铝模板，包括L型连接板2和模板本体1，L型连接板2位于模板本体1的一侧，模板本体1的顶部开设有上卡槽8，模板本体1的底部固定安装有与上卡槽8对应的下连接块6，模板本体1的左侧开设有侧卡槽11，模板本体1的右侧固定安装有与侧卡槽11对应的侧连接块13，L型连接板2的左侧和背面均开设有连接槽15，连接槽15与侧连接块13相对应，在使用时，将上下每两个相邻模板本体1的下连接块6插入到上卡槽8内，此时通过第一螺纹槽9、第一螺钉3和第一通孔12对其进行固定，然后将左右每两个相邻模板本体1的侧连接块13插入到侧卡槽11的内部，此时通过第二螺纹槽10、第二螺钉4和第二通孔14对其进行固定，当需要进行直角的拼接时，将L型连接板2放置在相邻两个直角边的模板本体1之间，使得侧连接块13插入到连接槽15的内部，此时通过第三螺纹槽16、第三螺钉7和第二通孔14对其进行固定，从而依次进行拼接，在拆卸时，将第一螺钉3、第二螺钉4和第三螺钉7全部取出，即可依次对其进行拆卸，从而达到了结构简单，使用方便

且便于拆卸和安装的目的。

[0025] 具体的，模板本体1正面的顶部开设有两个第一螺纹槽9，第一螺纹槽9的内部螺纹连接有第一螺钉3，下连接块6的正面开设有与第一螺纹槽9对应的第一通孔12，通过第一螺纹槽9、第一螺钉3和第一通孔12使得每两个相邻模板本体1之间连接更为稳固。

[0026] 具体的，模板本体1正面的左侧开设有两个第二螺纹槽10，第二螺纹槽10的内部螺纹连接有第二螺钉4，侧连接块13的正面开设有与第二螺纹槽10对应的第二通孔14，通过第二螺纹槽10、第二螺钉4和第二通孔14使得每两个相邻模板本体1之间连接更为稳固。

[0027] 具体的，L型连接板2的正面和侧面均开设有与连接槽15连通的第三螺纹槽16，第三螺纹槽16的内部螺纹连接有第三螺钉7，通过第三螺钉7和第三螺纹槽16使得模板本体1与L型连接板2之间连接更为稳固。

[0028] 具体的，模板本体1正面的中部固定连接有两个加固杆5，两个加固杆5的两端分别固定于模板本体1内部的四角，通过加固杆5对模板本体1进行加固，使其使用寿命更加长。

[0029] 工作原理：在使用时，将上下每两个相邻模板本体1的下连接块6插入到上卡槽8内，此时通过第一螺纹槽9、第一螺钉3和第一通孔12对其进行固定，然后将左右每两个相邻模板本体1的侧连接块13插入到侧卡槽11的内部，此时通过第二螺纹槽10、第二螺钉4和第二通孔14对其进行固定，当需要进行直角的拼接时，将L型连接板2放置在相邻两个直角边的模板本体1之间，使得侧连接块13插入到连接槽15的内部，此时通过第三螺纹槽16、第三螺钉7和第二通孔14对其进行固定，从而依次进行拼接，在拆卸时，将第一螺钉3、第二螺钉4和第三螺钉7全部取出，即可依次对其进行拆卸，从而达到了结构简单，使用方便且便于拆卸和安装的目的。

[0030] 需要说明的是，在本文中，诸如第一和第二等之类的关系术语仅仅用来将一个实体或者操作与另一个实体或操作区分开来，而不一定要求或者暗示这些实体或操作之间存在任何这种实际的关系或者顺序。而且，术语“包括”、“包含”或者其任何其他变体意在涵盖非排他性的包含，从而使得包括一系列要素的过程、方法、物品或者设备不仅包括那些要素，而且还包括没有明确列出的其他要素，或者是还包括为这种过程、方法、物品或者设备所固有的要素。在没有更多限制的情况下，由语句“包括一个……”限定的要素，并不排除在包括所述要素的过程、方法、物品或者设备中还存在另外的相同要素。

[0031] 尽管已经示出和描述了本发明的实施例，对于本领域的普通技术人员而言，可以理解在不脱离本发明的原理和精神的情况下可以对这些实施例进行多种变化、修改、替换和变型，本发明的范围由所附权利要求及其等同物限定。

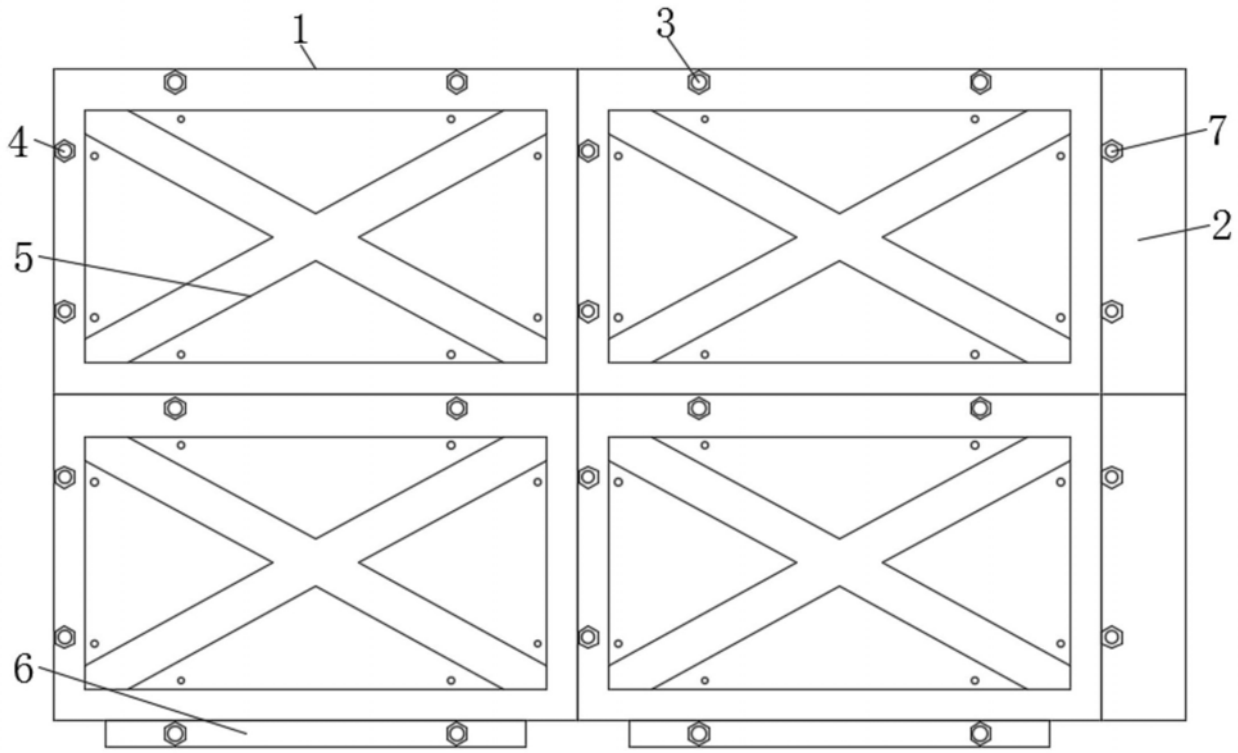

图1

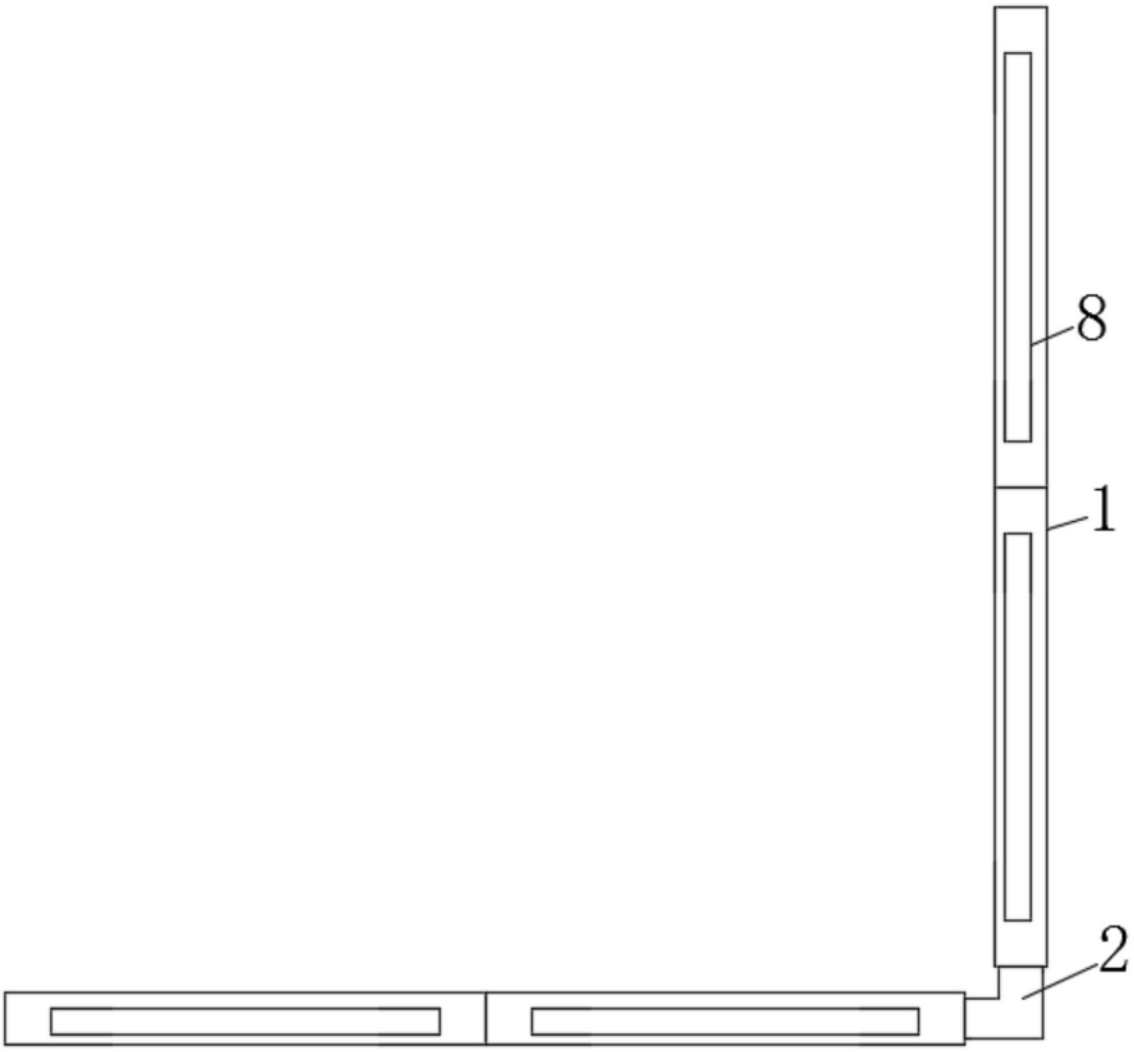

图2

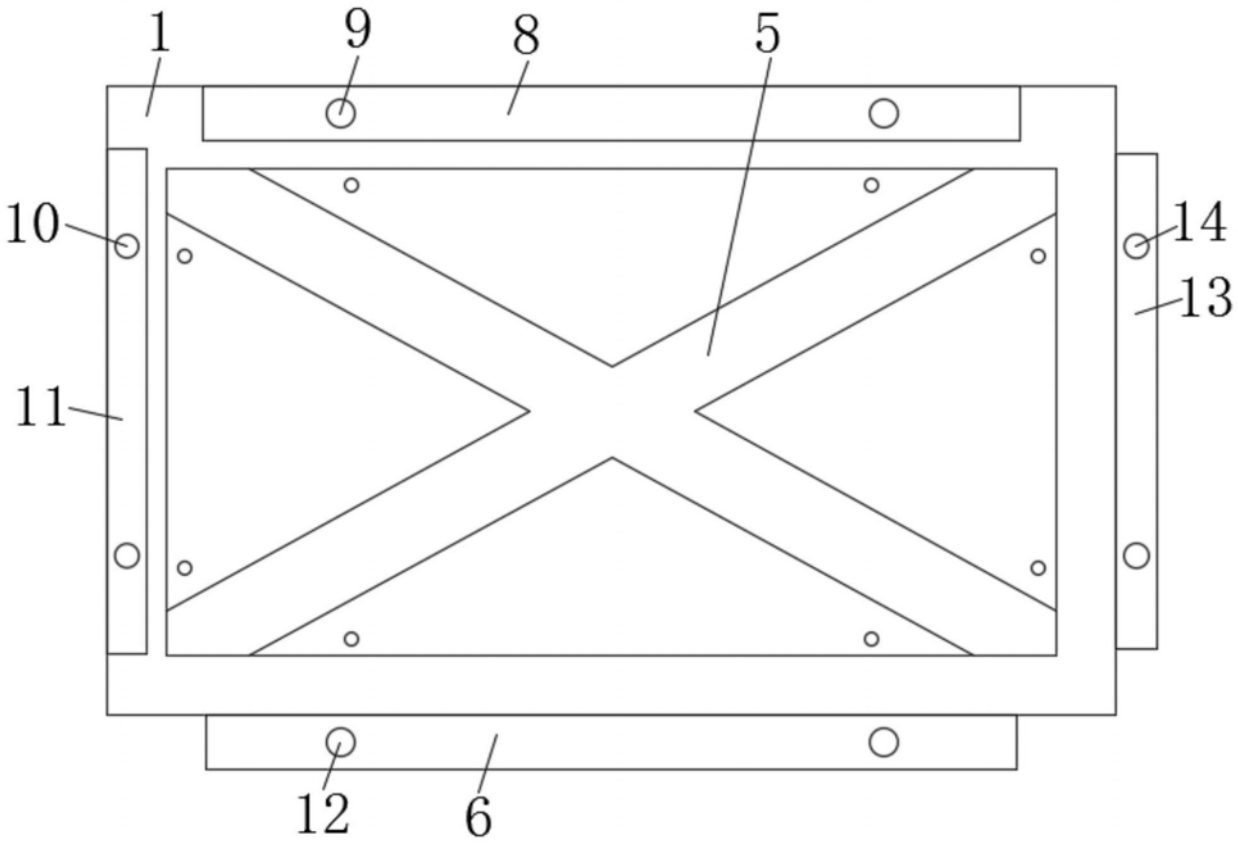

图3

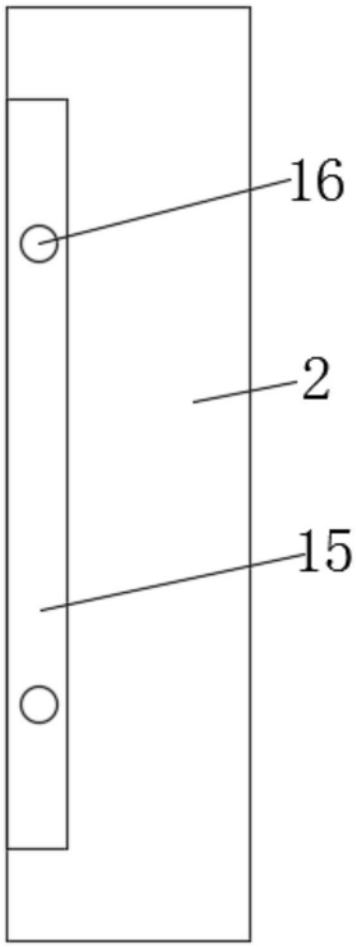

图4

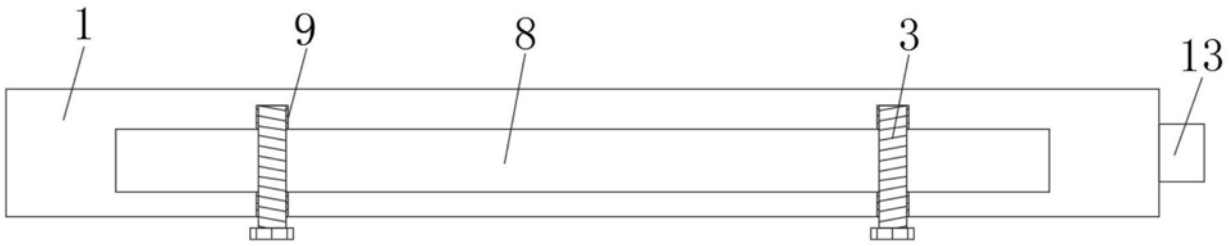

图5

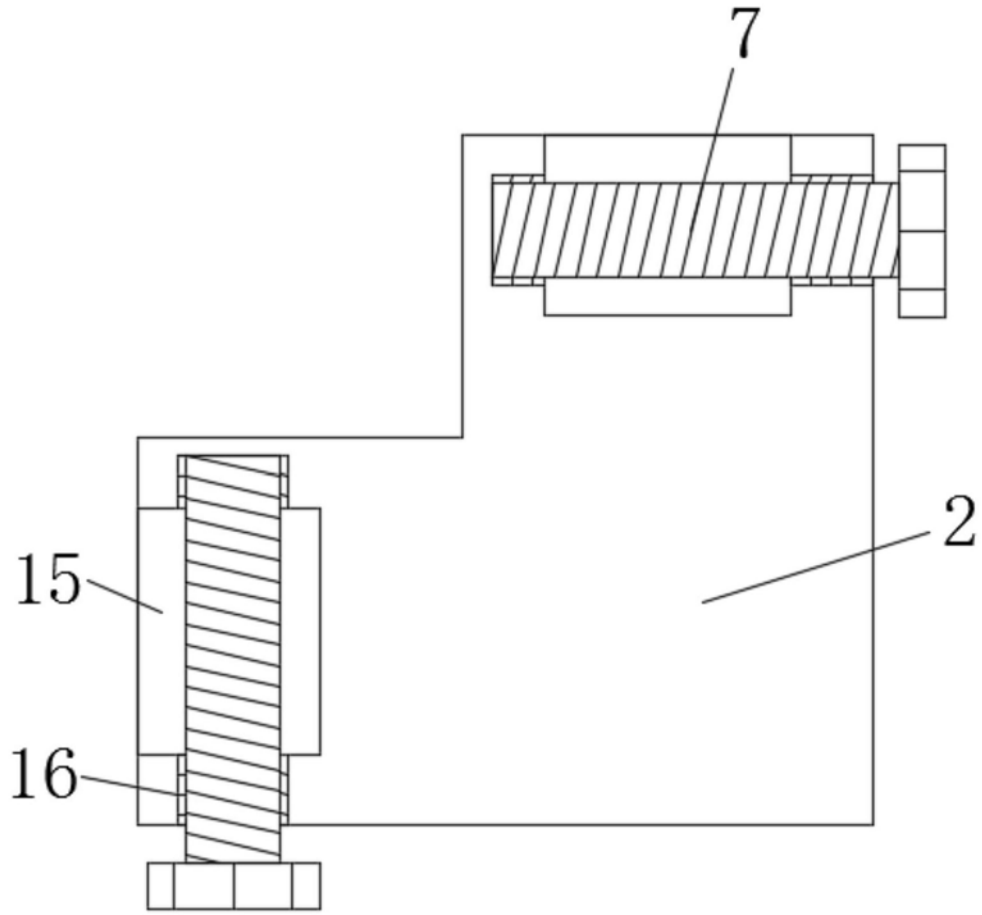

图6