(19)国家知识产权局

(12)实用新型专利

(10)授权公告号 CN 222193896 U
(45)授权公告日 2024.12.20

(21)申请号 202421041424.8

(22)申请日 2024.05.14

(73)专利权人 宝鸡豆花西施商贸有限公司
地址 721499 陕西省宝鸡市凤翔区城关镇雍兴路南段东侧5号

(72)发明人 王婷

(74)专利代理机构 西安国兆智汇知识产权代理事务所(普通合伙) 61269
专利代理师 姬晓莹

(51)Int.Cl.
A21C 11/10(2006.01)
A21C 9/08(2006.01)
A21C 11/00(2006.01)

权利要求书1页 说明书3页 附图2页

(54)实用新型名称

一种便于收集的切馍机

(57)摘要

本实用新型涉及切馍加工技术领域,尤其涉及一种便于收集的切馍机,包括底座,两个所述竖板之间安装有传送带,所述底座内部滑动连接有两个承载板,所述承载板上端设置有凹槽,所述凹槽内部滑动连接有收集框;支架,所述支架两侧内壁之间滑动连接有刀具。切分后的馍团在传送带翻转时,通过槽口掉落至其中一个收集框内部进行收集,通过驱动电机带动杆体进行转动,使得其中一个活动块带动相应的承载板与收集框滑动,将其中一个收集框由底座内部滑出,以便于对收集框内部的馍团进行后续的加工处理,另一个活动块带动相应的承载板与收集框移动至槽口下方,对后续的馍团进行收集,避免在对切分后馍收集时装置停止运作,影响馍团的加工效率。

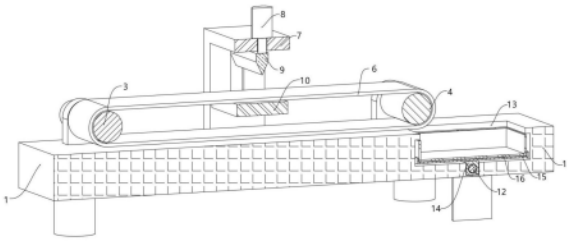

CN 222193896 U

1.一种便于收集的切馍机,其特征在于,包括

底座(1),所述底座(1)上端固定连接有两组竖板(2),每组所述竖板(2)内包括两个竖板(2),两个所述竖板(2)之间安装有传送带(6),所述底座(1)上端设置有槽口(13),所述底座(1)内部滑动连接有两个承载板(15),所述承载板(15)上端设置有凹槽,所述凹槽内部滑动连接有收集框(16);

支架(7),所述支架(7)设于底座(1)上端,所述支架(7)两侧内壁之间滑动连接有刀具(9),所述支架(7)两侧内壁之间固定连接有横板(10),所述横板(10)上端与传送带(6)下表面贴合。

2.根据权利要求1所述的一种便于收集的切馍机,其特征在于,其中一组所述竖板(2)之间转动连接有主辊(3),其中一个所述竖板(2)侧壁固定连接有电机(5),所述电机(5)输出端与主辊(3)端部固定连接。

3.根据权利要求1所述的一种便于收集的切馍机,其特征在于,另一组所述竖板(2)之间转动连接有辅助辊(4),所述传送带(6)套设于辅助辊(4)和主辊(3)外部。

4.根据权利要求1所述的一种便于收集的切馍机,其特征在于,所述支架(7)上端固定连接有电推杆(8),所述电推杆(8)输出端与支架(7)上端贯穿滑动连接,所述电推杆(8)输出端与刀具(9)上端固定连接。

5.根据权利要求1所述的一种便于收集的切馍机,其特征在于,所述底座(1)侧壁固定连接有驱动电机(11),所述底座(1)内部转动连接有杆体(12),所述杆体(12)端部与驱动电机(11)输出端固定连接。

6.根据权利要求1所述的一种便于收集的切馍机,其特征在于,所述承载板(15)下端固定连接有活动块(14),所述活动块(14)与杆体(12)螺纹转动连接。

一种便于收集的切馍机

技术领域

[0001] 本实用新型涉及切馍加工技术领域,尤其涉及一种便于收集的切馍机。

背景技术

[0002] 切馍机,也称为刀切馒头机或馒头切割机,是一种在食品机械行业中比较常见的机械设备。这种设备专门用来加工各种馒头,通过将馍团切割成不同形状的馒头块来进行生产。切馍机具有许多优点,例如可以一次性生产多个品种不同的馒头产品,使用起来方便快捷,而且占地面积也比较小。

[0003] 经检索,中国专利公开号为CN215013084U的实用新型专利,公开了一种餐馆用快速切馍装置。该实用新型提供一种不容易割伤操作人员、高效实用、切出来的馍大小一致并且可以全自动实现切馍的餐馆用快速切馍装置。一种餐馆用快速切馍装置,包括有底座、收集装置、支撑架、切割机构和下料机构,底座顶部后侧设有收集装置,底座顶部后侧左部设有支撑架,支撑架右侧和底座顶部后侧左部设有切割机构,底座顶部前侧设有下料机构。该实用新型设有挡灰装置,可以防止灰尘掉落到面粉混合物上,可以起到导流作用;该实用新型设有切割机构,可以不断地切割面粉混合物,降低劳动强度,可以避免手动切割会误伤操作人员。

[0004] 经检索上述专利对馍团切分进行了处理,但是该装置仅通过一个收集装置对其进行收集,当收集装置内部收集到一定数量的馍团时,需要将装置停止运作,再将收集装置内部的馍团完全取出后,才能启动装置对后续的馍团进行加工处理,从而影响的馍团的加工效率。

实用新型内容

[0005] 本实用新型的目的是提供一种便于收集的切馍机,通过本装置实现便于对切分后馍团进行收集的效果,以解决现有技术中不便于对切分后馍团进行收集的问题。

[0006] 为了实现上述目的,本实用新型采用了如下技术方案:

[0007] 一种便于收集的切馍机,包括底座,所述底座上端固定连接有两组竖板,每组所述竖板内包括两个竖板,两个所述竖板之间安装有传送带,所述底座上端设置有槽口,所述底座内部滑动连接有两个承载板,所述承载板上端设置有凹槽,所述凹槽内部滑动连接有收集框;支架,所述支架设于底座上端,所述支架两侧内壁之间滑动连接有刀具,所述支架两侧内壁之间固定连接有横板,所述横板上端与传送带下表面贴合。

[0008] 优选地,其中一组所述竖板之间转动连接有主辊,其中一个所述竖板侧壁固定连接有电机,所述电机输出端与主辊端部固定连接。

[0009] 优选地,另一组所述竖板之间转动连接有辅助辊,所述传送带套设于辅助辊和主辊外部。

[0010] 优选地,所述支架上端固定连接有电推杆,所述电推杆输出端与支架上端贯穿滑动连接,所述电推杆输出端与刀具上端固定连接。

[0011] 优选地,所述底座侧壁固定连接有驱动电机,所述底座内部转动连接有杆体,所述杆体端部与驱动电机输出端固定连接。

[0012] 优选地,所述承载板下端固定连接有活动块,所述活动块与杆体螺纹转动连接。

[0013] 与现有技术相比,本实用新型的优点在于:

[0014] 1、操作人员将馍团放置于传送带上端,通过电机带动主辊进行转动,再通过辅助辊的配合,使得传送带运作对馍团进行输送,通过传送带将馍团传送至刀具下方,通过电推杆推动刀具向下滑动,使得刀具对馍团进行切分,同时通过安装的横板对传送带进行支撑,避免刀具在对馍团进行切分时,因传送带的柔性,导致刀具无法对馍团进行完全的切分,从而便于对馍团进行切分。

[0015] 2、切分后的馍团在传送带翻转时,通过槽口掉落至其中一个收集框内部进行收集,其中一个收集框内部收集有一定数量的馍团后,通过驱动电机带动杆体进行转动,使得其中一个活动块带动相应的承载板与收集框滑动,将其中一个收集框由底座内部滑出,以便于对收集框内部的馍团进行后续的加工处理,同时另一个活动块带动相应的承载板与收集框移动至槽口下方,对后续的馍团进行收集,避免在对切分后馍收集时装置停止运作,影响馍团的加工效率。

附图说明

[0016] 图1为本实用新型提出的一种便于收集的切馍机的外部整体结构示意图。

[0017] 图2为本实用新型提出的一种便于收集的切馍机的前视剖视结构示意图。

[0018] 图3为本实用新型提出的一种便于收集的切馍机的左侧剖视结构示意图。

[0019] 图4为本实用新型提出的一种便于收集的切馍机的右侧剖视结构示意图。

[0020] 图中:1底座、2竖板、3主辊、4辅助辊、5电机、6传送带、7支架、8电推杆、9刀具、10横板、11驱动电机、12杆体、13槽口、14活动块、15承载板、16收集框。

具体实施方式

[0021] 下面将结合本实用新型实施例中的附图,对本实用新型实施例中的技术方案进行清楚、完整地描述,显然,所描述的实施例仅仅是本实用新型一部分实施例,而不是全部的实施例。

[0022] 参照图1-4,一种便于收集的切馍机,包括底座1,底座1上端固定连接有两组竖板2,每组竖板2内包括两个竖板2,两个竖板2之间安装有传送带6,底座1上端设置有槽口13,底座1内部滑动连接有两个承载板15,承载板15上端设置有凹槽,凹槽内部滑动连接有收集框16;支架7,支架7设于底座1上端,支架7两侧内壁之间滑动连接有刀具9,支架7两侧内壁之间固定连接有横板10,横板10上端与传送带6下表面贴合,操作人员将馍团放置于传送带6上端,通过传送带6将馍团传送至刀具9下方,使得向下滑动的刀具9对馍团进行切分,同时通过安装的横板10对传送带6进行支撑,避免刀具9在对馍团进行切分时,因传送带6的柔性,导致刀具9无法对馍团进行完全的切分,切分后的馍团在传送带6翻转时,通过槽口13掉落至其中一个收集框16内部进行收集,其中一个收集框16内部收集有一定数量的馍团后,其中一个承载板15带动其中一个收集框16滑动,将其中一个收集框16由底座1内部滑出,以便于对收集框16内部的馍团进行后续的加工处理,同时另一个承载板15带动另一个收集框

16移动至槽口13下方,对后续的馍团进行收集。

[0023] 其中一组竖板2之间转动连接有主辊3,其中一个竖板2侧壁固定连接有电机5,电机5输出端与主辊3端部固定连接,通过电机5带动主辊3进行转动。

[0024] 另一组竖板2之间转动连接有辅助辊4,传送带6套设于辅助辊4和主辊3外部,主辊3转动时,通过辅助辊4的配合,使得传送带6运作对馍团进行输送。

[0025] 支架7上端固定连接有电推杆8,电推杆8输出端与支架7上端贯穿滑动连接,电推杆8输出端与刀具9上端固定连接,通过电推杆8推动或拉动刀具9上下滑动。

[0026] 底座1侧壁固定连接有驱动电机11,底座1内部转动连接有杆体12,杆体12端部与驱动电机11输出端固定连接,通过驱动电机11带动杆体12进行转动。

[0027] 承载板15下端固定连接有活动块14,活动块14与杆体12螺纹转动连接,杆体12转动时,活动块14带动承载板15滑动。

[0028] 本实用新型中,操作人员将馍团放置于传送带6上端,通过电机5带动主辊3进行转动,再通过辅助辊4的配合,使得传送带6运作对馍团进行输送,通过传送带6将馍团传送至刀具9下方,通过电推杆8推动刀具9向下滑动,使得刀具9对馍团进行切分,同时通过安装的横板10对传送带6进行支撑,避免刀具9在对馍团进行切分时,因传送带6的柔性,导致刀具9无法对馍团进行完全的切分。

[0029] 切分后的馍团在传送带6翻转时,通过槽口13掉落至其中一个收集框16内部进行收集,其中一个收集框16内部收集有一定数量的馍团后,通过驱动电机11带动杆体12进行转动,使得其中一个活动块14带动相应的承载板15与收集框16滑动,将其中一个收集框16由底座1内部滑出,以便于对收集框16内部的馍团进行后续的加工处理,同时另一个活动块14带动相应的承载板15与收集框16移动至槽口13下方,对后续的馍团进行收集。

[0030] 以上所述,仅为本实用新型较佳的具体实施方式,但本实用新型的保护范围并不局限于此,任何熟悉本技术领域的技术人员在本实用新型揭露的技术范围内,根据本实用新型的技术方案及其实用新型构思加以等同替换或改变,都应涵盖在本实用新型的保护范围之内。

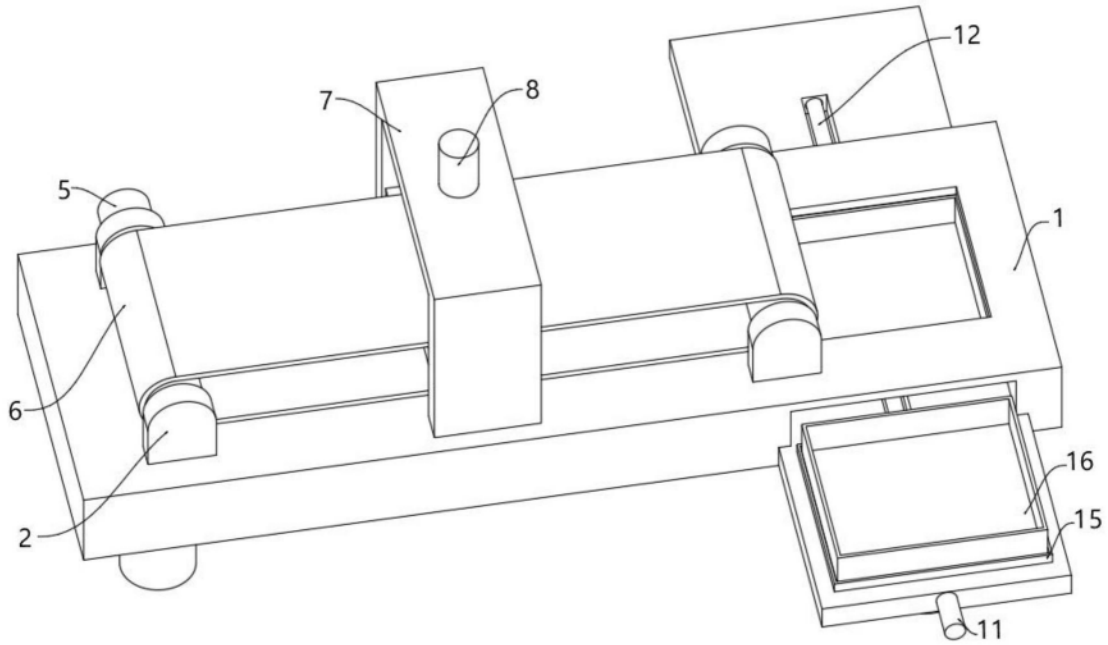

图1

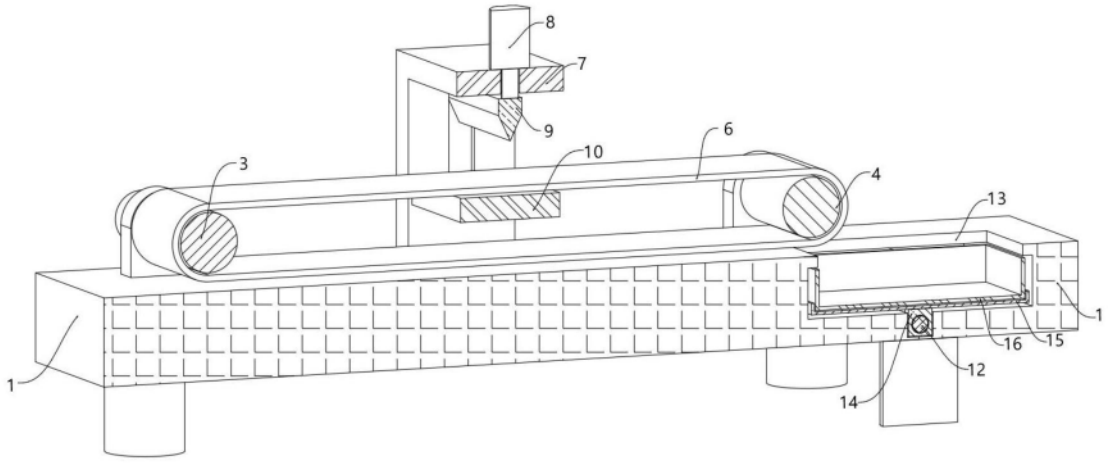

图2

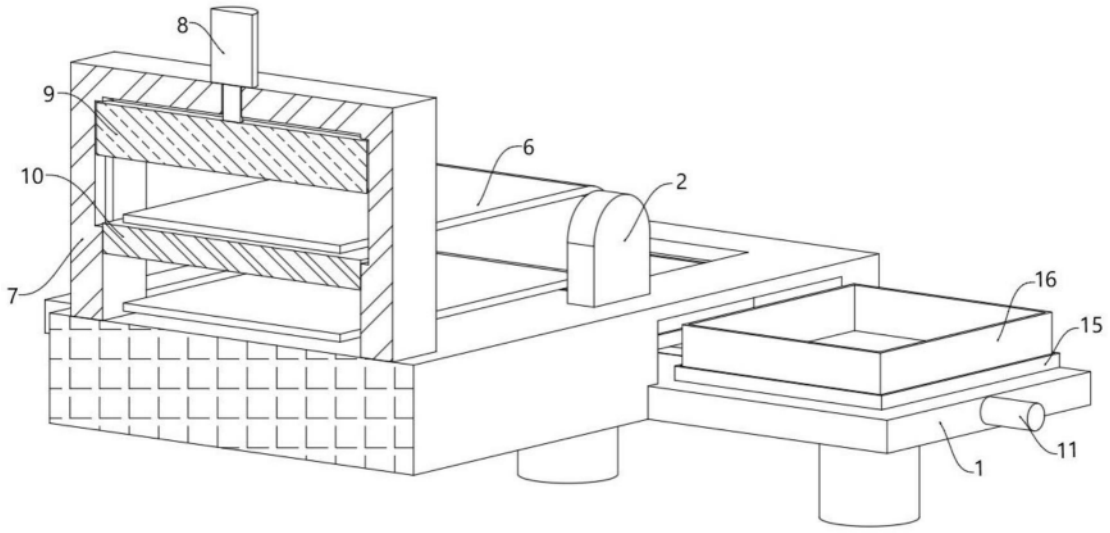

图3

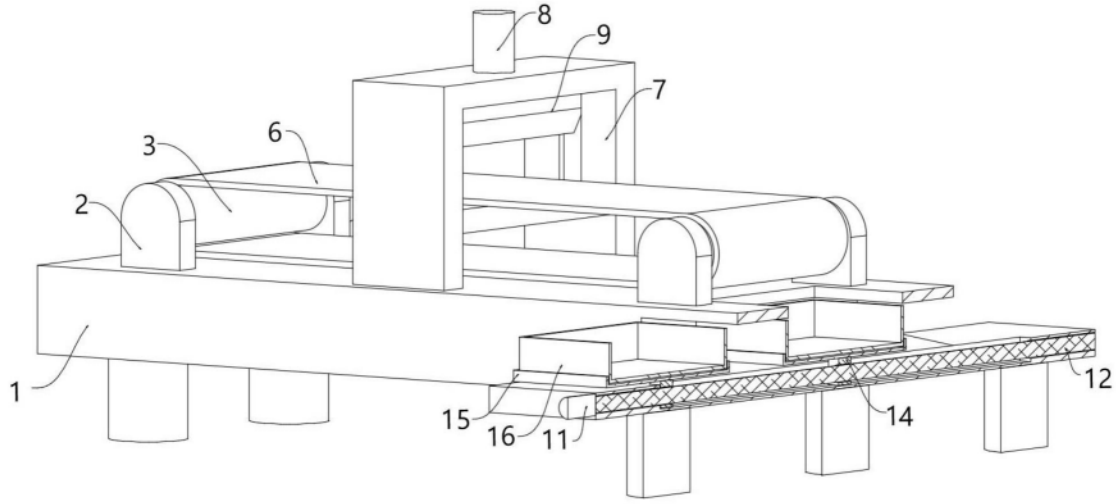

图4