(19)中华人民共和国国家知识产权局

(12)实用新型专利

(10)授权公告号 CN 202438033 U
(45)授权公告日 2012.09.19

(21)申请号 201220039988.9

(22)申请日 2012.02.03

(73)专利权人 温州大学
地址 325000 浙江省温州市茶山大学城

(72)发明人 贾明学

(51)Int.Cl.
A63B 5/02(2006.01)
A63B 71/06(2006.01)

权利要求书 1 页 说明书 2 页 附图 2 页

(54)实用新型名称

新型跳高训练横杆

(57)摘要

本实用新型公开了一种新型跳高训练横杆，包括两个放置架和架设于两个放置架之间的横杆，横杆上设有沿其长度方向设置的指示灯，横杆的左右两端分别设有左筒体和右筒体，左筒体内设有高度传感器和微控制器，且其侧壁嵌设有显示屏，右筒体内设有电源模块且其侧壁设有按键开关，电源模块、按键开关、指示灯、高度传感器、微控制器和显示屏电连接。本实用新型设计新颖，满足实际需求，横杆上设有沿其长度方向设置的指示灯，可以起到提示的作用，高度传感器可以测量横杆放置的高度，显示屏可以直观显示结果，方便人们精确读取。

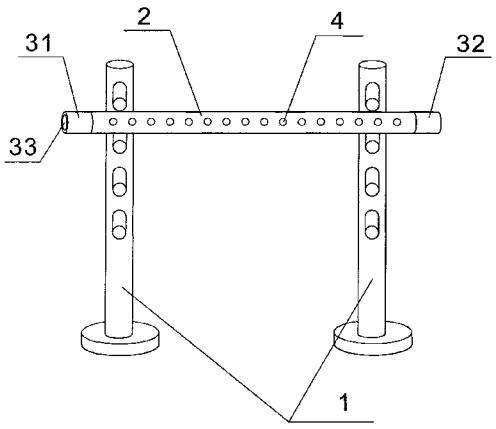

CN 202438033 U

1. 一种新型跳高训练横杆，包括两个放置架和架设于两个放置架之间的横杆，其特征在于：所述横杆上设有沿其长度方向设置的指示灯，横杆的左右两端分别设有左筒体和右筒体，所述左筒体内设有高度传感器和微控制器，且其侧壁嵌设有显示屏，所述右筒体内设有电源模块且其侧壁设有按键开关，所述电源模块、按键开关、指示灯、高度传感器、微控制器和显示屏电连接。

2. 根据权利要求 1 所述的新型跳高训练横杆，其特征在于：所述指示灯为 LED 灯。

新型跳高训练横杆

技术领域

[0001] 本实用新型涉及体育训练设备，尤其涉及一种新型跳高训练横杆。

背景技术

[0002] 在现有技术中，跳高训练横杆可以帮助学生提高身体机能，但是现有的跳高训练横杆结构简单，功能单一；不具有提示作用，也不能直观显示高度，给人们的使用带来了极大的不便。

实用新型内容

[0003] 针对上述现有技术存在的问题，本实用新型提供一种新型跳高训练横杆。

[0004] 为了实现上述目的，本实用新型采用的技术方案是：一种新型跳高训练横杆，包括两个放置架和架设于两个放置架之间的横杆，横杆上设有沿其长度方向设置的指示灯，横杆的左右两端分别设有左筒体和右筒体，左筒体内设有高度传感器和微控制器，且其侧壁嵌设有显示屏，右筒体内设有电源模块且其侧壁设有按键开关，电源模块、按键开关、指示灯、高度传感器、微控制器和显示屏电连接。

[0005] 作为优选，指示灯为 LED 灯。

[0006] 与现有技术相比，本实用新型的优点在于：设计新颖，满足实际需求，横杆上设有沿其长度方向设置的指示灯，可以起到提示的作用，高度传感器可以测量横杆放置的高度，显示屏可以直观显示结果，方便人们精确读取。

附图说明

[0007] 图 1 为本实用新型的结构示意图；

[0008] 图 2 为本实用新型的左筒体的主视图；

[0009] 图 3 为本实用新型的右筒体的主视图。

[0010] 图中：1、放置架；2、横杆；31、左筒体；32、右筒体；33、显示屏；34、按键开关；4、指示灯。

具体实施方式

[0011] 下面将结合附图对本实用新型作进一步说明。

[0012] 作为本实用新型的一种实施方式，参阅图 1、图 2 和图 3，本实用新型包括两个放置架 1 和架设于两个放置架 1 之间的横杆 2，横杆 2 上设有沿其长度方向设置的指示灯 4，横杆 2 的左右两端分别设有左筒体 31 和右筒体 32，左筒体 31 内设有高度传感器和微控制器，且其侧壁嵌设有显示屏 33，右筒体 32 内设有电源模块且其侧壁设有按键开关 34，电源模块、按键开关 34、指示灯 4、高度传感器、微控制器和显示屏 33 电连接。指示灯 4 为 LED 灯。

[0013] 当人们使用时，按动按键开关 34，横杆 2 上设有沿其长度方向设置的指示灯 4，可以起到提示的作用，高度传感器可以测量横杆 2 放置的高度，显示屏 33 可以直观显示结果，

方便人们精确读取，给人们的使用带来了极大的方便。

[0014] 对所公开的实施例的上述说明，使本领域专业技术人员能够实现或使用本实用新型。对这些实施例的多种修改对本领域的专业技术人员来说将是显而易见的，本文中所定义的一般原理可以在不脱离本实用新型的精神或范围内的情况下，在其他实施例中实现。因此，本实用新型将不会限制于本文所示的这些实施例，而是要符合于本文所公开的原理和新颖特点相一致的最宽的范围。

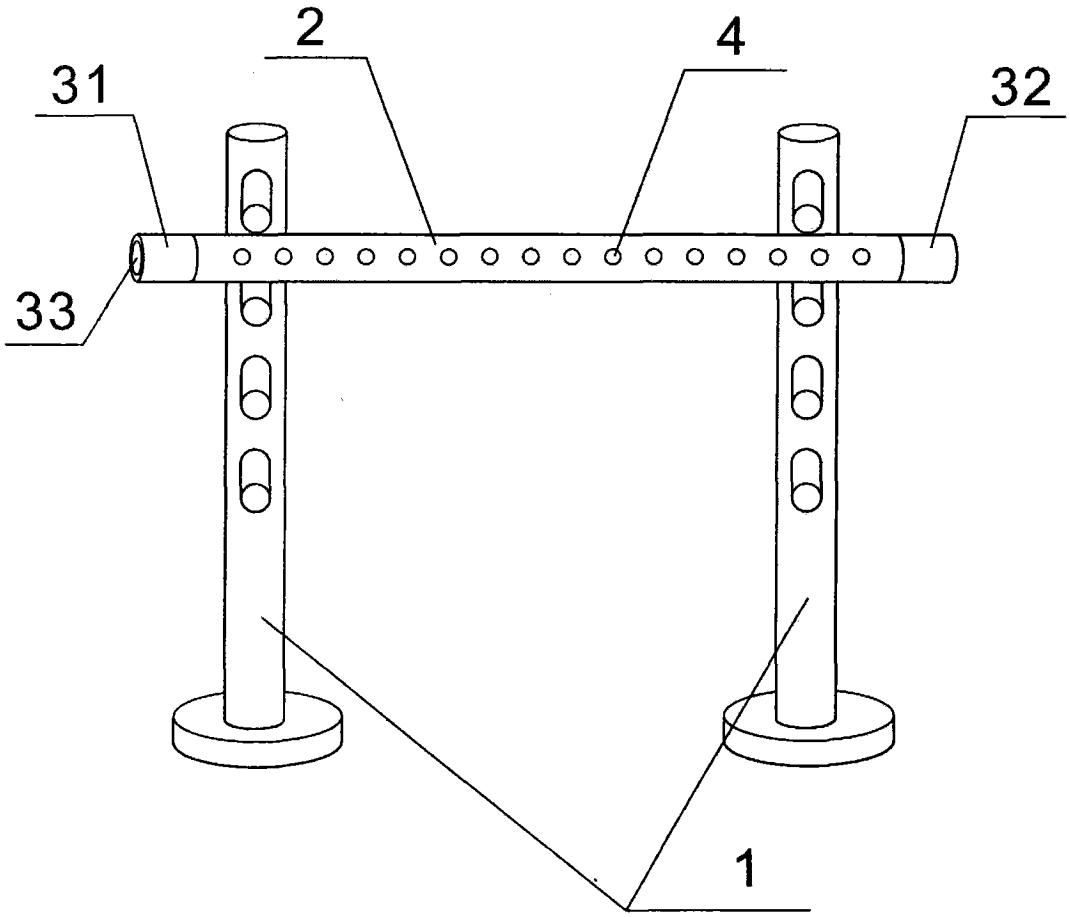

图 1

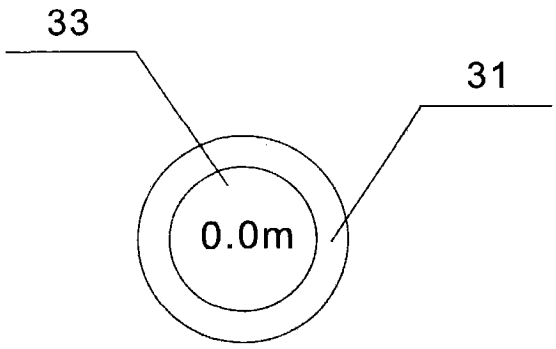

图 2

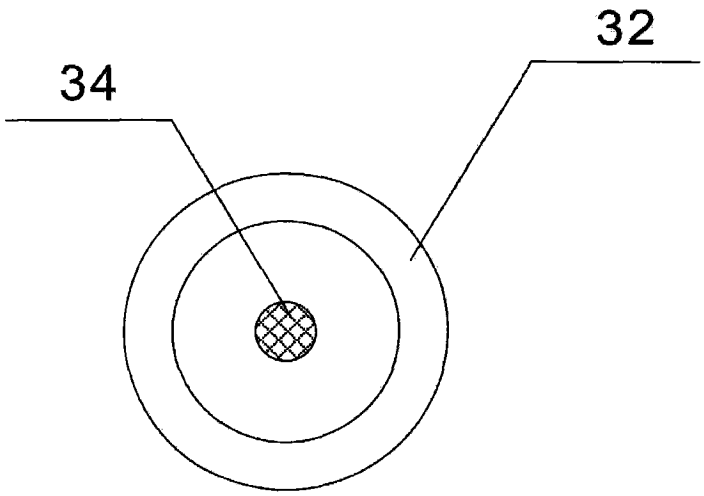

图 3