[19] 中华人民共和国国家知识产权局

[51] Int. Cl.
A01M 1/10 (2006.01)
A01M 1/02 (2006.01)
A01M 1/22 (2006.01)

[12] 实用新型专利说明书

专利号 ZL 200720084523.4

[45] 授权公告日 2007 年 11 月 21 日

[11] 授权公告号 CN 200976790Y

[22] 申请日 2007.4.30

[21] 申请号 200720084523.4

[73] 专利权人 侯 翀

地址 430071 湖北省武汉市武昌区水果湖南苑村省科技厅大院 5 栋 403 罗家俊转

[72] 设计人 侯 翀

[74] 专利代理机构 武汉荆楚联合知识产权代理有限公司

代理人 王 健

权利要求书 1 页 说明书 3 页 附图 2 页

[54] 实用新型名称

一种蟑螂诱杀器

[57] 摘要

一种蟑螂诱杀器，属于害虫捕杀装置，在盒体 1 的周边设置有进口通道 2，在进口通道 2 内设置有网格门 3，网格门 3 的上部铰接在进口通道 2 内壁上方，网格门 3 的下部倾斜向内搭接在盒体 1 的底部。 在盒体 1 的内部对应网格门 3 依次设置有电网室 4 和诱饵室 5，可电击灭杀蟑螂。 适合蟑螂的习性，引诱蟑螂的效果好，网格门动作灵敏，单向性好，可自动复位，捕捉效率高。 结构简单，体积小，使用方便，也可用于捕杀老鼠等有害动物。

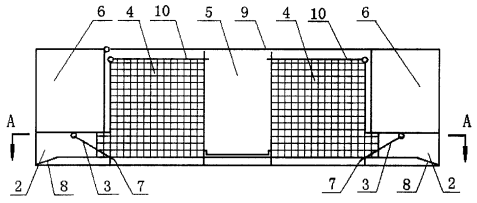

1. 一种蟑螂诱杀器，有一个盒体（1），在盒体（1）的周边设置有进口通道（2），在进口通道（2）内设置有活动门，其特征在于：活动门为网格门（3），网格门（3）的上部铰接在进口通道（2）内壁上方，网格门（3）的下部倾斜向内搭接在盒体（1）的底部。

2. 根据权利要求 1 所述的一种蟑螂诱杀器，其特征在于：在盒体（1）内部对应网格门（3）依次设置有电网室（4）和诱饵室（5），电网室（4）由金属网格包容而成，电网室（4）上设置有连接网格门（3）的开口，盒体（1）上设置有连接电网室（4）的电击器（6）。

3. 根据权利要求 2 所述的一种蟑螂诱杀器，其特征在于：在盒体（1）的进口通道（2）内侧设置有高于盒体（1）内底的台阶，电网室（4）底部的金属网格与进口通道（2）的台阶持平。

4. 根据权利要求 2 或 3 所述的一种蟑螂诱杀器，其特征在于：在网格门（3）的下方设置有栅齿（7），栅齿（7）穿过电网室（4）底部的金属网格斜靠在盒体（1）内底的台阶上。

5. 根据权利要求 3 所述的一种蟑螂诱杀器，其特征在于：在进口通道（2）的外侧设置有斜坡（8）。

6. 根据权利要求 1 所述的一种蟑螂诱杀器，其特征在于：在盒体（1）的顶部设置有盖板（9）。

7. 根据权利要求 2 所述的一种蟑螂诱杀器，其特征在于：在电网室（4）的顶部设置有网盖（10）。

8. 根据权利要求 2 所述的一种蟑螂诱杀器，其特征在于：在电击器（6）内部设置有交直流电源转换器。

一种蟑螂诱杀器

所属技术领域

本实用新型涉及一种捕捉或杀灭昆虫的固定式装置，特别是诱捕后用电击杀蟑螂的一种蟑螂诱杀器。

背景技术

蟑螂是公共场所和家庭中极为常见的有害昆虫，由于它体型扁平、瘦小，具有昼伏夜出的生活习性，使人工捕捉十分困难。若采用毒药诱杀，蟑螂吃药后到处躲藏，尸体难以发现，仍会污染环境，传播疾病。中国专利公告号：CN 291667Y，公告日：2007 年 4 月 25 日，实用新型名称《多用途诱捕器》，提出了在开口向上的筒体上设有筛板，筛板上设有带有细管的孔的诱捕器，筒体内放置诱饵，蟑螂等害虫可从筛板上的管孔中进入筒体，却无法从管孔向上爬出。该诱捕器结构简单，不用药饵，但对筒体有一定的高度要求，体积较大，一是蟑螂等害虫不易爬上筒体顶部，二是筒体内诱饵的气味不易散发，诱捕效果不够理想。中国专利公告号：CN 2652140，公告日：2004 年 11 月 3 日，实用新型《蟑螂捕捉器》，提出了在捕捉室设置翘板式活动门的技术方案，蟑螂进入后，翘板动作，其上方的摆动门即放下，将蟑螂关入捕捉室内。动作灵敏，捕捉效果较好，但其结构比较复杂，摆动门复位操作较麻烦，捕捉一只蟑螂后摆动门就不能再次打开。而且以上两种方案捕捉到蟑螂后，不能随即将其杀死，还需将其倒出处置，操作不方便，容易导致蟑螂的逃逸。而且若方法不当，死蟑螂身上的卵还可繁殖，杀虫不够彻底。

发明内容

本实用新型的目的是针对现有技术的缺陷和不足，提出一种结构简单、引诱效果好，捕捉效率高且可及时杀死蟑螂的一种蟑螂诱杀器。

本实用新型的技术解决方案是：一种蟑螂诱杀器，有一个盒体，在盒体的周边设置有进口通道，在进口通道内设置有活动门，活动门为网格门，网格门的上部铰接在进口通道内壁上方，网格门的下部倾斜向内搭接在盒体的底部。

本实用新型还可以在盒体内部对应网格门依次设置有电网室和诱饵室，电网室由金属

网格包容而成，电网室上设置有连接网格门的开口，盒体上设置有连接电网室的电击器。

本实用新型还可以在盒体的进口通道内侧设置有高于盒体内底的台阶，电网室底部的金属网格与进口通道的台阶持平。

本实用新型还可以在网格门的下方设置有栅齿，栅齿穿过电网室底部的金属网格斜靠在盒体内底的台阶上。

本实用新型还可以在进口通道的外侧设置有斜坡。

本实用新型还可以在盒体的顶部设置有盖板。

本实用新型还可以在电网室的顶部设置有网盖。

本实用新型还可以在电击器内部设置有交直流电源转换器。

本实用新型的有益效果是：1，引诱蟑螂的效果好。蟑螂入口紧靠地面并设有便于其进入的斜坡，适合蟑螂的爬行习性；采用网格式活动门，有利于诱饵气味的散发，也使诱饵容易被蟑螂发现。2，捕捉效率高。网格门斜压在进口上，蟑螂顶起网格门即可进入电网室内，进入后，网格门端部设置的栅齿插入电网室下方的网格中，蟑螂无法开启网格门退出。网格门动作灵敏，单向性好，具备自行复位功能，可多次动作捕捉蟑螂。围绕电网室可设置多个进口，以提高捕捉效率。3，灭杀蟑螂方便。电网室联通电击器，并连接交直流电源，可随时打开开关杀死蟑螂，也可破坏蟑螂卵，使其无法繁殖。4，结构简单，体积小，使用方便，可捕杀蟑螂，也可诱捕老鼠等有害动物。

附图说明

图 1 是本实用新型的外形结构示意图

图 2 是图 1 的侧面剖视图

图 3 是图 2 中的 A—A 剖视图

具体实施方式

以下结合附图说明和具体实施方式对本实用新型作进一步的详细描述：

参见图 1，图 2，图 3，本实用新型的蟑螂诱杀器，有一个盒体 1，在盒体 1 的周边设置有进口通道 2，图 2，图 3 中进口通道 2 为左右两个，也可以诱饵室 5 为中心做有四个或更多个进口通道 2。在进口通道 2 内设置有网格门 3，网格门 3 可用细铁丝编织，也可用防蚊的铁纱窗制作，也可用细铁丝做外框，再缝上尼龙纱窗。网格门 3 的高度应大于进口通道 2 的高度。将网格门 3 的上部铰接在进口通道 2 的内壁上方，网格门 3 的下方倾斜向内搭接在盒体 1 的底部。在盒体 1 的内部对应网格门 3 依次设置有电网室 4 和诱饵室 5，电网室 4 由金属网格包容而成，电网室 4 上设置有连接网格门 3 的开口，盒体 1 上设置有连

接电网室 4 的电击器 6。图 2 中电击器为两个，其实只要一个电击器 6 也可。电网室 4 与诱饵室 5 由金属网格分割开，诱饵室 5 的底部可放置盛放诱饵的小盘。在盒体 1 的顶部设置有盖板 9。盖板 9 一端铰接在盒体 1 上，其另一端可向上掀起，掀开盖板 9 可向诱饵室 5 内放置诱饵。为便于观察电网室 4 和诱饵室 5 内部的情况，盖板 9 可采用透明材料制作。

在盒体 1 的进口通道 2 内侧设置有高于盒体 1 内底的台阶，电网室 4 底部的金属网格与进口通道 2 的台阶持平。即电网室 4 的底部与盒体 1 的底部间留有一定的空间。在网格门 3 的下部设置有栅齿 7，栅齿 7 穿过电网室 4 底部的金属网格斜靠在盒体 1 内底的台阶上。栅齿 7 的尖部则从金属网格的空隙中插入电网室 4 与盒体 1 之间的空间中，由于栅齿 7 较短，当网格门 3 向上摆动时，栅齿 7 也可在电网室 4 内上下摆动，而不会与金属网格发生碰撞，但从电网室 4 内部又无法向上开启网格门 3，形成单向门结构。在电网室 4 的顶部设置有网盖 10。网盖 10 一端铰接在电网室 4 上，在另一端可设置成如同栅齿 7 的栅形结构，并使其可插卡进对应设置有栅形结构的金属网格中。由于网盖 10 的上方盖有盖板 9，加上网盖 10 和诱饵室 5 部位金属网格的栅形结构，即使电网室 4 内的蟑螂向上顶托，也难以从网盖 10 的开口处进入诱饵室 5 内。

为方便蟑螂进入盒体 1 内部，在进口通道 2 的外侧设置有斜坡 8。进口通道 2 上方的空间可设置电击器 6，电击器 6 可采用普通的高压杀虫电路，电击器 6 内部设置有交直流电源转换器。交直流电源转换器可分别连接电池和交流电插头。盒体 1 上还安装有可控制电击器 6 工作的开关。

本实用新型捕捉和杀死蟑螂的过程如下：打开盖板 9，向诱饵室 5 内放置诱饵，将盒体 1 放置于蟑螂经常出没位置，在诱饵的引诱下蟑螂从进口通道 2 外侧的斜坡 8 爬进盒体 1，从下方顶起网格门 3 进入电网室 4，蟑螂进入后，网格门 3 在重力的作用下自动向下复位关闭，其栅齿 7 插入电网室 4 底部的金属网格中，蟑螂无法再从网格门 3 逃出电网室 4，也无法吃到诱饵室的诱饵。网格门 3 结构可以反复地完成开启、关闭动作，将多只蟑螂关进电网室内。发现蟑螂被捕捉到后，可通过交直流电源转换器选择所用电源，然后开启电击器 6 的开关，将蟑螂电死。也可设置自动控制装置，定时启动电击器 6，电死蟑螂。最后，掀开盖板 9，再掀开网盖 10，可从电网室 4 内夹出或倒出死蟑螂，不会发生开盖后活蟑螂逃逸的情况。

只要体积适当，本实用新型也可用于诱杀老鼠等有害动物。

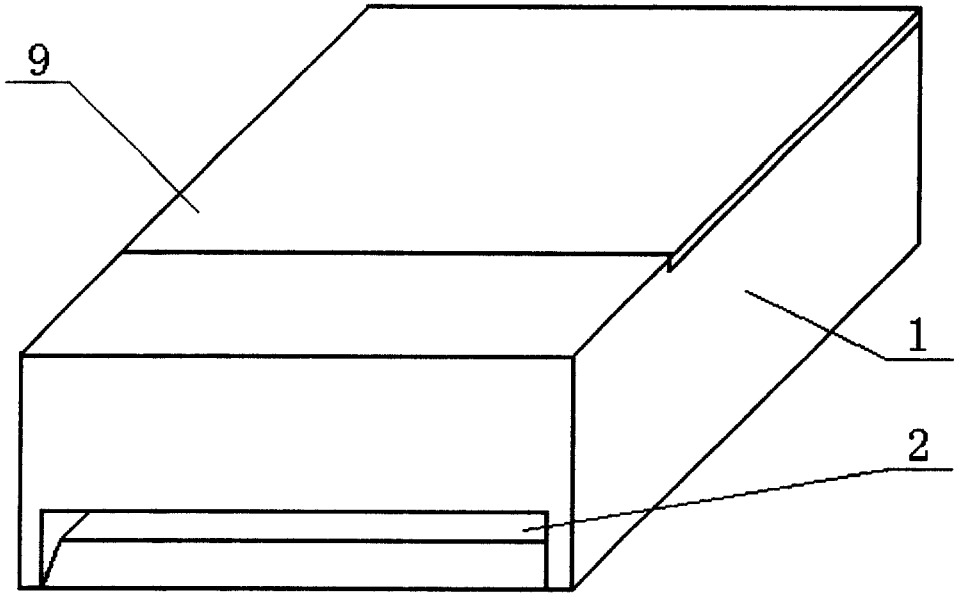

图1

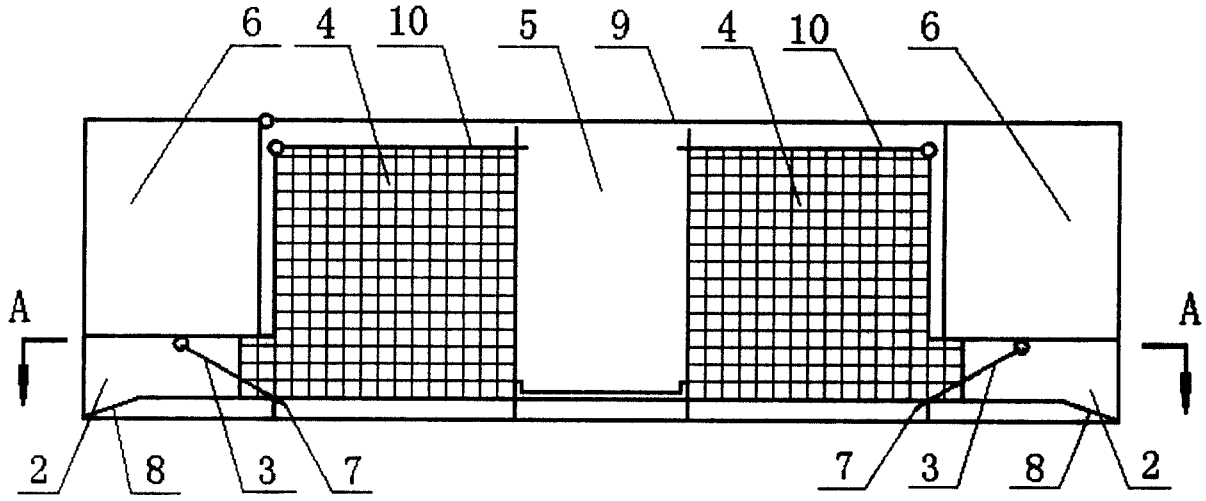

图2

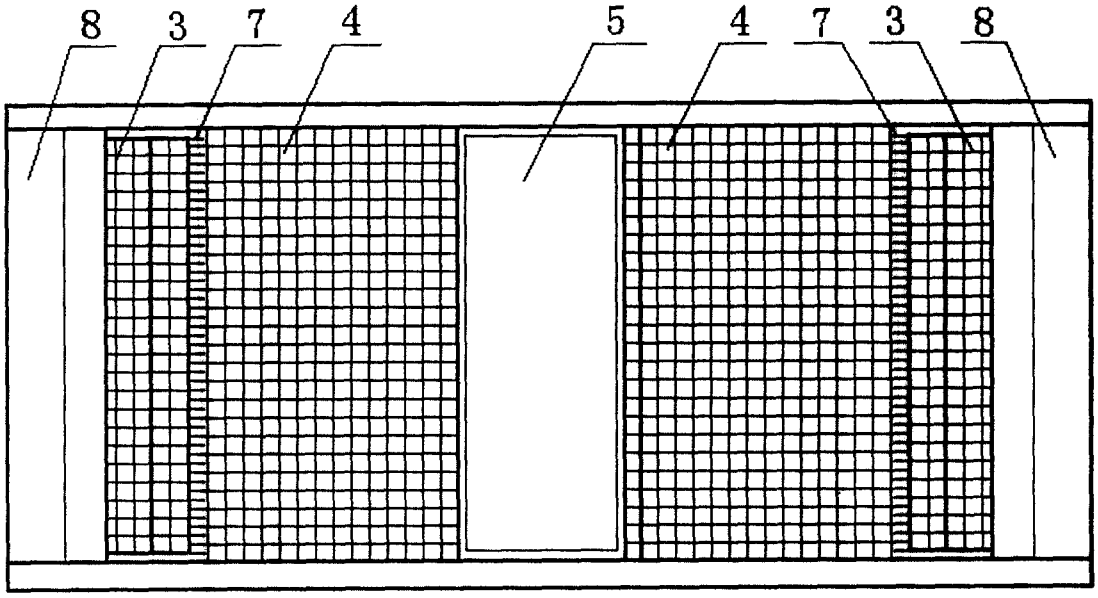

图3