(19)中华人民共和国国家知识产权局

(12)实用新型专利

(10)授权公告号 CN 207232465 U
(45)授权公告日 2018.04.13

(21)申请号 201721177362.3

(22)申请日 2017.09.14

(73)专利权人 宁波市金泽通信设备有限公司
地址 315333 浙江省宁波市慈溪市匡堰镇工业区

(72)发明人 黄建益

(74)专利代理机构 杭州君度专利代理事务所（特殊普通合伙）33240
代理人 王桂名

(51)Int.Cl.
G02B 6/44(2006.01)

权利要求书1页 说明书2页 附图4页

(54)实用新型名称

一种具有新型线塞的光纤分纤盒

(57)摘要

具有新型线塞的光纤分纤盒，包括盒体，所述盒体的一端开设有若干开孔，所述的开孔中塞有线塞，所述的线塞包括夹持体和夹在所述夹持体中的软塞，所述软塞前端开设有穿线孔；所述的夹持体包括第一夹持体、与所述的第一夹持体相对的第二夹持体，所述的第一夹持体和第二夹持体对合后将所述的软塞夹紧；所述的第一夹持体和第二夹持体对合后，在该夹持体的后端面形成一个过线孔。本实用新型结构简单、装配简便，在安装时只需将线塞从盒体的内部塞入开孔中即可。

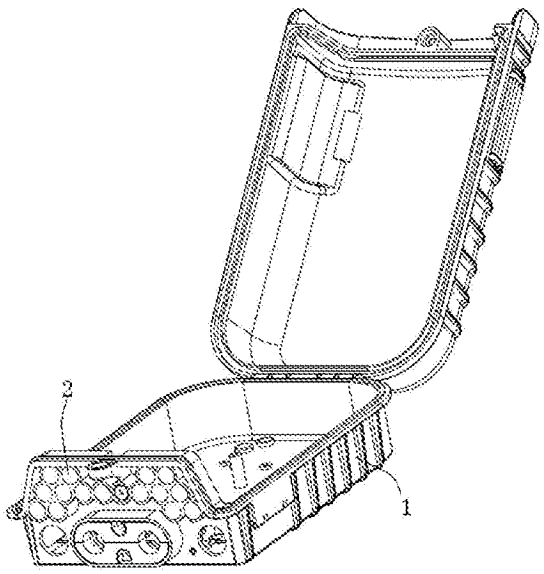

CN 207232465 U

1.具有新型线塞的光纤分纤盒，包括盒体，所述盒体的一端开设有若干开孔，所述的开孔中塞有线塞，其特征在于：所述的线塞包括夹持体和夹在所述夹持体中的软塞，所述软塞前端开设有穿线孔；

所述的夹持体包括第一夹持体、与所述的第一夹持体相对的第二夹持体，所述的第一夹持体和第二夹持体对合后将所述的软塞夹紧；

所述的第一夹持体和第二夹持体对合后，在该夹持体的后端面形成一个过线孔。

2.如权利要求1所述的具有新型线塞的光纤分纤盒，其特征在于：所述的第一夹持体和第二夹持体对合后两者之间通过卡扣连接。

3.如权利要求2所述的具有新型线塞的光纤分纤盒，其特征在于：所述的第一夹持体上设有卡钩，所述的第二夹持体上设有卡窗，所述的第一夹持体和第二夹持体对合后所述的卡钩卡入所述的卡窗中。

4.如权利要求1~3之一所述的具有新型线塞的光纤分纤盒，其特征在于：所述的第一夹持体和第二夹持体在尾部通过连接条连为一体。

5.如权利要求1~3之一所述的具有新型线塞的光纤分纤盒，其特征在于：所述的第一夹持体内具有第一夹线部，所述的第二夹持体内具有第二夹线部，所述的第一夹持体和第二夹持体对合后所述的第一夹线部和第二夹线部之间形成夹线夹层。

6.如权利要求1~3之一所述的具有新型线塞的光纤分纤盒，其特征在于：所述的软塞包括头部、尾部、连接头部和尾部的连接部，所述头部的直径大于尾部的直径，所述尾部的直径大于连接部的直径，从而在连接部处形成凹圈；

所述第一夹持体的前端具有内凸的第一夹环，所述第二夹持体的前端具有内凸的第二夹环，所述的第一夹持体和第二夹持体对合后，所述的第一夹环和第二夹环亦对合，且所述的第一夹环和第二夹环嵌入所述的凹圈中。

7.如权利要求6所述的具有新型线塞的光纤分纤盒，其特征在于：所述软塞的头部的侧面为锥面，该锥面由前自后向外倾斜。

8.如权利要求1~3之一所述的具有新型线塞的光纤分纤盒，其特征在于：所述第一夹持体的后端具有外凸的第一凸环，所述第二夹持体的后端具有外凸的第二凸环，所述的线塞塞入所述的开孔中后所述的第一凸环和第二凸环抵在所述盒体的内壁上。

一种具有新型线塞的光纤分纤盒

技术领域

[0001] 本实用新型涉及一种光纤分纤盒。

背景技术

[0002] 光纤分纤盒一般包括盒体，盒体的一端开设有若干开孔，开孔中塞有线塞。现有的线塞结构复杂，装配起来也较为复杂。

发明内容

[0003] 为了克服现有光纤分纤盒的上述不足，本实用新型提供一种结构简单、装配简便的具有新型线塞的光纤分纤盒。

[0004] 本实用新型解决其技术问题的技术方案是：具有新型线塞的光纤分纤盒，包括盒体，所述盒体的一端开设有若干开孔，所述的开孔中塞有线塞，所述的线塞包括夹持体和夹在所述夹持体中的软塞，所述软塞前端开设有穿线孔；

[0005] 所述的夹持体包括第一夹持体、与所述的第一夹持体相对的第二夹持体，所述的第一夹持体和第二夹持体对合后将所述的软塞夹紧；

[0006] 所述的第一夹持体和第二夹持体对合后，在该夹持体的后端面形成一个过线孔。

[0007] 进一步，所述的第一夹持体和第二夹持体对合后两者之间通过卡扣连接。

[0008] 进一步，所述的第一夹持体上设有卡钩，所述的第二夹持体上设有卡窗，所述的第一夹持体和第二夹持体对合后所述的卡钩卡入所述的卡窗中。

[0009] 进一步，所述的第一夹持体和第二夹持体在尾部通过连接条连为一体。

[0010] 进一步，所述的第一夹持体内具有第一夹线部，所述的第二夹持体内具有第二夹线部，所述的第一夹持体和第二夹持体对合后所述的第一夹线部和第二夹线部之间形成夹线夹层。

[0011] 进一步，所述的软塞包括头部、尾部、连接头部和尾部的连接部，所述头部的直径大于尾部的直径，所述尾部的直径大于连接部的直径，从而在连接部处形成凹圈；

[0012] 所述第一夹持体的前端具有内凸的第一夹环，所述第二夹持体的前端具有内凸的第二夹环，所述的第一夹持体和第二夹持体对合后，所述的第一夹环和第二夹环亦对合，且所述的第一夹环和第二夹环嵌入所述的凹圈中。

[0013] 进一步，所述软塞的头部的侧面为锥面，该锥面由前自后向外倾斜。

[0014] 进一步，所述第一夹持体的后端具有外凸的第一凸环，所述第二夹持体的后端具有外凸的第二凸环，所述的线塞塞入所述的开孔中后所述的第一凸环和第二凸环抵在所述盒体的内壁上。

[0015] 本实用新型的有益效果在于：结构简单、装配简便，在安装时只需将线塞从盒体的内部塞入开孔中即可。

附图说明

[0016] 图1是本实用新型的盒体的结构示意图。

[0017] 图2是线塞的内部结构图。

[0018] 图3是线塞的爆炸图。

[0019] 图4是线塞的结构示意图。

[0020] 图5是线塞另一角度的结构示意图。

具体实施方式

[0021] 下面结合附图和具体实施方式对本实用新型作进一步详细说明。

[0022] 参照图1、图2、图3、图4、图5，具有新型线塞的光纤分纤盒，包括盒体1，所述盒体1的一端开设有若干开孔2，所述的开孔2中塞有线塞3，所述的线塞3包括夹持体4和夹在所述夹持体4中的软塞5，所述软塞5前端开设有穿线孔6。穿线孔6可以是通孔，也可以是盲孔。

[0023] 所述的夹持体4包括第一夹持体7、与所述的第一夹持体7相对的第二夹持体8，所述的第一夹持体7和第二夹持体8对合后将所述的软塞5夹紧。

[0024] 所述的第一夹持体7和第二夹持体8对合后，在该夹持体的后端面形成一个过线孔9。

[0025] 在使用时，若穿线孔是盲孔，则需要先将其捅破成为通孔。将光纤穿过穿线孔6，然后将第一夹持体7和第二夹持体8对合，从而将软塞5夹紧，此时光纤亦从过线孔9中穿过，然后将组装完毕的线塞3从盒体内部塞入到开孔2中即可。

[0026] 本实施例中，所述的第一夹持体7和第二夹持体8对合后两者之间通过卡扣连接，具体的卡扣连接方式为：所述的第一夹持体7上设有卡钩10，所述的第二夹持体8上设有卡窗11，所述的第一夹持体7和第二夹持体8对合后所述的卡钩10卡入所述的卡窗11中。

[0027] 本实施例中，所述的第一夹持体7和第二夹持体8在尾部通过连接条12连为一体，从而使得第一夹持体7和第二夹持体8在分开时候依旧能保持一个整体，方便装配及放置和收纳。

[0028] 本实施例中，所述的第一夹持体7内具有第一夹线部13，所述的第二夹持体8内具有第二夹线部14，所述的第一夹持体7和第二夹持体8对合后所述的第一夹线部13和第二夹线部14之间形成夹线夹层，光纤夹紧在该夹线夹层中，得到更好的定位。

[0029] 本实施例中，所述的软塞包括头部15、尾部16、连接头部和尾部的连接部17，所述头部15的直径大于尾部16的直径，所述尾部16的直径大于连接部17的直径，从而在连接部17处形成凹圈；所述第一夹持体7的前端具有内凸的第一夹环18，所述第二夹持体8的前端具有内凸的第二夹环18，所述的第一夹持体7和第二夹持体8对合后，所述的第一夹环18和第二夹环19亦对合，且所述的第一夹环18和第二夹环19嵌入所述的凹圈中，从而将软塞5夹紧。

[0030] 本实施例中，所述软塞的头部15的侧面为锥面，该锥面由前自后向外倾斜，当软塞的头部17的侧面为上述锥面时，便于将线塞塞入到开孔中去且塞入后也不易掉出。

[0031] 本实施例中，所述第一夹持体7的后端具有外凸的第一凸环20，所述第二夹持体8的后端具有外凸的第二凸环21，第一夹持体7和第二夹持体8对合后第一凸环20和第二凸环21亦对合，从而形成一个圆形凸环，所述的线塞3塞入所述的开孔中后所述的第一凸环20和第二凸环21抵在所述盒体的内壁上，起到辅助定位作用。

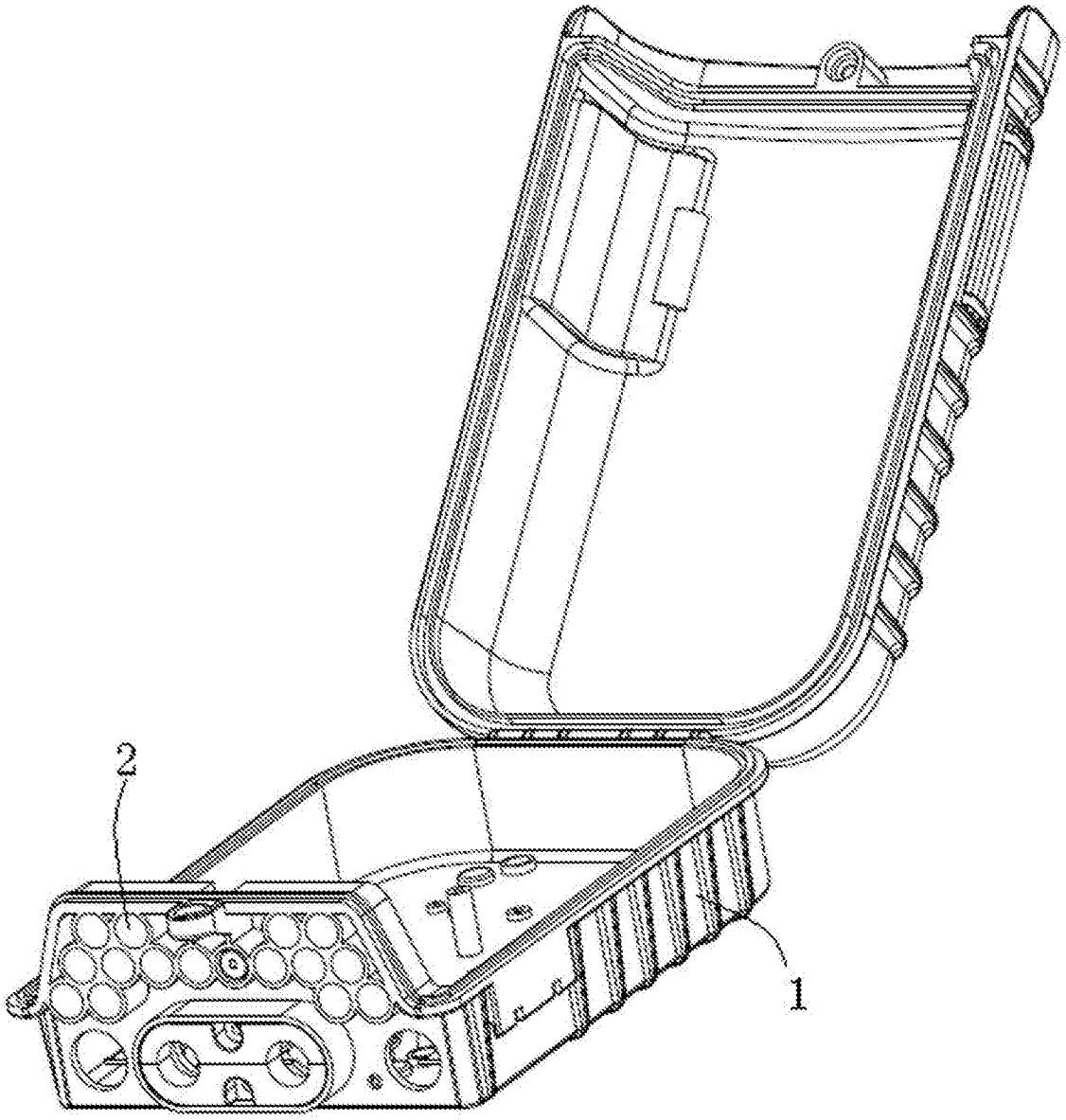

图1

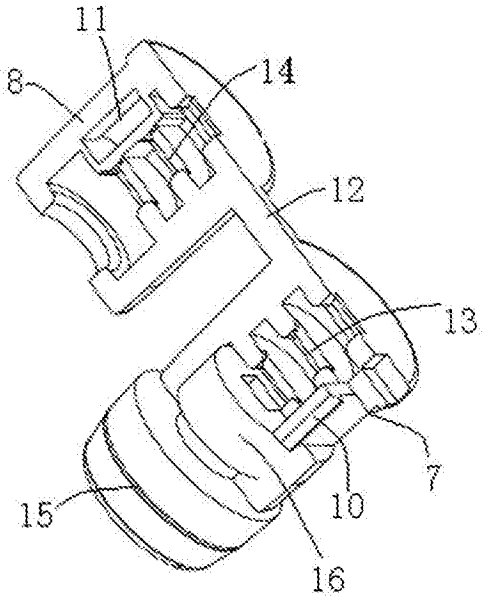

图2

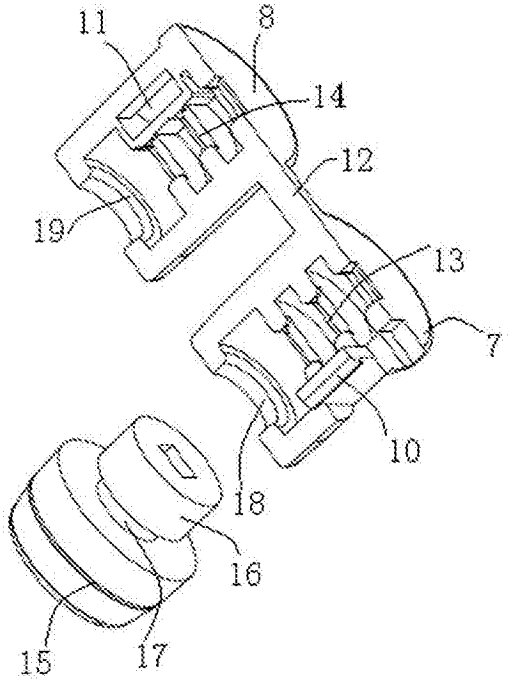

图3

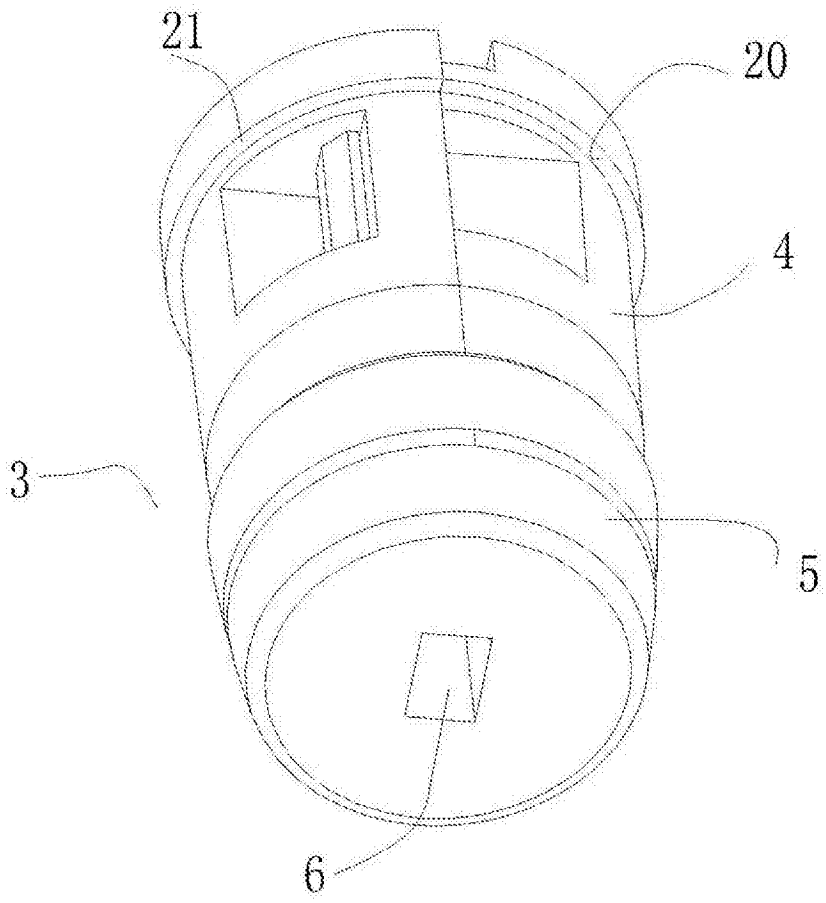

图4

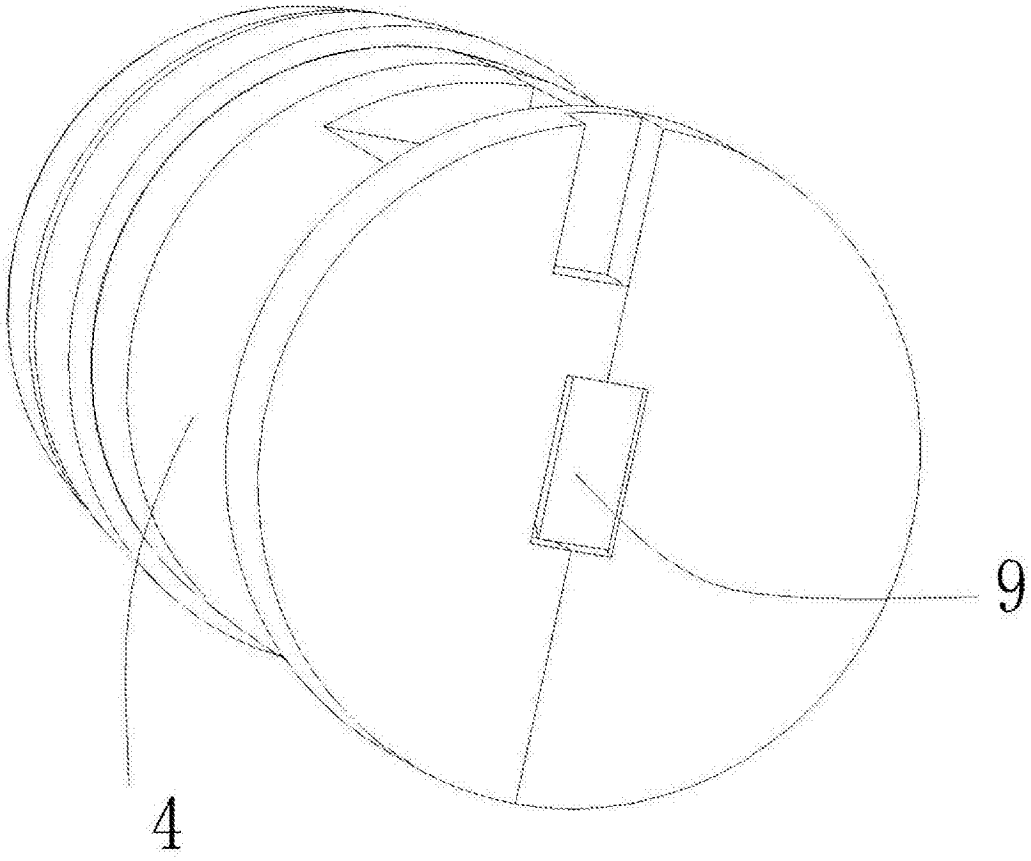

图5