(19)中华人民共和国国家知识产权局

(12)实用新型专利

(10)授权公告号 CN 213851581 U
(45)授权公告日 2021.08.03

(21)申请号 202021419579.2

(22)申请日 2020.07.19

(73)专利权人 艾迈云创(北京)科技有限公司
地址 100089 北京市海淀区学院路35号世宁大厦14层(1408-035)

(72)发明人 李荒野 张海红 李栋 王健

(51)Int.Cl.
A61G 7/05(2006.01)
A61G 7/057(2006.01)

权利要求书1页 说明书2页 附图1页

(54)实用新型名称

一种褥疮护理床垫

(57)摘要

本实用新型公开了一种褥疮护理床垫,包括床罩(1)、气囊垫(2)、底部支撑层(3)、端部排气装置(4)、充放气装置以及气道;其中所述气囊垫(2)、底部支撑层(3)设置在所述床罩(1)内,所述底部支撑层(3)位于所述气囊垫(2)下方,所述端部排气装置(4)位于所述褥疮护理床垫靠近脚部的端部,所述床罩(1)在端部排气装置(4)位置设置网状排气孔(5)。基于本实用新型的技术方案可以实现主动的除湿,实现干燥的躺卧环境,有利于皮肤抵抗力的维系,本技术方案具有结构简单、生产制造工艺便捷,同时可以直接使用现有气囊垫有利于现有生产制造企业利用现有产品进行转产,具有使用成本低、推广容易等优点。

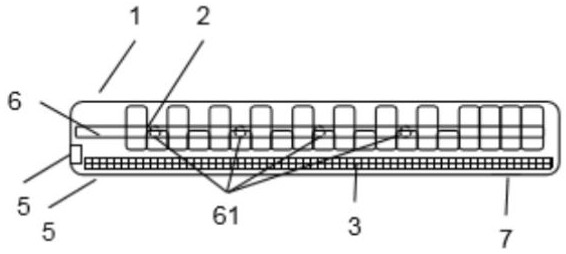

CN 213851581 U

1.一种褥疮护理床垫,其特征在于:包括床罩(1)、气囊垫(2)、底部支撑层(3)、端部排气装置(4)、充放气装置以及气道;其中所述气囊垫(2)、底部支撑层(3)设置在所述床罩(1)内,所述底部支撑层(3)位于所述气囊垫(2)下方,所述端部排气装置(4)位于所述褥疮护理床垫靠近脚部的端部,所述床罩(1)在端部排气装置(4)位置设置网状排气孔(5)。

2.根据权利要求1所述的一种褥疮护理床垫,其特征在于:所述床罩(1)面层为TPU材料。

3.根据权利要求1所述的一种褥疮护理床垫,其特征在于:所述排气装置(4)为风扇,所述风扇的驱动电压为12V。

4.根据权利要求1所述的一种褥疮护理床垫,其特征在于:还设置有侧面吹气软管(6),固定在所述床罩(1)的侧面,位于所述气囊垫(2)的中线位置,所述侧面吹气软管(6)同所述充放气装置连接实现间歇吹气,所述侧面吹气软管(6)面向所述气囊垫(2)一侧设置有多个吹气孔(61)。

5.根据权利要求4所述的一种褥疮护理床垫,其特征在于:所述吹气孔(61)设置在所述气囊垫(2)从头部数第5个气囊到最后一个气囊之间。

6.根据权利要求1所述的一种褥疮护理床垫,其特征在于:所述底部支撑层(3)为POE纤维片材或高弹性海绵。

7.根据权利要求1所述的一种褥疮护理床垫,其特征在于:所述床罩(1)上端底部固定设置有一条弹性绑带(7),所述弹性绑带长度同所述床罩(1)一致,可以将褥疮护理床垫固定在病床的床板或床垫上。

一种褥疮护理床垫

技术领域

[0001] 本实用新型涉及褥疮护理设备技术领域，具体为一种褥疮护理床垫。

背景技术

[0002] 褥疮又称压力性溃疡，是由于局部组织长期受压，发生持续缺血、缺氧、营养不良而致组织溃烂坏死。皮肤褥疮在康复治疗、护理中是一个普通性的问题。据有关文献报道，每年约有6万人死于褥疮合并征。

[0003] 褥疮的病因主要包括：1)局部组织受到的垂直压力、剪力、摩擦力等作用力，其中垂直压力引起褥疮最主要的原因，特别在身体骨头粗隆凸出处。2)全身营养缺乏，皮下脂肪减少、肌肉萎缩。3)皮肤经常受潮湿等物理性刺激，使皮肤抵抗力降低。

[0004] 褥疮多发生于无肌肉包裹或肌肉层较薄、缺乏脂肪组织保护又经常受压的骨隆突处。如枕骨粗隆、肩胛部、肘、脊椎体隆突处、骶尾部、足跟等。

[0005] 褥疮护理床垫是为预防和减缓褥疮疾病而辅助使用的医疗护理床垫，广泛应用于瘫痪、昏迷、重大手术后、骨折牵引、严重烧伤(冻伤)等患者，以及各种重症和终末期患者，适用于医院、敬老院及家庭病床使用。

[0006] 目前褥疮护理床垫使用的材质多为橡胶材质，在使用时往往还需要在褥疮护理床垫上方铺设床单，长时间使用时，由于橡胶透气性差，加之病人大小便失禁容易造成床垫、床单潮湿，潮湿的躺卧环境容易造成皮肤抵抗力降低，进而增加褥疮的发生率。

实用新型内容

[0007] 本实用新型目的是为了解决现有技术中存在的缺点，而提出了一种褥疮护理床垫，包括床罩(1)、气囊垫(2)、底部支撑层(3)、端部排气装置(4)、充放气装置以及气道；其中所述气囊垫(2)、底部支撑层(3)设置在所述床罩(1)内，所述底部支撑层(3)位于所述气囊垫(2)下方，所述端部排气装置(4)位于所述褥疮护理床垫靠近脚部的端部，所述床罩(1)在端部排气装置(4)位置设置网状排气孔(5)。

[0008] 优选地，所述床罩(1)面层为TPU材料。

[0009] 优选地，所述排气装置(4)为风扇，所述风扇的驱动电压为12V。

[0010] 优选地，还设置有侧面吹气软管(6)，固定在所述床罩(1)的侧面，位于所述气囊垫(2)的中线位置，所述侧面吹气软管(6)同所述充放气装置连接实现间歇吹气，所述侧面吹气软管(6)面向所述气囊垫(2)设置有多个吹气孔(61)。

[0011] 优选地，所述吹气孔(61)设置在所述气囊垫(2)从头部数第5个气囊到最后一个气囊之间。

[0012] 优选地，所述底部支撑层(3)为POE纤维片材或高弹性海绵。

[0013] 优选地，所述床罩(1)上端底部固定设置有一条弹性绑带(7)，所述弹性绑带长度同所述床罩(1)一致，可以将褥疮护理床垫固定在病床的床板或床垫上。

[0014] 与现有技术相比，基于本实用新型的技术方案可以实现主动的除湿，实现干燥的

躺卧环境，有利于皮肤抵抗力的维系，本技术方案具有结构简单、生产制造工艺便捷，同时可以直接使用现有气囊垫有利于现有生产制造企业利用现有产品进行转产，具有使用成本低、推广容易等优点。

附图说明

[0015] 图1所示为本实用新型一种实施例侧面示意图

[0016] 图2所示为本实用新型一种实施例顶部示意图

具体实施方式

[0017] 现参考附图描述本实用新型的实施例。如附图1、2所示的一种褥疮护理床垫，包括床罩(1)、气囊垫(2)、底部支撑层(3)、端部排气装置(4)、充放气装置以及气道(图中未示出)。

[0018] 其中所述气囊垫(2)、底部支撑层(3)设置在所述床罩(1)内，所述底部支撑层(3)位于所述气囊垫(2)下方，所述端部排气装置(4)位于所述褥疮护理床垫靠近脚部的端部，所述床罩(1)在端部排气装置(4)位置设置网状排气孔(5)。

[0019] 在使用时，端部排气装置(4)可以将床垫内的水汽主动排出加快被子-床垫间的空气循环，实现对湿度的控制。

[0020] 所述床罩(1)面层为TPU材料，具有良好的透气不透水特性。

[0021] 所述排气装置(4)为风扇，所述风扇的驱动电压为12V，即使因水、尿液等飞溅产生漏电、短路等问题也不会对人体产生伤害。

[0022] 优选地，还设置有侧面吹气软管(6)，固定在所述床罩(1)的侧面，位于所述气囊垫(2)的中线位置，所述侧面吹气软管(6)同所述充放气装置连接实现间歇吹气，所述侧面吹气软管(6)面向所述气囊垫(2)设置有多个吹气孔(61)。通过侧面吹气可以进一步提升空气循环效率

[0023] 所述吹气孔(61)设置在所述气囊垫(2)从头部数第5个气囊到最后一个气囊之间，主要是避免对头部吹气产生的不适感。

[0024] 所述底部支撑层(3)为POE纤维片材或高弹性海绵，底部支撑层(3)一方面提供一个软硬度合适的支撑，另外还具有吸收水汽的功能，进一步提升床垫的舒适性，所吸收的水汽通过排气装置(4)排出。

[0025] 所述床罩(1)上端底部固定设置有一条弹性绑带(7)，所述弹性绑带长度同所述床罩(1)一致，可以将褥疮护理床垫固定在病床的床板或床垫上。减少床垫的滑动，特别是在病床变形(抬起背部或腿部等)时。

[0026] 以上所揭露的仅为本实用新型的优选实施例而已，当然不能以此来限定本实用新型之权利范围，因此依本实用新型申请专利范围所作的等同变化，仍属本实用新型所涵盖的范围。

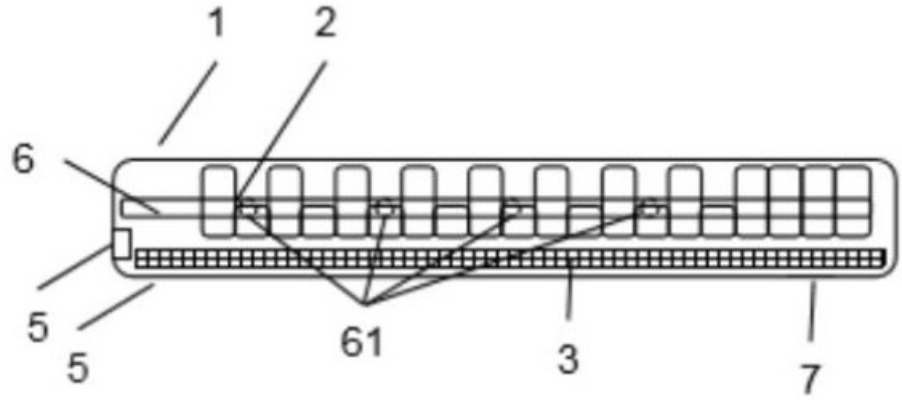

图1



图2