(19)中华人民共和国国家知识产权局

(12)实用新型专利

(10)授权公告号 CN 204121026 U
(45)授权公告日 2015.01.28

(21)申请号 201420602377.X

(22)申请日 2014.10.08

(73)专利权人 马树沛
地址 266000 山东省青岛市东海中路5号青岛市立医院东院13楼血液科

(72)发明人 马树沛

(51)Int.Cl.
A61B 5/153(2006.01)
G01N 33/48(2006.01)

权利要求书1页 说明书2页 附图2页

(54)实用新型名称

自动抽血储存仪

(57)摘要

自动抽血储存仪，属于医疗用具技术领域。本实用新型的技术方案是：包括仪器主体，其特征是在仪器主体右侧设有采血头支架，在采血头支架上设有采血头，采血头上设有微型抽血机和抽血按钮，微型抽血机上设有血量显示器，血量显示器上设有血量反馈器，血量反馈器上设有输血管，抽血按钮上设有抽血针头，抽血针头上设有针头限制器，采血头上设有海绵垫，仪器主体左侧设有废血收集箱。本实用新型功能齐全，使用方便，在对患者进行抽血时，操作简便，省时省力，减轻了医务人员的工作难度。

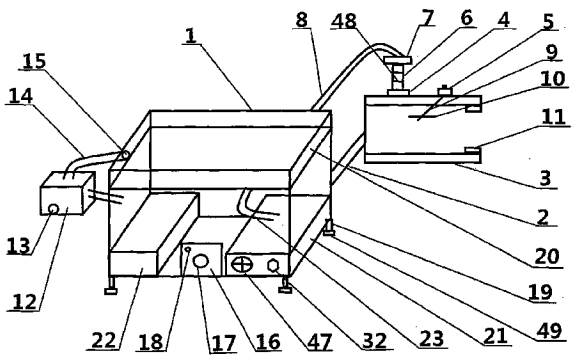

CN 204121026 U

1. 自动抽血储存仪，包括仪器主体 (1)，其特征是：在仪器主体 (1) 右侧设有采血头支架 (2)，在采血头支架 (2) 上设有采血头 (3)，采血头 (3) 上设有微型抽血机 (4) 和抽血按钮 (5)，微型抽血机 (4) 上设有血量显示器 (6)，血量显示器 (6) 上设有血量反馈器 (7)，血量反馈器 (7) 上设有输血管 (8)，抽血按钮 (5) 上设有抽血针头 (9)，抽血针头 (9) 上设有针头限制器 (10)，采血头 (3) 上设有海绵垫 (11)，仪器主体 (1) 左侧设有废血收集箱 (12)，废血收集箱 (12) 上设有废血箱打开口 (13) 和废血排出管 (14)，废血排出管 (14) 上设有废血排出口 (15)，仪器主体 (1) 前侧设有控制面板 (16)，控制面板 (16) 上设有电源开关 (17) 和电源指示灯 (18)，仪器主体 (1) 下侧设有支撑腿 (19)，仪器主体 (1) 内部设有血液检测箱 (20)、血液储存箱 (21) 和电池箱 (22)，血液检测箱 (20) 和血液储存箱 (21) 之间设有分液管 (23)，血液检测箱 (20) 内部设有温度检测器 (24)、恒温控制器 (25)、血型检测器 (26)、血液分流管 (27) 和血液检测器 (28)，血液检测器 (28) 内部设有过滤网 (29)，血液储存箱 (21) 左侧设有取液门 (30)，取液门 (30) 上设有把手 (31)，血液储存箱 (21) 前侧设有温度调节开关 (32)，血液储存箱 (21) 内部设有试管 (33)、试管固定器 (34) 和温度调控器 (35)，电池箱 (22) 左侧设有散热口 (36)，散热口 (36) 上设有除尘网 (37)，电池箱 (22) 右侧设有风扇 (38)，风扇 (38) 内设有扇叶 (39)，电池箱 (22) 内设有变压器 (40)、蓄电池 (41) 和稳压器 (42)，变压器 (40) 上设有充电指示灯 (43) 和充电线 (44)，充电线 (44) 上设有插头 (45)，稳压器 (42) 上设有保险丝 (46)。

2. 根据权利要求 1 所述自动抽血储存仪，其特征在于：所述温度调节开关 (32) 左侧设有温度显示器 (47)。

3. 根据权利要求 1 所述自动抽血储存仪，其特征在于：所述血量显示器 (6) 上设有刻度线 (48)。

4. 根据权利要求 1 所述自动抽血储存仪，其特征在于：所述支撑腿 (19) 底端设有橡胶皮套 (49)。

自动抽血储存仪

[0001] 技术领域：本实用新型属于医疗用具技术领域，具体地讲是一种自动抽血储存仪。

[0002] 背景技术：医务人员在对患者进行抽血时，在普通的方法下，其过程麻烦，在普通的采血方法下可能造成医务人员的工作失误，在采完血时还要对患者进行血液安全的检测和血型的确定，其过程所需要的时间很长，这样影响采血的速度，大大增加的医务人员的工作量，从而给医务人员带来了极大的工作难度。

[0003] 发明内容：本实用新型的目的是提供一种在对患者进行抽血时，功能齐全，操作简便的自动抽血储存仪。

[0004] 本实用新型的技术方案是：包括仪器主体，其特征是在仪器主体右侧设有采血头支架，在采血头支架上设有采血头，采血头上设有微型抽血机和抽血按钮，微型抽血机上设有血量显示器，血量显示器上设有血量反馈器，血量反馈器上设有输血管，抽血按钮上设有抽血针头，抽血针头上设有针头限制器，采血头上设有海绵垫，仪器主体左侧设有废血收集箱，废血收集箱上设有废血箱打开口和废血排出管，废血排出管上设有废血排出口，仪器主体前侧设有控制面板，控制面板上设有电源开关和电源指示灯，仪器主体下侧设有支撑腿，仪器主体内部设有血液检测箱、血液储存箱和电池箱，血液检测箱和血液储存箱之间设有分液管，血液检测箱内部设有温度检测器、恒温控制器、血型检测器、血液分流管和血液检测器，血液检测器内部设有过滤网，血液储存箱左侧设有取液门，取液门上设有把手，血液储存箱前侧设有温度调节开关，血液储存箱内部设有试管、试管固定器和温度调控器，电池箱左侧设有散热口，散热口上设有除尘网，电池箱右侧设有风扇，风扇内设有扇叶，电池箱内设有变压器、蓄电池和稳压器，变压器上设有充电指示灯和充电线，充电线上设有插头，稳压器上设有保险丝。

[0005] 作为优选，所述温度调节开关左侧设有温度显示器。

[0006] 作为优选，所述血量显示器上设有刻度线。

[0007] 作为优选，所述支撑腿底端设有橡胶皮套。

[0008] 本实用新型有益效果是：本实用新型功能齐全，使用方便，在对患者抽血时，操作简便，省时省力，减轻了医务人员的工作难度。

附图说明：

[0009] 附图 1 为本实用新型整体结构示意图。

[0010] 附图 2 为本实用新型血液检测箱结构示意图。

[0011] 附图 3 为本实用新型血液储存箱结构示意图。

[0012] 附图 4 为本实用新型电池箱结构示意图。

[0013] 图中 1、仪器主体，2、采血头支架，3、采血头，4、微型抽血机，5、抽血按钮，6、血量显示器，7、血量反馈器，8、输血管，9、抽血针头，10、针头限制器，11、海绵垫，12、废血收集箱，13、废血箱打开口，14、废血排出管，15、废血排出口，16、控制面板，17、电源开关，18、电源指示灯，19、支撑腿，20、血液检测箱，21、血液储存箱，22、电池箱，23、分液管，24、温度检测器，25、恒温控制器，26、血型检测器，27、血液分流管，28、血液检测器，29、过滤网，30、取液门，

31、把手，32、温度调节开关，33、试管，34、试管固定器，35、温度调控器，36、散热口，37、除尘网，38、风扇，39、扇叶，40、变压器，41、蓄电池，42、稳压器，43、充电指示灯，44、充电线，45、插头，46、保险丝，47、温度显示器，48、刻度线，49、橡胶皮套。

[0014] 具体实施方式：包括仪器主体1，其特征是在仪器主体1右侧设有采血头支架2，在采血头支架2上设有采血头3，采血头3上设有微型抽血机4和抽血按钮5，微型抽血机4上设有血量显示器6，血量显示器6上设有血量反馈器7，血量反馈器7上设有输血管8，抽血按钮5上设有抽血针头9，抽血针头9上设有针头限制器10，采血头3上设有海绵垫11，仪器主体1左侧设有废血收集箱12，废血收集箱12上设有废血箱打开口13和废血排出管14，废血排出管14上设有废血排出口15，仪器主体1前侧设有控制面板16，控制面板16上设有电源开关17和电源指示灯18，仪器主体1下侧设有支撑腿19，仪器主体1内部设有血液检测箱20、血液储存箱21和电池箱22，血液检测箱20和血液储存箱21之间设有分液管23，血液检测箱20内部设有温度检测器24、恒温控制器25、血型检测器26、血液分流管27和血液检测器28，血液检测器28内部设有过滤网29，血液储存箱21左侧设有取液门30，取液门30上设有把手31，血液储存箱21前侧设有温度调节开关32，血液储存箱21内部设有试管33、试管固定器34和温度调控器35，电池箱22左侧设有散热口36，散热口36上设有除尘网37，电池箱22右侧设有风扇38，风扇38内设有扇叶39，电池箱22内设有变压器40、蓄电池41和稳压器42，变压器40上设有充电指示灯43和充电线44，充电线44上设有插头45，稳压器42上设有保险丝46。医务人员在使用本实用新型时，打开电源开关17，患者将胳膊放入采血头3内，按下抽血按钮5，微型抽血机4工作，带血量显示器6内血满后，血量反馈器7反馈给微型抽血机4和抽血按钮5，微型抽血机4停止工作，抽血按钮5弹起，血液经过输血管8进入血液检测箱20，经过血液检测器28处理，有疾病的血液经过废血排出口15和废血排出管14进入废血收集箱12，好的血液经过血型检测器26和血液分流管27，进入血液储存箱21内，取用血液可以打开取液门30，取出试管33。

[0015] 作为优选，所述温度调节开关32左侧设有温度显示器47。这样设置，可以显示血液储存箱21内的温度。

[0016] 作为优选，所述血量显示器6上设有刻度线48。这样设置，可以方便观察血量显示器6内血液的量。

[0017] 作为优选，所述支撑腿19底端设有橡胶皮套49。这样设置，可以起到防滑作用。

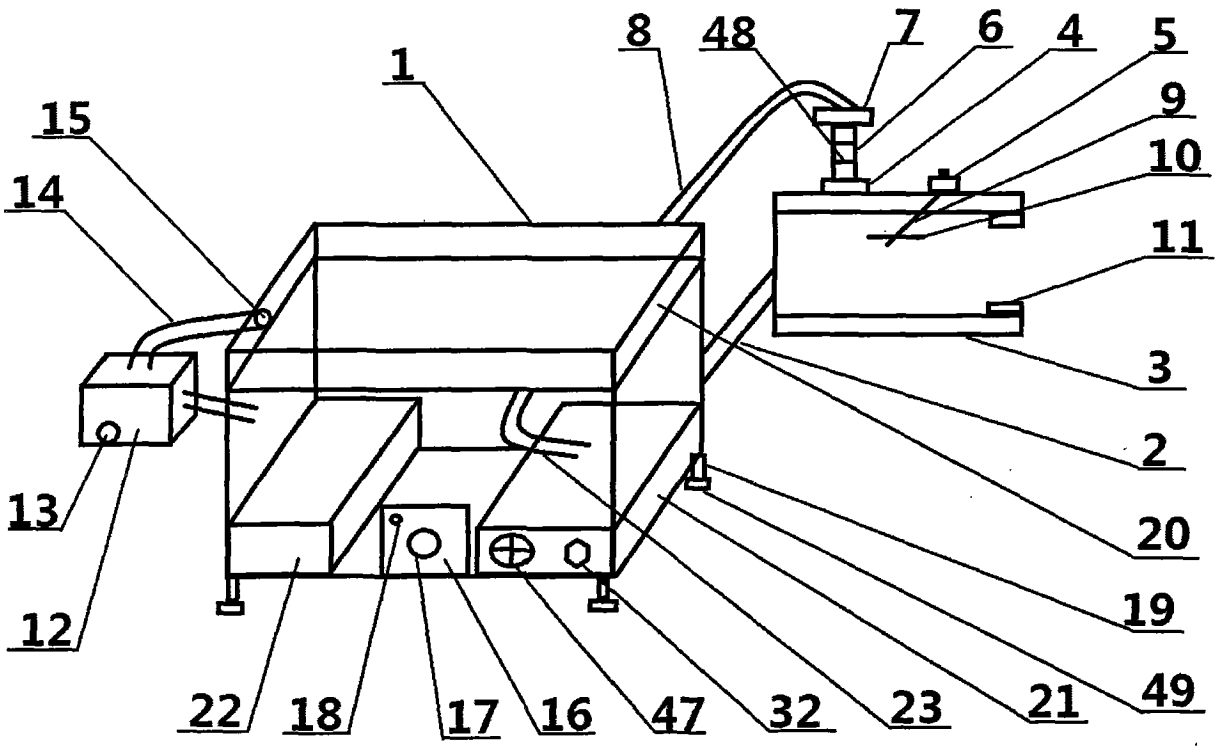
8
48
7
6
4
5
1
9
15
10
14
11
3
2
20
13
19
12
22
18
17
16
47
32
23
21
49

图 1

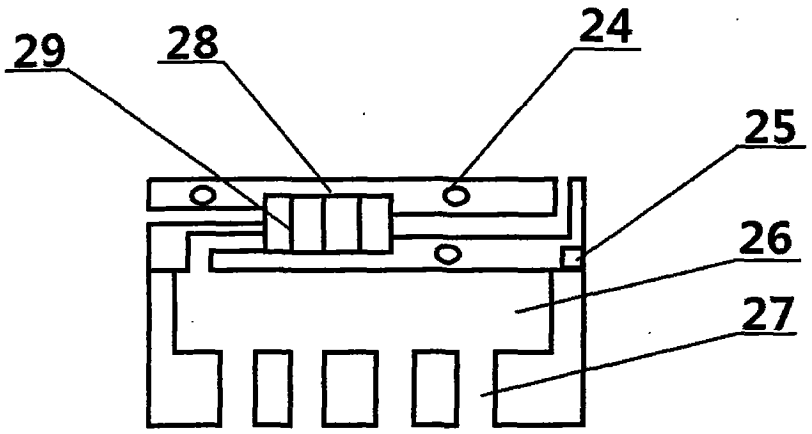
29
28
24
25
26
27

图 2

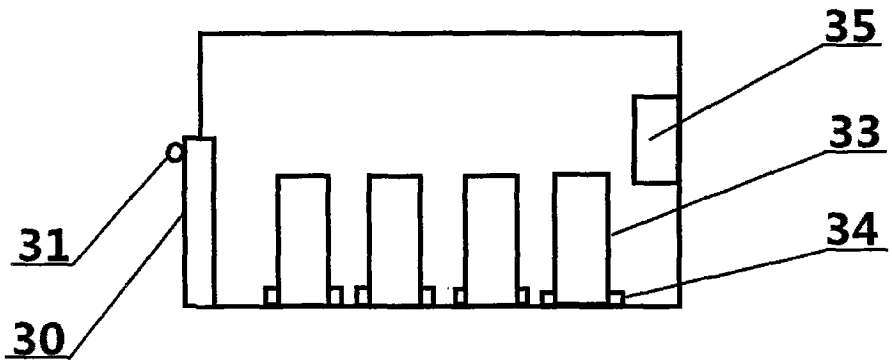

图 3

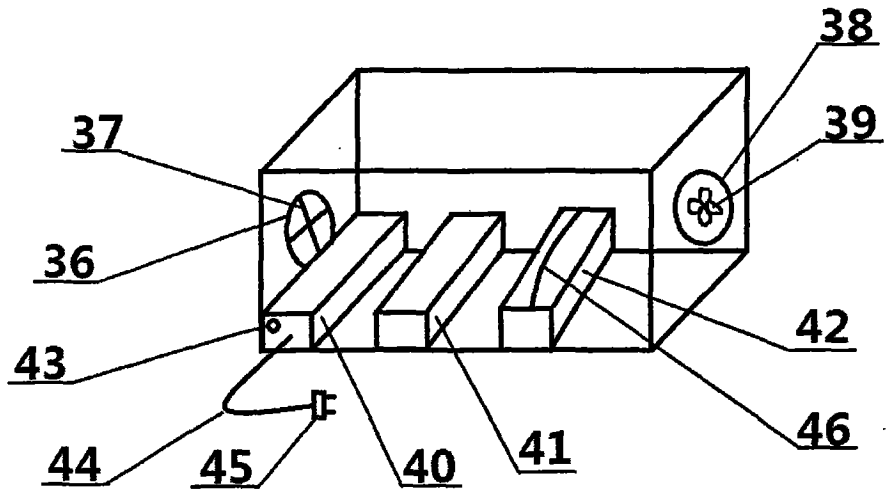

图 4