(19) RÉPUBLIQUE FRANÇAISE

INSTITUT NATIONAL
DE LA PROPRIÉTÉ INDUSTRIELLE

PARIS

(11) N° de publication : **2 699 871**
(à n'utiliser que pour les commandes de reproduction)

(21) N° d'enregistrement national : **92 15792**

(51) Int Cl[5] : B 60 K 37/06, B 60 H 1/00

(12) DEMANDE DE BREVET D'INVENTION A1

(22) **Date de dépôt** : 28.12.92.

(30) **Priorité** :

(43) **Date de la mise à disposition du public de la demande :** 01.07.94 Bulletin 94/26.

(56) **Liste des documents cités dans le rapport de recherche préliminaire :** *Se reporter à la fin du présent fascicule.*

(60) **Références à d'autres documents nationaux apparentés :**

(71) **Demandeur(s) :** *VALEO THERMIQUE HABITACLE Société Anonyme* — FR.

(72) **Inventeur(s) :** Petit Thierry.

(73) **Titulaire(s) :**

(74) **Mandataire :** Cabinet Netter.

(54) Tableau de commande de chauffage ou climatisation de véhicule.

(57) Le tableau de commande comprend un bouton rotatif (3) pour le réglage d'un paramètre de fonctionnement du dispositif et un bouton-poussoir (9) pour le passage discontinu d'une condition de fonctionnement à une autre, logé dans un alésage axial du bouton rotatif.

Cette disposition réduit l'encombrement du tableau de commande.

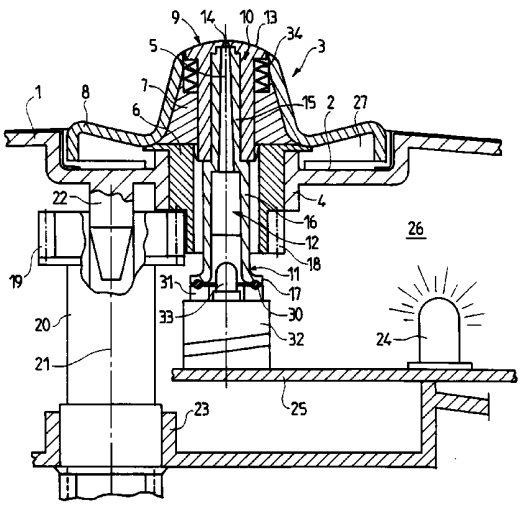

FR 2 699 871 - A1

1

Tableau de commande de chauffage ou climatisation de véhicule

L'invention concerne un tableau de commande pour dispositif de chauffage/ventilation ou de climatisation de véhicule automobile, comprenant au moins un bouton rotatif pour le réglage d'un paramètre de fonctionnement du dispositif et au moins un bouton-poussoir pour le passage discontinu d'une condition de fonctionnement à une autre.

FR-A-2 664 540 décrit un tel tableau de commande comprenant notamment deux boutons rotatifs agissant respectivement sur la distribution de l'air dans l'habitacle et sur le réglage de la température de l'air, et un bouton-poussoir pour la mise en service et hors service du compresseur d'un circuit de climatisation.

Dans ce tableau de commande connu, le bouton-poussoir est situé à l'extérieur du périmètre des deux boutons rotatifs. Les surfaces occupées sur le tableau par les trois boutons s'ajoutent donc.

On souhaite fréquemment que l'encombrement en surface des organes de commande, et en particulier du tableau de commande de chauffage ou de climatisation, sur la planche de bord du véhicule soit le plus réduit possible.

L'invention vise notamment un tableau de commande du genre défini en introduction, et prévoit que le bouton-poussoir est logé dans le bouton rotatif, sensiblement selon l'axe de rotation de celui-ci.

La présence du bouton-poussoir ainsi disposé n'implique aucune augmentation par rapport à l'encombrement en surface des autres éléments du tableau de commande.

D'autres caractéristiques, complémentaires ou alternatives, du tableau de commande selon l'invention sont énoncées ci-après :

- Le bouton-poussoir est guidé dans un alésage axial du bouton rotatif.

- Le bouton-poussoir est associé à un commutateur à deux états de telle sorte que chaque mouvement d'enfoncement du bouton-poussoir entraîne un changement d'état du commutateur, des moyens de rappel étant prévus pour ramener le bouton-poussoir à sa position de départ après chaque mouvement d'enfoncement.

- Il comprend une première source lumineuse qui émet un signal dans l'un des états du commutateur, et des moyens pour faire apparaître ce signal sur la face extérieure du bouton-poussoir.

- Lesdits moyens pour faire apparaître le signal comprennent un trajet de conduction de lumière disposé selon l'axe du bouton rotatif et du bouton-poussoir, dont l'extrémité amont est en regard de la première source lumineuse et dont l'extrémité aval est dans la face extérieure du bouton-poussoir.

- Il comprend une seconde source lumineuse qui éclaire en permanence, à travers un second trajet de conduction de lumière, un repère situé sur le bouton rotatif et venant en regard de différents symboles fixes en fonction de la position angulaire de celui-ci.

- Il comprend une paroi opaque séparant l'un de l'autre les premier et second trajets de conduction de lumière.

- L'un au moins des premier et second trajets de conduction de lumière passe par une pièce en matière plastique transparente.

D'autres caractéristiques et avantages de l'invention apparaîtront à l'examen de la description détaillée ci-après, et des dessins annexés, sur lesquels :

- la figure 1 est une vue partielle de face d'un tableau de commande selon l'invention; et

- la figure 2 est une vue partielle en coupe selon la ligne II-II de la figure 1.

Les dessins montrent un tableau de commande de climatisation de véhicule automobile comprenant un panneau de façade 1 en matière plastique moulée présentant un renfoncement 2 où est logée une partie de l'épaisseur axiale d'un bouton rotatif 3 et définissant un palier 4 pour le guidage en rotation de ce bouton. Celui-ci est moulé en trois parties en trois matières plastiques différentes, toutes trois de forme annulaire entourant l'axe de rotation 5 du bouton 3, à savoir une partie 6 en forme de manchon en polycarbonate transparent, traversant le palier 4, une partie 7 en ABS DAW blanc, également en forme de manchon, située sensiblement dans le prolongement de la partie 6 à l'extérieur du panneau 1, et une partie 8 en ABS noir en forme de jupe recouvrant extérieurement la partie 7 et s'étendant radialement au-delà de celle-ci sensiblement jusqu'au bord périphérique du renfoncement 2.

Un bouton-poussoir 9 est logé dans l'alésage axial du bouton rotatif. Le bouton 9 est également moulé en trois parties en différentes matières plastiques 10, 11 et 12. La partie 10, en polycarbonate peint gratté au laser, est un manchon propre à coulisser dans l'alésage du manchon 7. Son extrémité extérieure, élargie radialement, forme la face visible 13 du bouton-poussoir, qui dans la position de repos de celui-ci vient en affleurement et en raccordement avec la face extérieure de la jupe 8. A cette même extrémité, l'alésage axial du manchon 10 est réduit en diamètre pour former un petit orifice 14 débouchant à l'extérieur. La partie 11 est un tube mince en ABS blanc. Une première région 15 de ce tube est ajustée dans l'alésage axial du manchon 10 et s'étend depuis une petite distance de l'extrémité extérieure de celui-ci jusqu'à son extrémité intérieure. La région 15 est prolongée vers l'intérieur du tableau de commande par une

région tubulaire 16 de diamètres intérieur et extérieur supérieurs à ceux de la région 15 et qui se raccorde à son extrémité intérieure à une bride 17 tournée radialement vers l'extérieur. Enfin, la partie 12, en polycarbonate transparent, remplit l'alésage axial du tube 11 sur toute la longueur de la région 15 et sur une fraction de la région 16, adjacente à la précédente.

Le manchon intérieur 6 du bouton-poussoir présente à son extrémité intérieure une denture 18 qui engrène avec une denture 19 d'une pièce 20 de façon que la rotation du bouton 3 entraîne la rotation de la pièce 20 autour d'un axe 21 parallèle à l'axe 5. A cet effet, la pièce 20 est montée à son extrémité tournée vers l'extérieur du tableau de commande sur un tourillon 22 venu de matière sur la face intérieure du panneau 1, et est guidée en rotation, à distance axiale de cette extrémité, dans un palier fixe 23. Cette pièce 20, illustrée seulement en partie, coopère par des moyens non représentés avec un mécanisme d'entraînement de volets de distribution d'air.

Une ampoule électrique 24, alimentée indépendamment des mouvements des boutons 3 et 9, est montée sur la face tournée vers le panneau 1 d'une plaque-support 25 disposée à l'intérieur du tableau de commande, perpendiculairement à l'axe 5. L'ampoule 24 émet des rayons lumineux dans un espace libre 26 dans lequel le manchon 6 fait saillie axialement vers l'intérieur par rapport au palier 4. Ces rayons lumineux traversent la matière transparente du manchon 6 et parviennent dans une zone annulaire 27 située sous la jupe 8, radialement à l'extérieur par rapport aux manchons 6 et 7. La jupe 8 est percée d'un orifice 28 dans sa région périphérique, en une position angulaire définie. Cet orifice permet au conducteur de véhicule de voir la lumière issue de l'ampoule 24 et constitue par conséquent un repère lumineux qui peut être amené en regard de différents symboles figuratifs 29 placés sur le panneau 1 autour du bouton 3. Chacun de ces symboles indique la ou les zones de l'habitacle dans lesquel-

les de l'air est envoyé lorsque le repère 28 est en regard du symbole correspondant.

La bride 17 du bouton-poussoir 9 vient en appui, par l'intermédiaire d'un joint en silicone 30, sur l'organe d'actionnement 31 d'un commutateur 32 monté également sur la face extérieure de la plaque 25 et commandant la mise en service et hors service du compresseur de fluide réfrigérant utilisé pour la climatisation de l'habitacle du véhicule. Le commutateur 32, qui est un composant du commerce, est équipé d'une diode électroluminescente 33 qui s'allume lorsque le commutateur commande l'alimentation du compresseur. La diode 33 s'engage dans l'extrémité intérieure du tube 11 et vient donc en regard de l'extrémité intérieure de l'élément transparent 12 du bouton-poussoir. Lors de chaque mouvement d'enfoncement de ce dernier, la bride 17 pousse l'organe d'actionnement 31 et provoque le changement d'état de l'interrupteur 32. En même temps, un ressort annulaire 34 entourant le manchon 10 est comprimé axialement entre l'extrémité évasée de ce dernier et un épaulement de l'alésage axial du manchon 7. Lorsqu'on relâche le bouton-poussoir, le ressort 34 le ramène à sa position de repos. Lorsque la diode 33 est allumée, les rayons qu'elle émet traversent axialement l'élément transparent 12 et sont visibles de l'extérieur à travers l'orifice 14, indiquant au conducteur que le compresseur est en service. Le tube opaque 11 sépare le trajet lumineux de la lampe 24 à l'orifice 28, qui passe à l'extérieur du tube, et le trajet lumineux de la diode 33 à l'orifice 14, qui passe à l'intérieur du tube.

Revendications

1. Tableau de commande pour dispositif de chauffage/ventilation ou de climatisation de véhicule automobile, comprenant au moins un bouton rotatif (3) pour le réglage d'un paramètre de fonctionnement du dispositif et au moins un bouton-poussoir (9) pour le passage discontinu d'une condition de fonctionnement à une autre, caractérisé en ce que le bouton-poussoir est logé dans le bouton rotatif, sensiblement selon l'axe de rotation (5) de celui-ci.

2. Tableau de commande selon la revendication 1, caractérisé en ce que le bouton-poussoir est guidé dans un alésage axial du bouton rotatif.

3. Tableau de commande selon l'une des revendications 1 et 2, caractérisé en ce que le bouton-poussoir est associé à un commutateur à deux états (32) de telle sorte que chaque mouvement d'enfoncement du bouton-poussoir entraîne un changement d'état du commutateur, des moyens de rappel (34) étant prévus pour ramener le bouton-poussoir à sa position de départ après chaque mouvement d'enfoncement.

4. Tableau de commande selon la revendication 3, caractérisé en ce qu'il comprend une première source lumineuse (33) qui émet un signal dans l'un des états du commutateur, et des moyens (12, 14) pour faire apparaître ce signal sur la face extérieure du bouton-poussoir.

5. Tableau de commande selon la revendication 4, caractérisé en ce que lesdits moyens pour faire apparaître le signal comprennent un trajet de conduction de lumière disposé selon l'axe du bouton rotatif et du bouton-poussoir, dont l'extrémité amont est en regard de la première source lumineuse et dont l'extrémité aval est dans la face extérieure du bouton-poussoir.

6. Tableau de commande selon la revendication 5, caractérisé en ce qu'il comprend une seconde source lumineuse (24)

qui éclaire en permanence, à travers un second trajet de conduction de lumière (6, 27), un repère (28) situé sur le bouton rotatif et venant en regard de différents symboles fixes (29) en fonction de la position angulaire de celui-ci.

7. Tableau de commande selon la revendication 6, caractérisé en ce qu'il comprend une paroi opaque (11) séparant l'un de l'autre les premier et second trajets de conduction de lumière.

8. Tableau de commande selon l'une des revendications 5 à 7, caractérisé en ce que l'un au moins des premier et second trajets de conduction de lumière passe par une pièce en matière plastique transparente (6, 12).

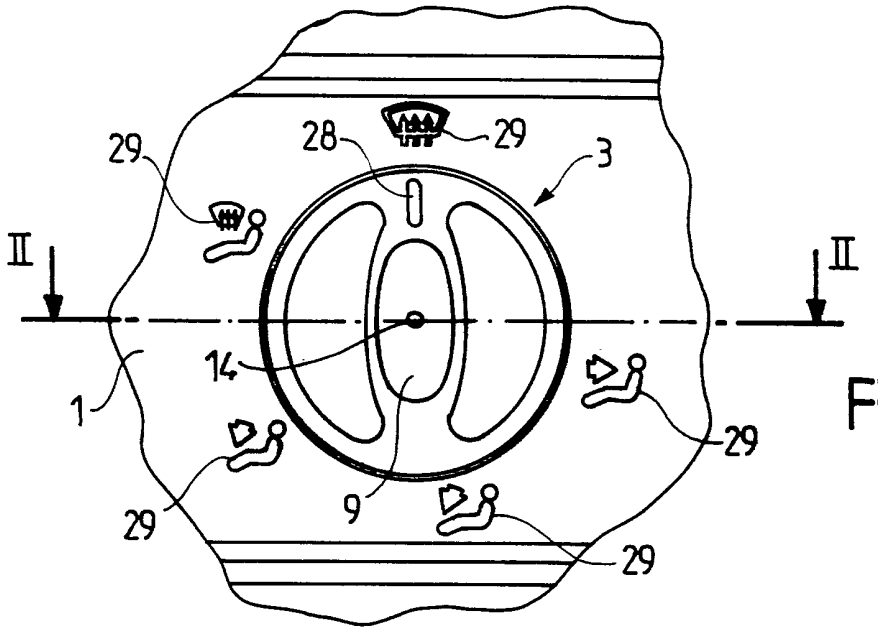
29
28
29
3
II
II
14
1
29
9
29
29

FIG.1

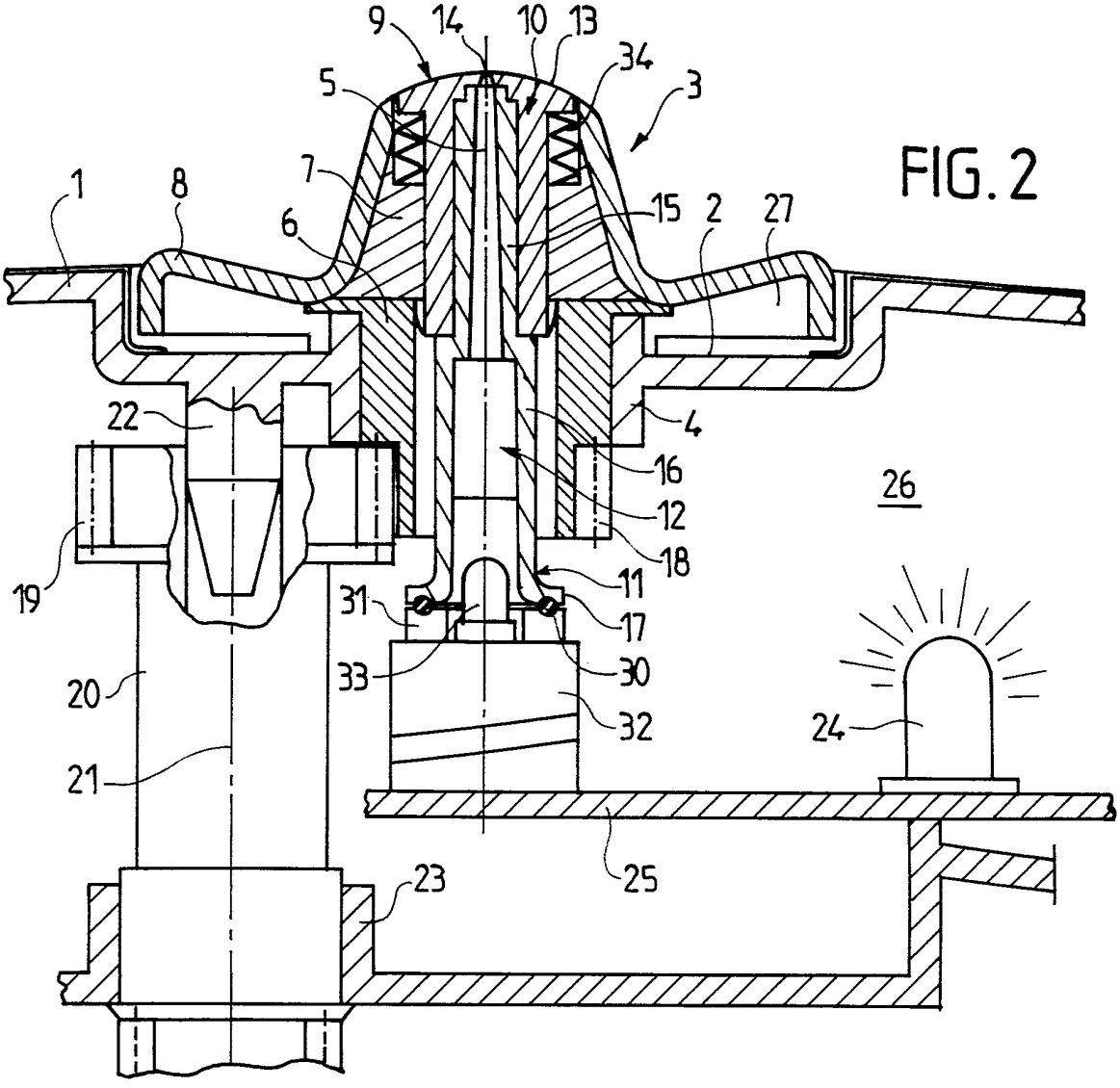
9
14
10
13
34
5
3
7
1
8
6
15
2
27
22
4
16
26
12
18
19
11
31
17
33
30
20
32
24
21
25
23

FIG.2

REPUBLIQUE FRANÇAISE

INSTITUT NATIONAL
de la
PROPRIETE INDUSTRIELLE

2699871

N° d'enregistrement national

FR 9215792
FA 480279

RAPPORT DE RECHERCHE

établi sur la base des dernières revendications déposées avant le commencement de la recherche

DOCUMENTS CONSIDERES COMME PERTINENTS		Revendications concernées de la demande examinée
Catégorie	Citation du document avec indication, en cas de besoin, des parties pertinentes	
X	DE-A-3 640 608 (BMW) * colonne 3, ligne 57 - colonne 4, ligne 12 * * figures 3,4 *	1-3
Y		4,5

X	DE-A-1 575 592 (RENAULT) * page 6, ligne 22 - page 7, ligne 18 * * figure 1 *	1-3
Y		4,5

Y	EP-A-0 129 662 (PREH) * page 4, ligne 26 - page 9, ligne 5 * * figures 1-7 *	4,5
A		1,7,8

A	DE-A-3 737 087 (FRANZ KIRSTEN) * le document en entier *	1,3-8

DOMAINES TECHNIQUES RECHERCHES (Int. Cl.5)

B60K
B60H
H01H

Date d'achèvement de la recherche
07 SEPTEMBRE 1993

Examinateur
CLASEN M.P.

CATEGORIE DES DOCUMENTS CITES

X : particulièrement pertinent à lui seul
Y : particulièrement pertinent en combinaison avec un autre document de la même catégorie
A : pertinent à l'encontre d'au moins une revendication ou arrière-plan technologique général
O : divulgation non-écrite
P : document intercalaire

T : théorie ou principe à la base de l'invention
E : document de brevet bénéficiant d'une date antérieure à la date de dépôt et qui n'a été publié qu'à cette date de dépôt ou qu'à une date postérieure.
D : cité dans la demande
L : cité pour d'autres raisons

& : membre de la même famille, document correspondant

EPO FORM 1503 03.82 (P0413)