(19)中华人民共和国国家知识产权局

(12)发明专利申请

(10)申请公布号 CN 103919497 A
(43)申请公布日 2014.07.16

(21)申请号 201410137789.5

(22)申请日 2014.04.08

(71)申请人 严斯文
地址 241200 安徽省芜湖市繁昌县荻港镇庆大村西河自然村 23 号

(72)发明人 严斯文

(51)Int.Cl.
A47K 3/02(2006.01)

权利要求书1页 说明书2页 附图1页

(54)发明名称

一种沐浴桶

(57)摘要

本发明公开了一种沐浴桶，目的在于提供一种功能多且占有空间小的沐浴桶。本发明所采取的技术方案是在沐浴桶本体下设置加大的底板。本发明公开的一种沐浴桶，包括沐浴桶本体和底板，沐浴桶本体下设有加大的底板，底板的面积大于沐浴桶本体的桶口面积，底板的表面为平面，沐浴桶本体上沿设有月牙形开口。本发明所采取的技术方案草作简便，这种沐浴桶蓄水量大，又可以作为茶几使用。

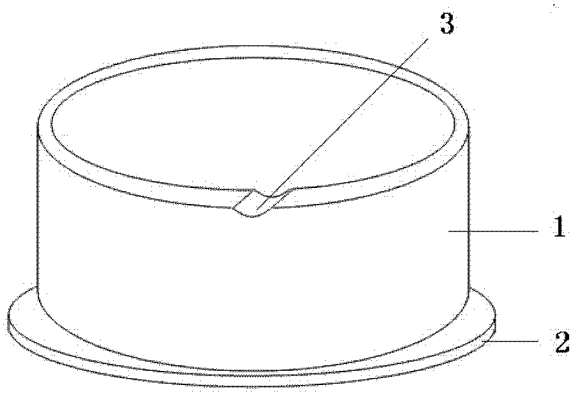

CN 103919497 A

1. 一种沐浴桶，包括沐浴桶本体(1)和底板(2)，其特征是：沐浴桶本体(1)下设有加大的底板(2)，底板(2)的面积大于沐浴桶本体(1)的桶口面积，底板(2)的表面为平面，沐浴桶本体(1)上沿设有月牙形开口(3)。

一种沐浴桶

[0001]

技术领域

[0002] 本发明涉及家具。

背景技术

[0003] 申请号为 201020633354.7 的说明书中公开了一种折叠式沐浴桶，包括一个由软性防水材料制成的桶体，该桶体顶部开口，在桶体底侧设有排水口，在排水口上装有排水阀，所述桶体的外桶壁上附设有若干垂直设立的支架杆，所述桶体顶部开口部位设有一个罩体，其特征在于所述桶体近顶部开口部位的桶壁上开设有蒸汽孔，所述蒸汽孔上接有一根外蒸汽管，所述外蒸汽管接至蒸汽发生器。这种沐浴桶结构复杂，需要使用蒸汽，不适合家庭使用。

发明内容

[0004] 本发明公开了一种沐浴桶，目的在于提供一种功能多且占有空间小的沐浴桶。本发明所采取的技术方案是在沐浴桶本体下设置加大的底板。

[0005] 本发明公开的一种沐浴桶，包括沐浴桶本体和底板，沐浴桶本体下设有加大的底板，底板的面积大于沐浴桶本体的桶口面积，底板的表面为平面，沐浴桶本体上沿设有月牙形开口。沐浴桶本体和底板可以塑料、木材或陶瓷制作。沐浴桶本体下设有加大的底板，这样倒置过来沐浴桶本体成为茶几，底板成为茶几的桌面。底板的面积大于沐浴桶本体的桶口面积，这样即提高了沐浴桶的稳度，倒置后茶几的桌面面积大，以便于放置物品。底板的表面为平面，这样倒置后，物品放置在茶几的桌面上稳定。沐浴桶本体上沿设有月牙形开口，这样便于洗澡后沐浴桶本体倒置后其中残留水汽通过月牙形开口蒸发。这种沐浴桶蓄水量大，改变了沐浴桶用途单一的特点。

[0006] 本发明所采取的技术方案草作简便，这种沐浴桶蓄水量大，又可以作为茶几使用。

附图说明

[0007] 图 1 为本发明示意图

其中，沐浴桶本体 1 ；底板 2 ；月牙形开口 3。

具体实施方式

[0008] 如图 1 所示，一种沐浴桶，包括沐浴桶本体 1 和底板 2，沐浴桶本体 1 下设有加大的底板 2，底板 2 的面积大于沐浴桶本体 1 的桶口面积，底板 2 的表面为平面，沐浴桶本体 1 上沿设有月牙形开口 3。沐浴桶本体 1 和底板 2 是由塑料制作，一次性注塑成型。沐浴桶本体 1 下设有加大的底板 2，这样倒置过来沐浴桶本体 1 成为茶几，底板 2 成为茶几的桌面。底板 2 的面积大于沐浴桶本体 1 的桶口面积，这样即提高了沐浴桶的稳度，倒置后茶几的桌面

面积大，以便于放置物品。底板 2 的表面为平面，这样倒置后，物品放置在茶几的桌面上稳定。沐浴桶本体 1 上沿设有月牙形开口 3，这样洗澡后沐浴桶本体 1 倒置后其中残留水汽通过月牙形开口 3 蒸发。这种沐浴桶蓄水量大，用途扩大。

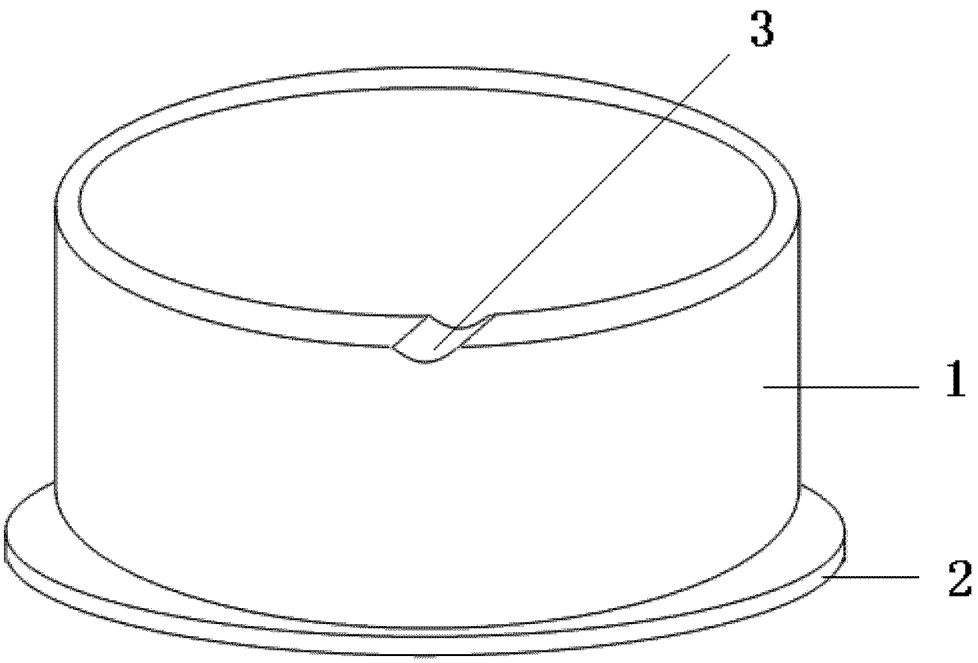

图 1