(19)中华人民共和国国家知识产权局

(12)实用新型专利

(10)授权公告号 CN 201920047 U
(45)授权公告日 2011.08.10

(21)申请号 201120014710.1

(22)申请日 2011.01.18

(73)专利权人 岑柳勋
地址 315322 浙江省慈溪市新浦镇双庆浦村红星宏驰文具公司

(72)发明人 岑柳勋

(51)Int.Cl.
A47B 13/08(2006.01)

权利要求书 1 页 说明书 2 页 附图 1 页

(54)实用新型名称

多功能办公桌

(57)摘要

本实用新型涉及一种学习或办公用辅助工具，特别涉及一种多功能办公桌；本实用新型的多功能办公桌在办公桌上设置专门计算区域，采用塑料白板和彩笔进行，不再使用纸张，从而最终节省了树木资源；包括办公桌主体，办公桌主体的顶部设置有顶板，办公桌主体内部设置有与外界相通凹槽，办公桌主体的底部设置有支腿；顶板的顶部设置有通槽和彩笔放置槽，通槽和彩笔放置槽的顶面均与外界相通，通槽内部设置有塑料白板；彩笔放置槽内部设置有彩笔。

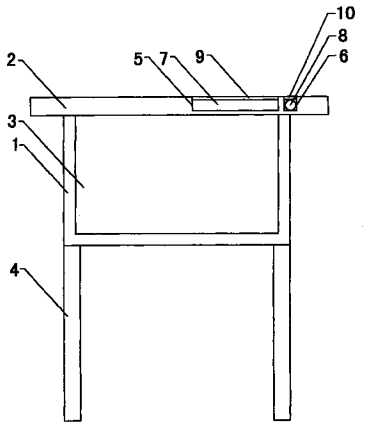

CN 201920047 U

1. 一种多功能办公桌，包括办公桌主体，办公桌主体的顶部设置有顶板，办公桌主体内部设置有与外界相通凹槽，办公桌主体的底部设置有支腿；其特征在于：所述顶板的顶部设置有通槽和彩笔放置槽，所述通槽和彩笔放置槽的顶面均与外界相通，所述通槽内部设置有塑料白板；所述彩笔放置槽内部设置有彩笔。

2. 根据权利要求 1 所述的多功能办公桌，其特征在于：所述通槽的顶部设置有第一档板；所述彩笔放置槽的顶部设置有第二档板。

多功能办公桌

【技术领域】

[0001] 本实用新型涉及一种学习或办公用辅助工具，特别涉及一种多功能办公桌。

【背景技术】

[0002] 众所周知，办公桌是用于学习或办公场所的辅助工具，用于办公场所是办公桌，用于学习场所，也可以叫为课桌，在办公人员或学生使用的过程中，经常会遇到计算的问题，比如学生在上数学、物理或化学等课程的时候；或者办公人员计算某些财务问题的时候；通常情况下，学生和办公人员采用的是拿张纸和笔进行计算，这种方式无疑增加了纸张使用量，公知的，纸张采用树木制成，相应的，增加纸张使用量则增加了树木供应量，不能做到节省资源。

【发明内容】

[0003] 为了克服背景技术中的不足，本实用新型公开一种多功能办公桌，所述的多功能办公桌在办公桌上设置专门计算区域，采用塑料白板和彩笔进行，不再使用纸张，从而达到节省树木资源的目的。

[0004] 为实现上述发明目的，本实用新型采用如下技术方案：

[0005] 一种多功能办公桌，包括办公桌主体，办公桌主体的顶部设置有顶板，办公桌主体内部设置有与外界相通凹槽，办公桌主体的底部设置有支腿；所述顶板的顶部设置有通槽和彩笔放置槽，所述通槽和彩笔放置槽的顶面均与外界相通，所述通槽内部设置有塑料白板；所述彩笔放置槽内部设置有彩笔。

[0006] 所述的多功能办公桌，所述通槽的顶部设置有第一档板；所述彩笔放置槽的顶部设置有第二档板。

[0007] 由于采用如上所述的技术方案，本实用新型具有如下有益效果：

[0008] 本实用新型所述的多功能办公桌，在顶板的顶部设置有通槽和彩笔放置槽，通槽和彩笔放置槽的顶面均与外界相通，通槽内部设置有塑料白板；彩笔放置槽内部设置有彩笔；这样，学生或办公人员使用时，可直接取出彩笔在塑料白板上进行写字或计算；过后，直接擦掉即可，有效地节约了纸张使用量，从而节省了树木资源。

【附图说明】

[0009] 图 1 是本实用新型的结构示意图；

【具体实施方式】

[0010] 通过下面的实施例可以更详细的解释本实用新型，公开本实用新型的目的旨在保护本实用新型范围内的一切变化和改进，本实用新型并不局限于下面的实施例；

[0011] 参见图 1，本实用新型的多功能办公桌，包括办公桌主体 1，办公桌主体 1 的顶部设置有顶板 2，办公桌主体 1 内部设置有与外界相通凹槽 3，办公桌主体 1 的底部设置有支腿

4；顶板 2 的顶部设置有通槽 5 和彩笔放置槽 6，通槽 5 和彩笔放置槽 6 的顶面均与外界相通，通槽 5 内部设置有塑料白板 7；彩笔放置槽 6 内部设置有彩笔 8，这样，学生或办公人员使用时，可直接取出彩笔在塑料白板上进行写字或计算；过后，直接擦掉即可，有效地节约了纸张使用量，从而节省了树木资源。

[0012] 本实用新型实施例中，为了更好的支持学生学习或办公人员办公，特采用如下设计：通槽 5 的顶部设置有第一档板 9；彩笔放置槽 6 的顶部设置有第二档板 10。

[0013] 以上的实施例仅仅是对本实用新型的优选实施方式进行描述，并非对本实用新型的范围进行限定，在不脱离本实用新型设计精神的前提下，本领域普通工程技术人员对本实用新型的技术方案作出的各种变形和改进，均应落入本实用新型的权利要求书确定的保护范围内。

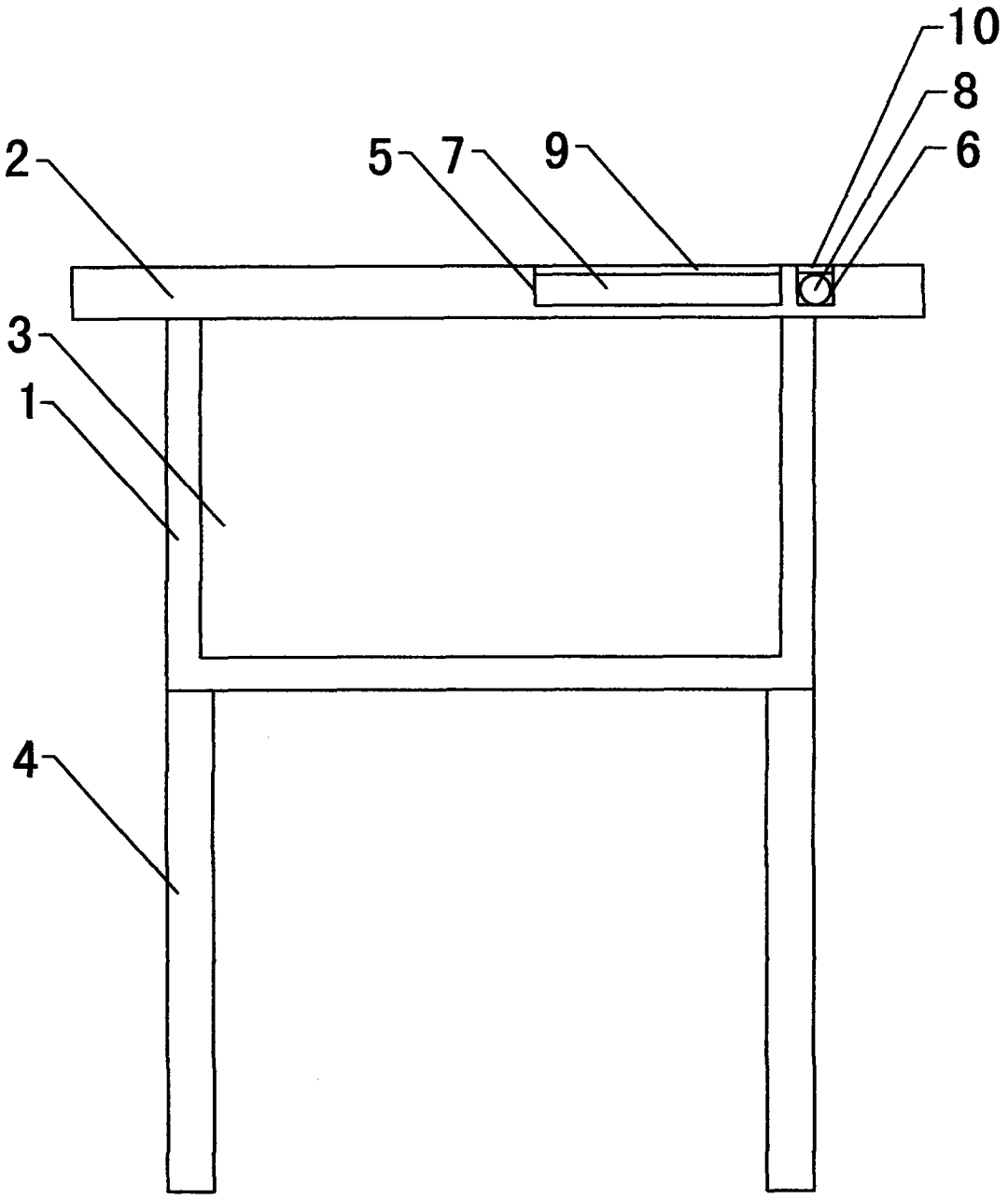

图 1