(19)国家知识产权局

(12)实用新型专利

(10)授权公告号 CN 221437591 U
(45)授权公告日 2024.07.30

(21)申请号 202322871214.3

(22)申请日 2023.10.25

(73)专利权人 江西科技师范大学
地址 330036 江西省南昌市红谷滩新区红角洲学府大道589号

(72)发明人 肖红梅

(74)专利代理机构 南昌华成联合知识产权代理事务所(普通合伙) 36126
专利代理师 张建新

(51)Int.Cl.
*B42F 13/12*(2006.01)

权利要求书1页 说明书3页 附图2页

(54)实用新型名称

一种教学用便携夹

(57)摘要

本实用新型涉及办公教学领域,公开了一种教学用便携夹,包括底座,所述底座顶侧滑动连接有盖板,所述盖板右部前后两侧均设置有连接组件,两个所述连接组件顶部均设置有固定组件,所述盖板与所述底座相向一侧滑动连接有多个记录表,两个所述连接组件均包括多个穿孔,多个所述穿孔分别开设在所述盖板和所述记录表右侧前后两部,多个所述穿孔中部分别滑动连接有两个连接轴,两个所述固定组件均包括两个卡块,两个所述卡块相向一侧均固定连接有限位板。本实用新型中,将卡块按压进连接轴后,将盖板取下,将连接轴从记录表右侧贯穿将记录表进行固定,该便携夹虽然功能较多但结构简单,生产成本较低,有利于大量生产。

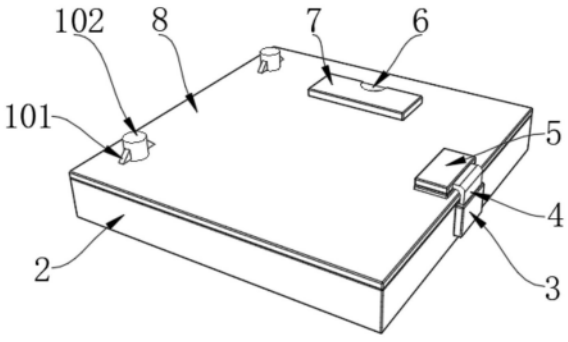


CN 221437591 U

1.一种教学用便携夹,包括底座(2),其特征在于:所述底座(2)顶侧滑动连接有盖板(8),所述盖板(8)右部前后两侧均设置有连接组件(102),两个所述连接组件(102)顶部均设置有固定组件(101),所述盖板(8)与所述底座(2)相向一侧滑动连接有多个记录表(11)。

2.根据权利要求1所述的一种教学用便携夹,其特征在于:两个所述连接组件(102)均包括多个穿孔(1021),多个所述穿孔(1021)分别开设在所述盖板(8)和所述记录表(11)右侧前后两部,多个所述穿孔(1021)中部分别滑动连接有两个连接轴(1022)。

3.根据权利要求2所述的一种教学用便携夹,其特征在于:两个所述固定组件(101)均包括两个卡块(1011),两个所述卡块(1011)相向一侧均固定连接有限位板(1012),两个所述限位板(1012)相向一侧均固定连接有弹簧(1013),两个所述弹簧(1013)均固定连接在所述连接轴(1022)内部。

4.根据权利要求2所述的一种教学用便携夹,其特征在于:两个所述连接轴(1022)底端均固定连接在所述底座(2)内部左侧。

5.根据权利要求1所述的一种教学用便携夹,其特征在于:所述底座(2)内部后侧固定连接有书签(9)。

6.根据权利要求1所述的一种教学用便携夹,其特征在于:所述底座(2)内部右侧固定连接有固定环(10)。

7.根据权利要求1所述的一种教学用便携夹,其特征在于:所述盖板(8)顶侧后部固定连接有固定槽(7),所述固定槽(7)中部滑动连接有卡片(6)。

8.根据权利要求1所述的一种教学用便携夹,其特征在于:所述底座(2)右侧中部固定连接有固定块(3),所述固定块(3)顶侧固定连接有连接带(4)一侧,所述连接带(4)另一侧固定连接有磁铁(5),所述盖板(8)顶侧右部固定连接有另一个所述磁铁(5),两个所述磁铁(5)相向一侧滑动连接。

# 一种教学用便携夹

## 技术领域

[0001] 本实用新型涉及办公教学领域,尤其涉及一种教学用便携夹。

## 背景技术

[0002] 教师在课堂上或其他教学场合通常需要进行展示文档、纸张、绘画、图片等材料,以便更好地展示和分享信息,而这些文档、纸张等材料需要进行快速简单地整理,因此会用到一种教学用便携夹。

[0003] 经检索,中国专利公告号:CN206733875U公开了一种便携式功能教学用的文件夹,包括底板、中间连接板和上板,中间连接板的顶部固定有提手,底板、中间连接板和上板依次通过松紧带串在一起,每片松紧带的两边分别嵌在底板、中间连接板和上板的内部,并用螺丝或强力胶固定,使底板、中间连接板和上板之间可以沿着松紧带对折,固定连接板位于底板的固定板槽内,且固定连接板的一端边缘与底板的边缘对齐,并在固定连接板的这一端两侧分别固定插在固定板槽侧壁内的转动挡柱,固定连接板的内表面的两个连接杆槽内分别设置有可转动的连接杆,连接杆的末端分别固定连接有挡头杆,固定连接板的内表面还设置有一层魔术扣子面。但该文件夹内部的夹子在使用过程容易产生损坏或者脱落,而夹子损坏或者脱落标签夹将无法再将教学资料进行固定,从而导致文件夹无法继续使用,为此提出一种教学用便携夹来解决上述问题。

## 实用新型内容

[0004] 为了弥补以上不足,本实用新型提供了一种教学用便携夹,旨在改善了现有技术中夹子易损坏以及生产成本较高的问题。

[0005] 为了实现上述目的,本实用新型采用了如下技术方案:一种教学用便携夹,包括底座,所述底座顶侧滑动连接有盖板,所述盖板右部前后两侧均设置有连接组件,两个所述连接组件顶部均设置有固定组件,所述盖板与所述底座相向一侧滑动连接有多个记录表。

[0006] 进一步地,两个所述连接组件均包括多个穿孔,多个所述穿孔分别开设在所述盖板和所述记录表右侧前后两部,多个所述穿孔中部分别滑动连接有两个连接轴。

[0007] 进一步地,两个所述固定组件均包括两个卡块,两个所述卡块相向一侧均固定连接有限位板,两个所述限位板相向一侧均固定连接有弹簧,两个所述弹簧均固定连接在所述连接轴内部。

[0008] 进一步地,两个所述连接轴底端均固定连接在所述底座内部左侧。

[0009] 进一步地,所述底座内部后侧固定连接有书签。

[0010] 进一步地,所述底座内部右侧固定连接有固定环。

[0011] 进一步地,所述盖板顶侧后部固定连接有固定槽,所述固定槽中部滑动连接有卡片。

[0012] 进一步地,所述底座右侧中部固定连接有固定块,所述固定块顶侧固定连接有连接带一侧,所述连接带另一侧固定连接有磁铁,所述盖板顶侧右部固定连接有另一个所述

磁铁,两个所述磁铁相向一侧滑动连接。

[0013] 本实用新型具有如下有益效果:

[0014] 1、本实用新型中,通过按压卡块,将卡块按压进连接轴后,将盖板取下,将连接轴从记录表右侧贯穿将记录表进行固定,避免夹子损坏或者脱落使便携夹无法再将记录表进行固定,从而导致便携夹无法继续使用。

[0015] 2、本实用新型中,该便携夹既能可以较好地保存记录表,又具有标记观看记录、固定钢笔等功能,虽然功能较多但结构简单,生产成本较低,有利于大量生产。

## 附图说明

[0016] 图1为本实用新型提出的一种教学用便携夹的立体示意图;

[0017] 图2为本实用新型提出的一种教学用便携夹的底座的结构示意图;

[0018] 图3为本实用新型提出的一种教学用便携夹的连接轴的结构示意图。

[0019] 图例说明:

[0020] 101、固定组件;1011、卡块;1012、限位板;1013、弹簧;102、连接组件;1021、穿孔;1022、连接轴;2、底座;3、固定块;4、连接带;5、磁铁;6、卡片;7、固定槽;8、盖板;9、书签;10、固定环;11、记录表。

## 具体实施方式

[0021] 下面将结合本实用新型实施例中的附图,对本实用新型实施例中的技术方案进行清楚、完整地描述,显然,所描述的实施例仅仅是本实用新型一部分实施例,而不是全部的实施例。基于本实用新型中的实施例,本领域普通技术人员在没有做出创造性劳动前提下所获得的所有其他实施例,都属于本实用新型保护的范围。

[0022] 参照图1-3,本实用新型提供的一种实施例:一种教学用便携夹,包括底座2,底座2顶侧滑动连接有盖板8,盖板8与底座2相向一侧滑动连接有多个记录表11,底座2内部后侧固定连接有书签9,底座2内部右侧固定连接有固定环10,盖板8顶侧后部固定连接有固定槽7,固定槽7中部滑动连接有卡片6,底座2右侧中部固定连接有固定块3,固定块3顶侧固定连接有连接带4一侧,连接带4另一侧固定连接有磁铁5,盖板8顶侧右部固定连接有另一个磁铁5,两个磁铁5相向一侧滑动连接。

[0023] 具体的,底座2用以收纳记录表11,盖板8将底座2密封,记录表11用以记录教学资料,书签9可以标记观看记录,固定环10用以固定钢笔,固定槽7起到放置卡片6的作用,卡片6可以标记内部教学资料的学科,固定块3用以安装和固定连接带4,连接带4起到将磁铁5与固定块3现相互连接的作用,两个磁铁5相互吸合加强了盖板8与底座2的连接。

[0024] 参照图1-3,盖板8右部前后两侧均设置有连接组件102,两个连接组件102均包括多个穿孔1021,多个穿孔1021分别开设在盖板8和记录表11右侧前后两部,多个穿孔1021中部分别滑动连接有两个连接轴1022,两个连接轴1022底端均固定连接在底座2内部左侧。

[0025] 具体的,穿孔1021用以安装连接轴1022,连接轴1022用以固定盖板8和记录表11。

[0026] 参照图1-3,两个连接组件102顶部均设置有固定组件101,两个固定组件101均包括两个卡块1011,两个卡块1011相向一侧均固定连接有限位板1012,两个限位板1012相向一侧均固定连接有弹簧1013,两个弹簧1013均固定连接在连接轴1022内部。

[0027] 具体的,卡块1011将盖板8和记录表11固定,限位板1012可以限制卡块1011移动,弹簧1013起到带动卡块1011移动的作用。

[0028] 工作原理:将两个磁铁5分开,再将卡块1011按压进连接轴1022后,便可将盖板8从底座2顶侧取下,之后便可记录表11从底座2中取出,当需要将记录表11重新放入底座2内部时,只需将连接轴1022贯穿记录表11右侧的穿孔1021中便可固定记录表11,该便携夹既能可以较好地保存记录表11,又具有标记观看记录、固定钢笔等功能,虽然功能较多但结构简单,生产成本较低,有利于大量生产。

[0029] 最后应说明的是:以上所述仅为本实用新型的优选实施例而已,并不用于限制本实用新型,尽管参照前述实施例对本实用新型进行了详细的说明,对于本领域的技术人员来说,其依然可以对前述各实施例所记载的技术方案进行修改,或者对其中部分技术特征进行等同替换,凡在本实用新型的精神和原则之内,所作的任何修改、等同替换、改进等,均应包含在本实用新型的保护范围之内。

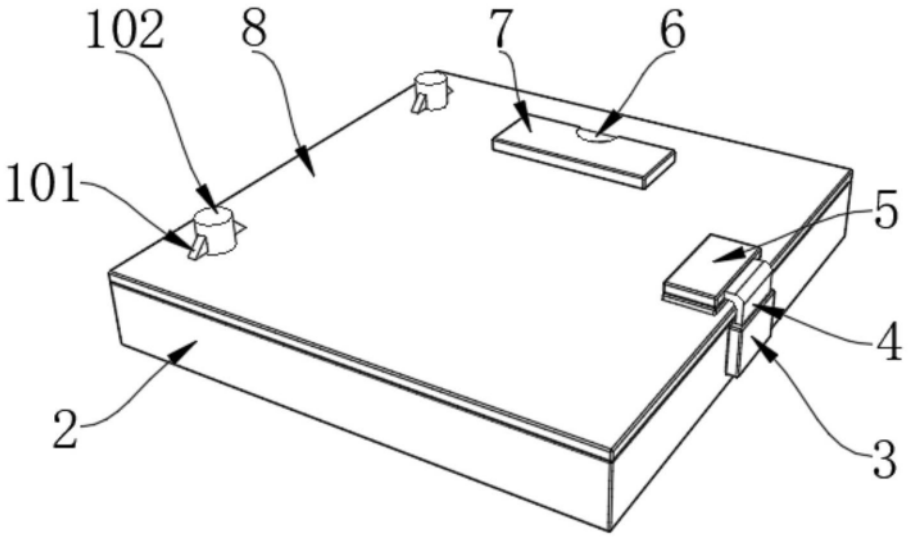


图1

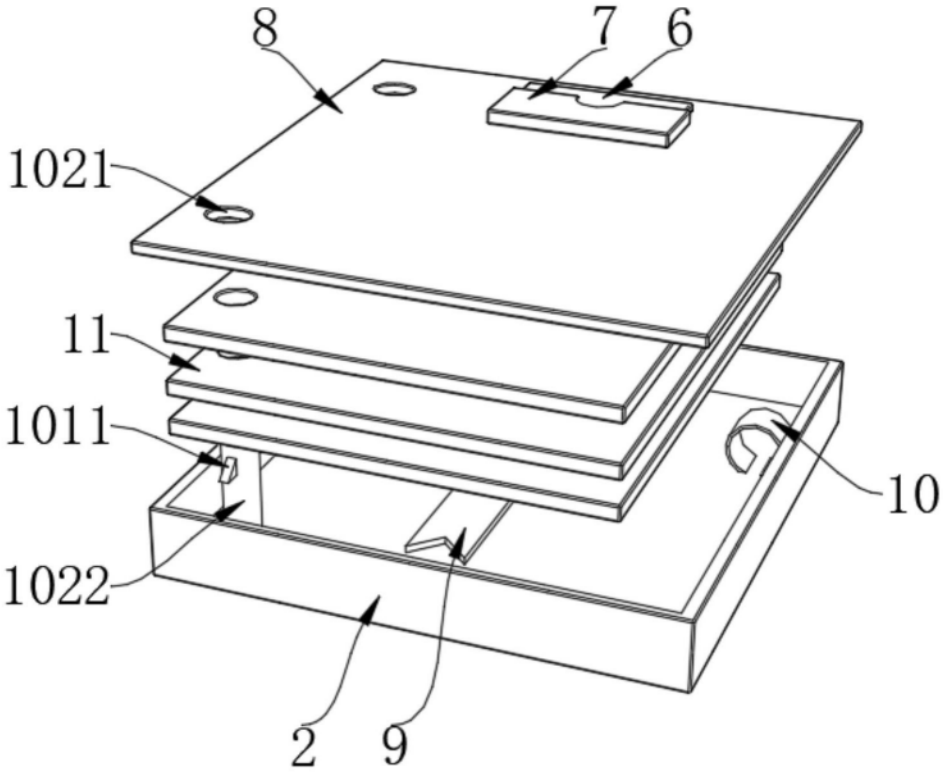


图2

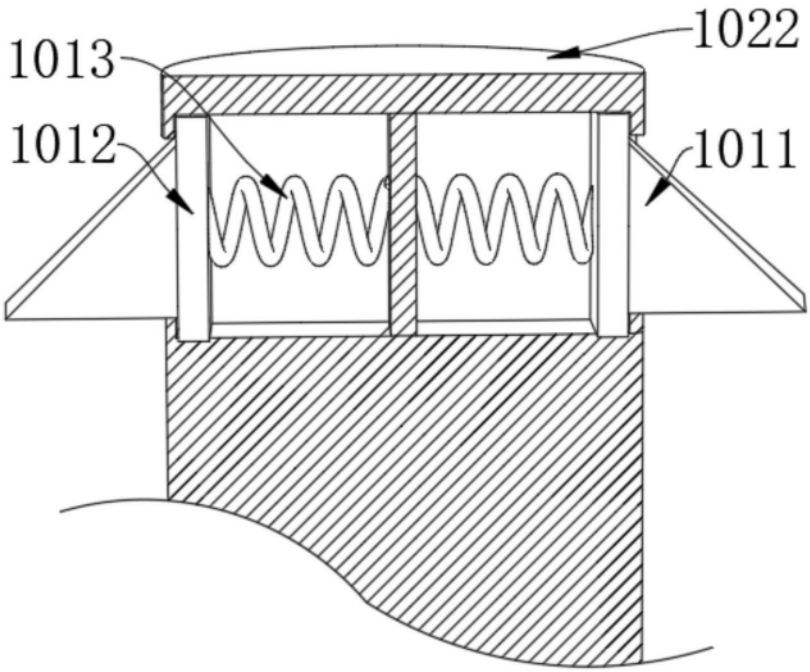


图3