(19)中华人民共和国国家知识产权局

(12)实用新型专利

(10)授权公告号 CN 206801332 U
(45)授权公告日 2017.12.26

(21)申请号 201720595594.4

(22)申请日 2017.05.26

(73)专利权人 天津市日月门窗股份有限公司
地址 300000 天津市西青区精武镇小南河村东

(72)发明人 张利明

(74)专利代理机构 天津展誉专利代理有限公司 12221
代理人 任海波

(51)Int.Cl.
*E06B 1/36*(2006.01)
*E06B 1/32*(2006.01)
*E06B 3/263*(2006.01)
*E06B 7/22*(2006.01)
*E06B 3/58*(2006.01)
*E06B 3/66*(2006.01)
*E06B 3/38*(2006.01)

(ESM)同样的发明创造已同日申请发明专利

权利要求书1页 说明书2页 附图1页

(54)实用新型名称

一种上悬窗

(57)摘要

本实用新型涉及门窗领域，尤其涉及一种上悬窗，包括窗框及活动安装在窗框上的扇框，所述窗框及扇框均为左右对称设计，所述窗框的一侧包括窗外框、窗内框及设于窗内框朝向扇框一侧的转接框，所述窗内框及窗外框之间卡接有隔热条，所述扇框包括扇内框及扇外框，所述扇内框及扇外框之间卡接有隔热条，转接框与扇内框之间通过轴承连接，转接框与窗外框及扇内框开口处均设有密封胶条，将窗框及扇框划分成多个空腔，能够有效的保证上悬窗的密封性，防止外部灰尘进入，同时隔绝窗内外热量的传递，加强了整个上悬窗系统保温隔热性能。

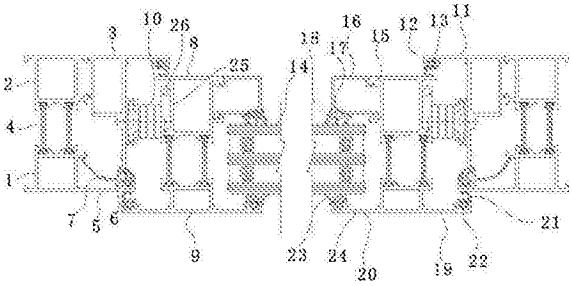


CN 206801332 U

1.一种上悬窗，其特征在于，包括窗框及活动安装在窗框上的扇框，所述窗框及扇框均为左右对称设计，所述窗框的一侧包括窗外框、窗内框及设于窗内框朝向扇框一侧的转接框，所述窗内框及窗外框之间卡接有隔热条，所述窗外框朝屋外一侧端部向扇框方向伸出转接框卡板，所述转接框卡板末端一体设有转接框卡槽，所述转接框卡槽卡接有转接框密封胶条，所述转接框靠近扇框一侧端部与转接框密封胶条紧密接触，所述扇框包括扇内框及扇外框，所述扇内框及扇外框之间卡接有隔热条，转接框与扇内框之间通过轴承连接，转接框靠近屋内一侧向扇框方向伸出扇内框卡板，所述扇内框卡板末端一体设有扇内框卡槽，所述扇内框卡槽卡接有扇内框密封胶条，所述扇内框密封胶条抵在扇内框朝屋内一侧上，所述扇内框及扇外框之间还设有中空玻璃，扇内框远离轴承一侧一体设有卡条卡槽，所述卡条卡槽内卡接有卡条，所述卡条靠近中空玻璃一侧端部一体设有玻璃内卡槽，所述玻璃内卡槽卡接有抵在中空玻璃上的玻璃内胶条，所述扇外框朝屋外一侧两端分别向两侧伸出窗外框卡板及玻璃外卡板，所述窗外框卡板末端设有卡接有窗外框密封胶条的窗外框卡槽，窗外框密封胶条与转接框卡板紧密接触，所述玻璃外卡板末端设有卡接有玻璃外密封胶条的玻璃外卡槽，玻璃外密封胶条抵在中空玻璃上。

2.根据权利要求1所述的一种上悬窗，其特征在于，所述扇内框靠近轴承一侧一体设有垫块卡槽，扇内框与轴承之间设有卡接在垫块卡槽内的垫块。

# 一种上悬窗

## 技术领域

[0001] 本实用新型涉及门窗领域，尤其涉及一种上悬窗。

## 背景技术

[0002] 上悬窗是一种通过操作窗扇的执手手柄，带动五金件传动器的相应移动，使扇框能向室内平开或向室内倾倒开启一定角度的窗体结构。其通风性、安全性、实用性良好，因此受到广大消费者的青睐。但是现有的上悬窗在使用过程中还存在一些问题，比如现有的上悬窗的密封性能较差，保温性能低，室内空气会在窗框与扇框的连接处与室外空气进行热交换，降低室内温度，导致室内热量散失，从而使门窗的隔热性能降低。窗框和扇框接触处密封性能差，会导致雨水从窗框和扇框的接触处进入室内，形成渗水现象。另外现有的上悬窗使用的铝合金型材生产效率低，连接强度低，传热系数高，导致整个上悬窗系统保温隔热性能降低。

## 实用新型内容

[0003] 本实用新型所要解决的技术问题是克服现有技术中存在的不足，提供一种内部设有多个空腔，密封性好，隔热性强的上悬窗。

[0004] 本实用新型是通过以下技术方案予以实现：

[0005] 一种上悬窗，其特征在于，包括窗框及活动安装在窗框上的扇框，所述窗框及扇框均为左右对称设计，所述窗框的一侧包括窗外框、窗内框及设于窗内框朝向扇框一侧的转接框，所述窗内框及窗外框之间卡接有隔热条，所述窗外框朝屋外一侧端部向扇框方向伸出转接框卡板，所述转接框卡板末端一体设有转接框卡槽，所述转接框卡槽卡接有转接框密封胶条，所述转接框靠近扇框一侧端部与转接框密封胶条紧密接触，所述扇框包括扇内框及扇外框，所述扇内框及扇外框之间卡接有隔热条，转接框与扇内框之间通过轴承连接，转接框靠近屋内一侧向扇框方向伸出扇内框卡板，所述扇内框卡板末端一体设有扇内框卡槽，所述扇内框卡槽卡接有扇内框密封胶条，所述扇内框密封胶条抵在扇内框朝屋内一侧上，所述扇内框及扇外框之间还设有中空玻璃，扇内框远离轴承一侧一体设有卡条卡槽，所述卡条卡槽内卡接有卡条，所述卡条靠近中空玻璃一侧端部一体设有玻璃内卡槽，所述玻璃内卡槽卡接有抵在中空玻璃上的玻璃内胶条，所述扇外框朝屋外一侧两端分别向两侧伸出窗外框卡板及玻璃外卡板，所述窗外框卡板末端设有卡接有窗外框密封胶条的窗外框卡槽，窗外框密封胶条与转接框卡板紧密接触，所述玻璃外卡板末端设有卡接有玻璃外密封胶条的玻璃外卡槽，玻璃外密封胶条抵在中空玻璃上。

[0006] 优选的，所述扇内框靠近轴承一侧一体设有垫块卡槽，扇内框与轴承之间设有卡接在垫块卡槽内的垫块。

[0007] 本实用新型的有益效果是：

[0008] 通过内部设置的隔热条及密封胶条将窗框及扇框划分成多个空腔，窗框及扇框接触位置都设有密封胶条，能够有效的保证上悬窗的密封性，防止外部灰尘进入，同时隔绝窗

内外热量的传递，加强了整个上悬窗系统保温隔热性能。

## 附图说明

[0009] 图1是本实用新型的剖视结构示意图。

[0010] 图中：1.窗外框，2.窗内框，3.转接框，4.隔热条，5.转接框卡板，6.转接框卡槽，7.转接框密封胶条，8.扇内框，9.扇外框，10.轴承，11.扇内框卡板，12.扇内框卡槽，13.扇内框密封胶条，14.中空玻璃，15.卡条卡槽，16.卡条，17.玻璃内卡槽，18.玻璃内胶条，19.窗外框卡板，20.玻璃外卡板，21.窗外框密封胶条，22.窗外框卡槽，23.玻璃外密封胶条，24.玻璃外卡槽，25.垫块卡槽，26.垫块。

## 具体实施方式

[0011] 为了使本技术领域的技术人员更好地理解本实用新型的技术方案，下面结合附图和最佳实施例对本实用新型作进一步的详细说明。

[0012] 如图所示，本实用新型包括窗框及活动安装在窗框上的扇框，所述窗框及扇框均为左右对称设计，所述窗框的一侧包括窗外框1、窗内框2及设于窗内框朝向扇框一侧的转接框3，所述窗内框及窗外框之间卡接有隔热条4，所述窗外框朝屋外一侧端部向扇框方向伸出转接框卡板5，所述转接框卡板末端一体设有转接框卡槽6，所述转接框卡槽卡接有转接框密封胶条7，所述转接框靠近扇框一侧端部与转接框密封胶条紧密接触，所述扇框包括扇内框8及扇外框9，所述扇内框及扇外框之间卡接有隔热条，转接框与扇内框之间通过轴承10连接，转接框靠近屋内一侧向扇框方向伸出扇内框卡板11，所述扇内框卡板末端一体设有扇内框卡槽12，所述扇内框卡槽卡接有扇内框密封胶条13，所述扇内框密封胶条抵在扇内框朝屋内一侧上，所述扇内框及扇外框之间还设有中空玻璃14，扇内框远离轴承一侧一体设有卡条卡槽15，所述卡条卡槽内卡接有卡条16，所述卡条靠近中空玻璃一侧端部一体设有玻璃内卡槽17，所述玻璃内卡槽卡接有抵在中空玻璃上的玻璃内胶条18，所述扇外框朝屋外一侧两端分别向两侧伸出窗外框卡板19及玻璃外卡板20，所述窗外框卡板末端设有卡接有窗外框密封胶条21的窗外框卡槽22，窗外框密封胶条与转接框卡板紧密接触，所述玻璃外卡板末端设有卡接有玻璃外密封胶条23的玻璃外卡槽24，玻璃外密封胶条抵在中空玻璃上。

[0013] 优选的，所述扇内框靠近轴承一侧一体设有垫块卡槽25，扇内框与轴承之间设有卡接在垫块卡槽内的垫块26。

[0014] 通过内部设置的隔热条及密封胶条将窗框及扇框划分成多个空腔，窗框及扇框接触位置都设有密封胶条，能够有效的保证上悬窗的密封性，防止外部灰尘进入，同时隔绝窗内外热量的传递，加强了整个上悬窗系统保温隔热性能。

[0015] 以上所述仅是本实用新型的优选实施方式，应当指出，对于本技术领域的普通技术人员来说，在不脱离本实用新型原理的前提下，还可以做出若干改进和润饰，这些改进和润饰也应视为本实用新型的保护范围。

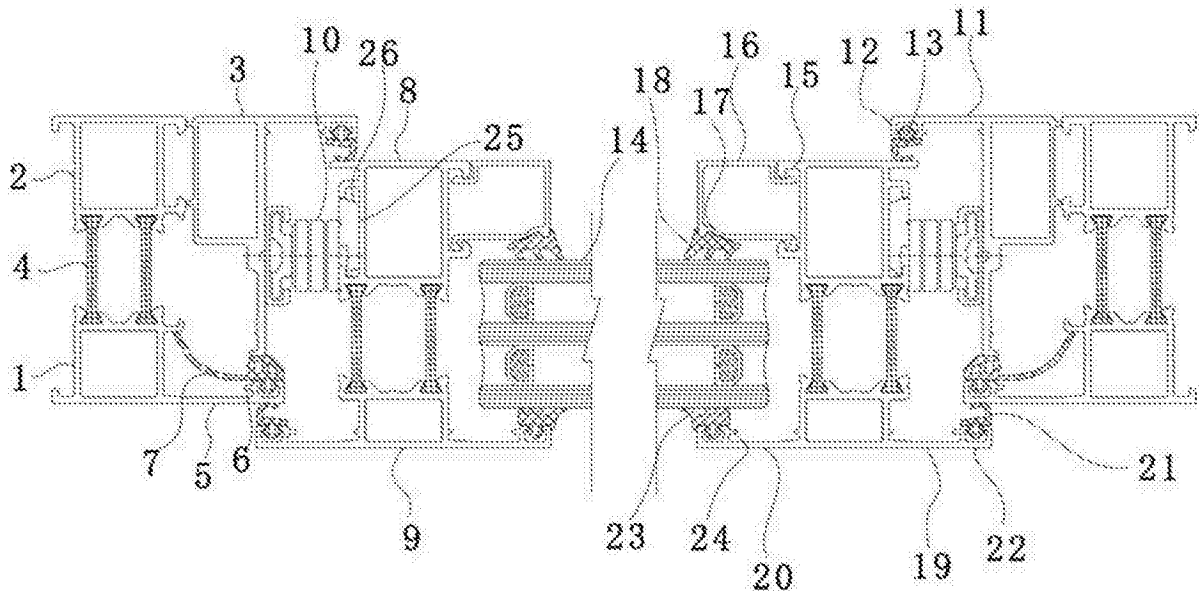


图1