(19)中华人民共和国国家知识产权局

(12)实用新型专利

(10)授权公告号 CN 213627197 U
(45)授权公告日 2021.07.06

(21)申请号 202021939404.4

(22)申请日 2020.09.08

(73)专利权人 湖南海铝精密工业股份有限公司
地址 410600 湖南省长沙市宁乡经济技术开发区兴业路

(72)发明人 胡辉 向军

(74)专利代理机构 长沙科永臻知识产权代理事务所(普通合伙) 43227
代理人 陈洁

(51)Int.Cl.
E06B 3/26(2006.01)
E06B 9/52(2006.01)
E06B 3/58(2006.01)

权利要求书1页 说明书3页 附图2页

(54)实用新型名称

一体式密封节能纱窗

(57)摘要

本实用新型公开了一体式密封节能纱窗，属于窗户技术领域，其技术方案要点是，包括窗纱本体，窗纱本体从上至下依次包括上框料、T型中框料和下框料，上框料、T型中框料和下框料的左右两侧固定连接有侧框料，上框料与T型中框料相对的一侧分别固定连接有外压线和内压线，T型中框料下方的右侧固定连接有第二玻璃窗，T型中框料与下框料右侧相对的一侧从前至后依次固定连接有纱开扇辅料和玻璃扇辅料，开启纱网窗和第三玻璃窗与室内外的框料立面上共面设计，使室内和室外的开启扇、框料在同一平面上，室内外共面设计可增强室外开窗部位的水密性，同时也可将五金配件进行隐藏式安装，使门窗在关闭的状态下无五金配件外露情况。

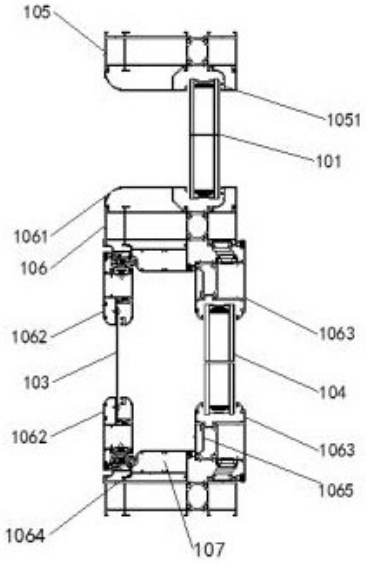

CN 213627197 U

1.一体式密封节能纱窗,包括窗纱本体(1),其特征在于:所述窗纱本体(1)从上至下依次包括上框料(105)、T型中框料(106)和下框料(107),所述上框料(105)、T型中框料(106)和下框料(107)的左右两侧固定连接有侧框料(108),所述上框料(105)与T型中框料(106)相对的一侧分别固定连接有外压线(1051)和内压线(1061),所述T型中框料(106)下方的右侧固定连接有第二玻璃窗(102),所述T型中框料(106)下方的左侧从前至后依次设置有纱网窗(103)和第三玻璃窗(104),所述纱网窗(103)和第三玻璃窗(104)的外侧壁均固定连接有纱扇料(1062)和玻璃扇料(1063),所述T型中框料(106)与下框料(107)右侧相对的一侧从前至后依次固定连接有纱开扇辅料(1064)和玻璃扇辅料(1065),所述纱开扇辅料(1064)与纱扇料(1062)活动连接,所述玻璃扇辅料(1065)与玻璃扇料(1063)活动连接。

2.根据权利要求1所述的一体式密封节能纱窗,其特征在于:所述纱网窗(103)采用304材质金刚网,所述纱网窗(103)的厚度为0.8mm 。

3.根据权利要求1所述的一体式密封节能纱窗,其特征在于:所述外压线(1051)和内压线(1061)的中部固定连接有第一玻璃窗(101)。

4.根据权利要求1所述的一体式密封节能纱窗,其特征在于:所述纱扇料(1062)和玻璃扇料(1063)前方上端面的右侧均固定连接有把手(2)。

一体式密封节能纱窗

技术领域

[0001] 本实用新型涉及窗户技术领域,特别涉及一体式密封节能纱窗。

背景技术

[0002] 门窗根据不同的设计要求其分别具有保温、隔热、隔声、防水、防火等功能;新的要求节能,寒冷地区由门窗缝隙而损失的热量,占全部采暖耗热量的25%左右,门窗的密闭性的要求,是节能设计中的重要内容,门和窗又是建筑造型的重要组成部分(虚实对比、韵律艺术效果,起着重要的作用)所以它们的形状、尺寸、比例、排列、色彩、造型等对建筑的整体造型都要很大的影响。

[0003] 但是现有的门窗,开启纱窗和玻扇与室内外的框料立面上不是共面设计,室外开窗部位的水密性差,且大多门窗不安装转换框玻璃是室外固定安装,这样存在安全隐患。

实用新型内容

[0004] 本实用新型提供一体式密封节能纱窗,旨在解决现有的门窗,开启纱窗和玻扇与室内外的框料立面上不是共面设计,室外开窗部位的水密性差,且大多门窗不安装转换框玻璃是室外固定安装,这样存在安全隐患的问题。

[0005] 本实用新型是这样实现的,一体式密封节能纱窗,包括窗纱本体,所述窗纱本体从上至下依次包括上框料、T型中框料和下框料,所述上框料、T型中框料和下框料的左右两侧固定连接有侧框料,所述上框料与T型中框料相对的一侧分别固定连接有外压线和内压线,所述T型中框料下方的右侧固定连接有第二玻璃窗,所述T型中框料下方的左侧从前至后依次设置有纱网窗和第三玻璃窗,所述纱网窗和第三玻璃窗的外侧壁均固定连接有纱扇料和玻璃扇料,所述T型中框料与下框料右侧相对的一侧从前至后依次固定连接有纱开扇辅料和玻璃扇辅料,所述纱开扇辅料与纱扇料活动连接,所述玻璃扇辅料与玻璃扇料活动连接。

[0006] 为了使纱网窗不易损坏,使一体式密封窗纱的使用寿命增长,作为本实用新型的一体式密封节能纱窗优选的,所述纱网窗采用304材质金刚网,所述纱网窗的厚度为0.8mm 。

[0007] 为了使门窗整体外形美观,同时,使室内采光充足,作为本实用新型的一体式密封节能纱窗优选的,所述外压线和内压线的中部固定连接有第一玻璃窗。

[0008] 为了便于打开纱网窗和第三玻璃窗,作为本实用新型的一体式密封节能纱窗优选的,所述纱扇料和玻璃扇料前方上端面的右侧均固定连接有把手。

[0009] 与现有技术相比,本实用新型的有益效果是:

[0010] 1.该体式密封节能窗纱,开启纱网窗和第三玻璃窗与室内外的框料立面上共面设计,使室内和室外的开启扇、框料在同一平面上,室内外共面设计可增强室外开窗部位的水密性,同时也可将五金配件进行隐藏式安装,使门窗在关闭的状态下无五金配件外露情况,在上框料与T型中框料相对的一侧分别固定连接的外压线和内压线,外压线和内压线的设计使玻璃可实现在室内安装玻璃,且解决了现有门窗不安装转换框情况下固定玻璃存在安全隐患的问题,金刚网一体化外框设计,不仅外形美观,不易损坏,同时兼具防蚊、防护、防

盗、通风等性能；

[0011] 2.该体式密封节能窗纱，纱网窗采用304材质金刚网，金刚网一体化外框设计，不仅外形美观，同时兼具防蚊、防护、防盗、通风等功能，且纱网窗不易损坏，使一体式密封窗纱的使用寿命增长。

附图说明

[0012] 图1为本实用新型一体式密封节能纱窗的整体结构图；

[0013] 图2为本实用新型一体式密封节能纱窗的剖视结构图；

[0014] 图3为本实用新型纱网窗与第三玻璃窗的连接的结构图。

[0015] 图中，1、窗纱本体；101、第一玻璃窗；102、第二玻璃窗；103、纱网窗；104、第三玻璃窗；105、上框料；1051、外压线；106、T型中框料；1061、内压线；1062、纱扇料；1063、玻璃扇料；1064、纱开扇辅料；1065、玻璃扇辅料；107、下框料；108、侧框料；2、把手。

具体实施方式

[0016] 为了使本实用新型的目的、技术方案及优点更加清楚明白，以下结合附图及实施例，对本实用新型进行进一步详细说明。应当理解，此处所描述的具体实施例仅仅用以解释本实用新型，并不用于限定本实用新型。

[0017] 在本实用新型的描述中，需要理解的是，术语“长度”、“宽度”、“上”、“下”、“前”、“后”、“左”、“右”、“竖直”、“水平”、“顶”、“底”“内”、“外”等指示的方位或位置关系为基于附图所示的方位或位置关系，仅是为了便于描述本实用新型和简化描述，而不是指示或暗示所指的装置或元件必须具有特定的方位、以特定的方位构造和操作，因此不能理解为对本实用新型的限制。此外，在本实用新型的描述中，“多个”的含义是两个或两个以上，除非另有明确具体的限定。

[0018] 请参阅图1-3，本实用新型提供一种技术方案：一体式密封节能纱窗，包括窗纱本体1，窗纱本体1从上至下依次包括上框料105、T型中框料106和下框料107，上框料105、T型中框料106和下框料107的左右两侧固定连接有侧框料108，上框料105与T型中框料106相对的一侧分别固定连接有外压线1051和内压线1061，T型中框料106下方的右侧固定连接有第二玻璃窗102，T型中框料106下方的左侧从前至后依次设置有纱网窗103和第三玻璃窗104，纱网窗103和第三玻璃窗104的外侧壁均固定连接有纱扇料1062和玻璃扇料1063，T型中框料106与下框料107右侧相对的一侧从前至后依次固定连接有纱开扇辅料1064和玻璃扇辅料1065，纱开扇辅料1064与纱扇料1062活动连接，玻璃扇辅料1065与玻璃扇料1063活动连接。

[0019] 在本实施例中：开启纱网窗103和第三玻璃窗104与室内外的框料立面上共面设计，使室内和室外的开启扇、框料在同一平面上，室内外共面设计可增强室外开窗部位的水密性，同时也可将五金配件进行隐藏式安装，使门窗在关闭的状态下无五金配件外露情况，在上框料105与T型中框料106相对的一侧分别固定连接的外压线1051和内压线1061，外压线1051和内压线1061的设计使玻璃可实现在室内安装玻璃，且解决了现有门窗不安装转换框情况下固定玻璃存在安全隐患的问题，金刚网一体化外框设计，不仅外形美观，不易损坏，同时兼具防蚊、防护、防盗、通风等性能。

[0020] 作为本实用新型的一种技术优化方案，纱网窗103采用304材质金刚网，纱网窗103的厚度为0.8mm 。

[0021] 在本实施例中：纱网窗103采用304材质金刚网，金刚网一体化外框设计，不仅外形美观，同时兼具防蚊、防护、防盗、通风等功能，且纱网窗103不易损坏，使一体式密封窗纱的使用寿命增长。

[0022] 作为本实用新型的一种技术优化方案，外压线1051和内压线1061的中部固定连接有第一玻璃窗101。

[0023] 在本实施例中：通过在外压线1051和内压线1061的中部固定连接有第一玻璃窗101，进一步增加门窗的面积，使门窗整体外形美观，同时，使室内采光充足。

[0024] 作为本实用新型的一种技术优化方案，纱扇料1062和玻璃扇料1063前方上端面的右侧均固定连接有把手2。

[0025] 在本实施例中：通过在纱扇料1062和玻璃扇料1063前方上端面的右侧均固定连接有把手2，进而便于打开纱网窗103和第三玻璃窗104。

[0026] 工作原理：首先，开启纱网窗103和第三玻璃窗104与室内外的框料立面上共面设计，使室内和室外的开启扇、框料在同一平面上，室内外共面设计可增强室外开窗部位的水密性，同时也可将五金配件进行隐藏式安装，使门窗在关闭的状态下无五金配件外露情况，在上框料105与T型中框料106相对的一侧分别固定连接的外压线1051和内压线1061，外压线1051和内压线1061的设计使玻璃可实现在室内安装玻璃，且解决了现有门窗不安装转换框情况下固定玻璃存在安全隐患的问题，金刚网一体化外框设计，不仅外形美观，不易损坏，同时兼具防蚊、防护、防盗、通风等性能。

[0027] 以上仅为本实用新型的较佳实施例而已，并不用以限制本实用新型，凡在本实用新型的精神和原则之内所作的任何修改、等同替换和改进等，均应包含在本实用新型的保护范围之内。

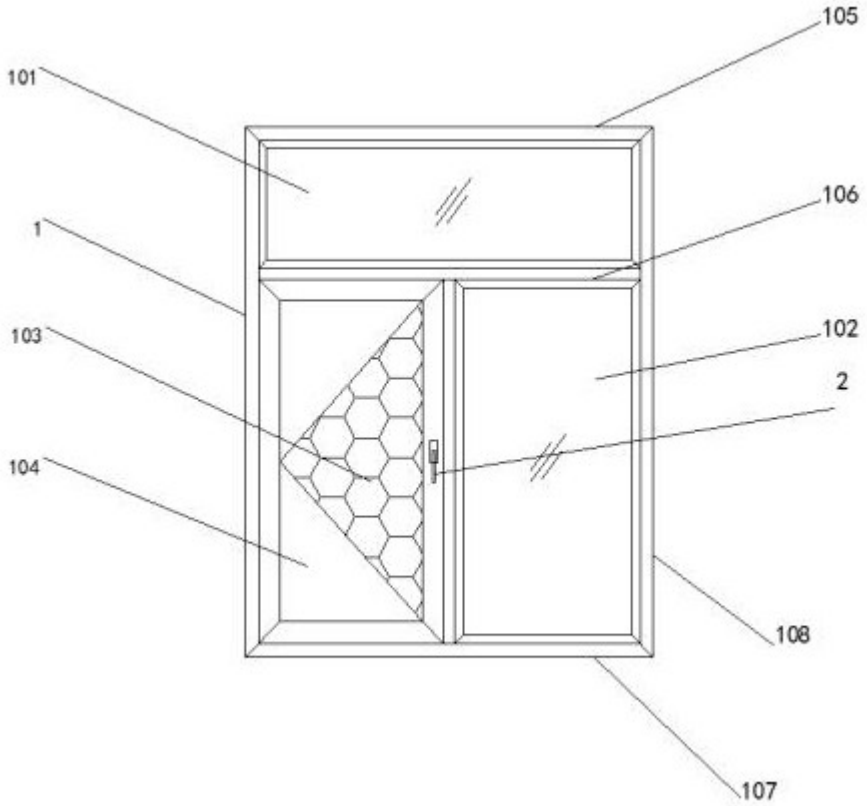
105
101
106
1
102
103
2
104
108
107

图 1

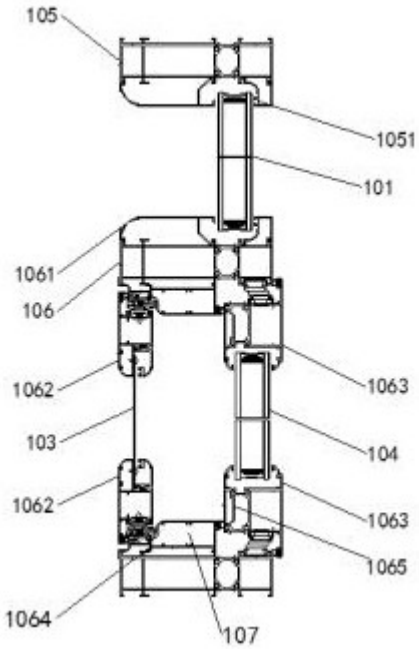
105
1051
101
1061
106
1063
1062
103
104
1062
1063
1065
1064
107

图 2

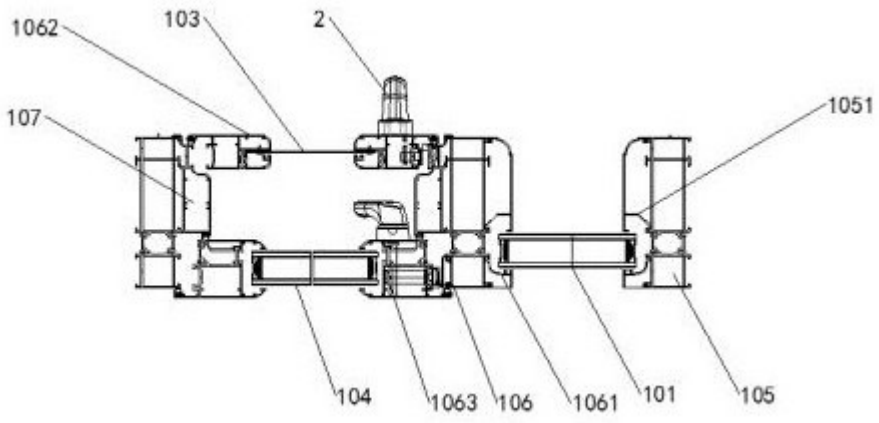

图 3