República Federativa do Brasil
Ministério do Desenvolvimento, Indústria e do Comércio Exterior
Instituto Nacional da Propriedade Industrial.

(21) **PI1000183-2 A2**

BRPI1000183A2

(22) Data de Depósito: 07/01/2010
(43) Data da Publicação: 30/08/2011
(RPI 2121)

(51) Int.Cl.:
A01K 15/04
A01K 15/00
A01K 37/00
A01M 23/00
A01M 29/00

(54) Título: **DISPOSITIVO TENSIONADO ANTI-POMBOS**

(73) Titular(es): JUVENAL RIBEIRO DOS SANTOS

(72) Inventor(es): JUVENAL RIBEIRO DOS SANTOS

(57) Resumo: DISPOSITIVO TENSIONADO ANTI-POMBOS
Patente de invenção pertencente ao campo dos dispositivos para proteção de telhados que foi desenvolvida para evitar que pombos e morcegos pousem nos beirais das construções. E compreendido por haste delgada (1) de material rígido anti-corrosivo (alumínio, aço inox, material plástico resistente, etc.) definida por região horizontal plana (2) provida de orifícios (3) de fixação por meio de parafusos ou acessórios similares (não mostrados), a qual se projeta ortogonalmente na região medial (4) para, em seguida, se prolongar em extremidade angulada (5) também provida de orifícios (6) - cuja quantidade pode variar conforme a área a ser protegida - para passagem dos fios de aço inox (7) que serão tensionados para evitar o contato de pombos.

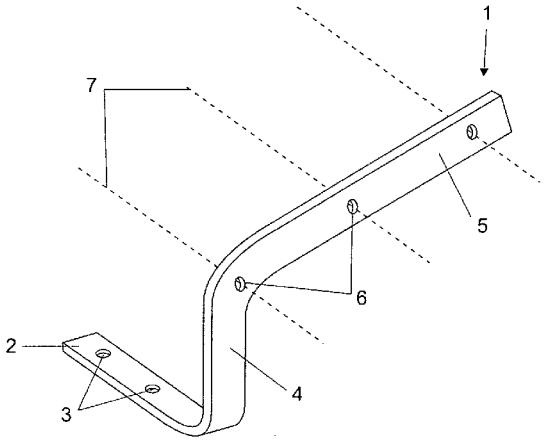

PI1000183-2

"DISPOSITIVO TENSIONADO ANTI-POMBOS"

A presente patente de invenção tem por objetivo um dispositivo tensionado anti-pombos pertencente ao campo dos dispositivos para proteção de beirais, e foi desenvolvido para evitar que animais tais como aves, morcegos e outros pousem nos beirais das construções evitando, assim, que causem sujeiras nas paredes, corredores e áreas abaixo deles e outros transtornos diversos.

Conforme é do conhecimento da técnica, normalmente as aves – e, principalmente nos centros urbanos, pombos - geralmente pousam e/ou acabam permanecendo (e até fazendo ninhos) nos beirais das construções, causando diversos transtornos tais como acúmulo de detritos (que, conforme a construção, podem se projetar para as áreas situadas sob os mesmos e eventualmente atingir pedestres e carros), entupimento de calhas e condutores de águas pluviais com penas e excrementos, barulhos incômodos diurnos e noturnos, etc. Outras pequenas aves como por exemplo morcegos, pombos, etc., também podem acessar tais locais e igualmente causar problemas. Ademais, podem causar transtornos na área da saúde, transmitindo doenças ou ocasionando infestação de piolhos.

Existem no atual estado da técnica alguns produtos destinados à proteção dos telhados que são constituídos de telas ou pequenas estruturas em forma de grades que impedem a entrada dos

animais sob as telhas, porém nenhum desses produtos impede o pouso ou permanência dos mesmos sobre tais áreas – quer sejam elas platibandas, extremidades de telhas, ou calhas.

Tendo em vista tais inconvenientes e no propósito de solucioná-los, foi idealizado e desenvolvido o dispositivo tensionado anti-pombos objeto do presente pedido de privilégio, compreendido por uma haste de material rígido anti-corrosivo (alumínio, aço inox, material plástico resistente, etc.) provida na porção inferior de orifícios para fixação na superfície a ser protegida e, na região superior elevada e em forma de "L", de outros orifícios – cuja quantidade pode variar de acordo com a largura do beiral - por onde passarão fios de aço inox tensionados que efetivamente impedirão o acesso e/ou pouso das aves e demais animais. Pode ser utilizado em residências, edifícios, moinhos, indústrias e edificações diversas.

Tal dispositivo não interfere na estética das construções, pois permanece quase imperceptível devido ao seu porte fino e discreto. Ademais, praticamente não necessita de manutenção, uma vez que os materiais utilizados são à prova de intempéries e muito resistentes, não demandando substituições por desgaste natural. Outra vantagem do invento está relacionada à limpeza dos corredores, paredes e áreas localizadas abaixo dos beirais, pois sua utilização evitará o surgimento de detritos como fezes, penas ou pelos, economizando tempo e recursos eventualmente

necessários à operação de limpeza e manutenção desses locais.

Percebe-se assim que, por se tratar de um dispositivo totalmente inédito em suas concepções físicas, funcionais e operacionais, o mesmo apresenta as características de novidade, atividade inventiva e possibilidade de fabricação industrial requeridas para a obtenção do registro de patente de invenção aqui requerido.

Em caráter ilustrativo e para melhor compreensão, o invento passará a ser mais bem descrito e detalhado com base na figura 1 anexa, única, que o mostra em perspectiva permitindo visualizar detalhadamente sua estrutura.

De conformidade com o quanto ilustra a figura supra relacionada, o dispositivo tensionado anti-pombos objeto do presente pedido de patente de invenção é compreendido por: haste delgada (1) de material rígido anti-corrosivo (alumínio, aço inox, material plástico resistente, etc.) definida por região horizontal plana (2) provida de orifícios (3) de fixação por meio de parafusos ou acessórios similares (não mostrados), a qual se projeta ortogonalmente na região medial (4) para, em seguida, se prolongar em extremidade angulada (5) também provida de orifícios (6) – cuja quantidade pode variar conforme a área a ser protegida – para passagem dos fios de aço inox (7) que, sem necessidade de energia elétrica, serão tensionados para evitar o contato de animais.

Para a instalação deve-se inicialmente posicionar a

região plana (2) do dispositivo (1) ao longo do beiral ou área a ser protegida e fixá-la com parafusos ou outros elementos de fixação presos nos orifícios (3), dispondo a extremidade angulada (5) sobre o beiral/telhado. Após a fixação de hastes (1) em intervalos regulares ao longo de toda a extensão a ser protegida, deve-se passar os fios de aço inox (7) pelos orifícios (6).

Assim, corolário do exposto e ilustrado, conclui-se que o invento apresentado é provido de todos os requisitos necessários para obter o privilégio de patente de invenção aqui reivindicado.

REIVINDICAÇÕES

1) "DISPOSITIVO TENSIONADO ANTI-POMBOS" **caracterizado por** haste delgada (1) definida por região horizontal plana (2) provida de orifícios (3) de fixação por meio de parafusos ou acessórios similares (não mostrados), a qual se projeta ortogonalmente na região medial (4) para, em seguida, se prolongar em extremidade angulada (5) também provida de orifícios (6) para passagem dos fios de aço inox (7).

2) "DISPOSITIVO TENSIONADO ANTI-POMBOS" de acordo com a reivindicação 1, **caracterizado pelo fato** de ser confeccionada com material rígido anti-corrosivo (alumínio, aço inox, material plástico resistente, etc.).

3) "DISPOSITIVO TENSIONADO ANTI-POMBOS" de acordo com a reivindicação 1, **caracterizado pelo fato** de os orifícios (6) para passagem dos fios de aço inox (7) poderem apresentar-se em quantidade variada conforme a área a ser protegida.

4) "DISPOSITIVO TENSIONADO ANTI-POMBIOS" de acordo com a reivindicação 1, **caracterizado pelo fato** de os fios a serem utilizados nos orifícios superiores (6) serem tensionados.

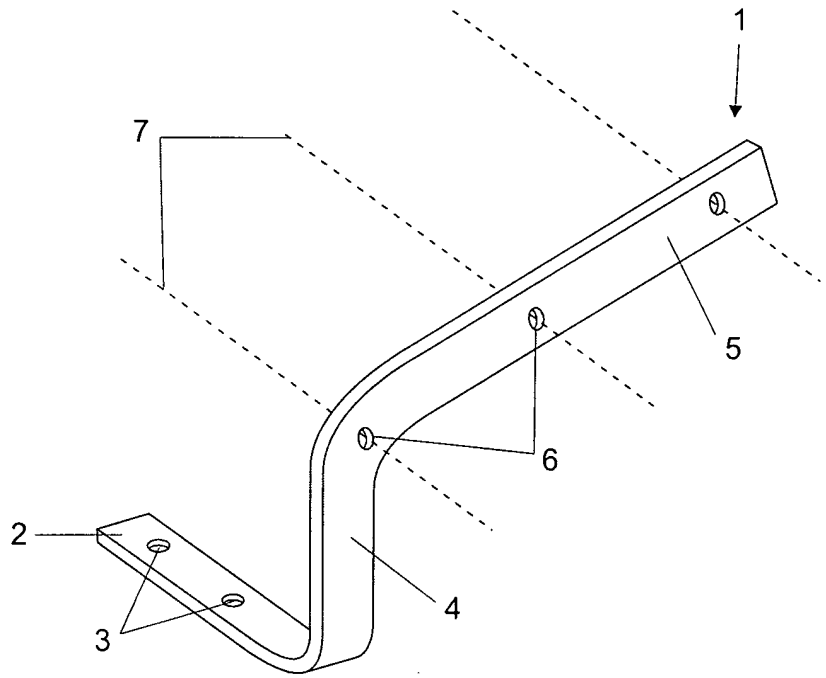

FIG. 1

BR 10 2013 000183-2

RESUMO

"DISPOSITIVO TENSIONADO ANTI-POMBOS" Patente de invenção pertencente ao campo dos dispositivos para proteção de telhados que foi desenvolvida para evitar que pombos e morcegos pousem nos beirais das construções. É compreendido por haste delgada (1) de material rígido anti-corrosivo (alumínio, aço inox, material plástico resistente, etc.) definida por região horizontal plana (2) provida de orifícios (3) de fixação por meio de parafusos ou acessórios similares (não mostrados), a qual se projeta ortogonalmente na região medial (4) para, em seguida, se prolongar em extremidade angulada (5) também provida de orifícios (6) – cuja quantidade pode variar conforme a área a ser protegida – para passagem dos fios de aço inox (7) que serão tensionados para evitar o contato de pombos.