(19)国家知识产权局

(12)实用新型专利

(10)授权公告号 CN 221535153 U
(45)授权公告日 2024.08.16

(21)申请号 202323451022.3

(22)申请日 2023.12.18

(73)专利权人 黑龙江哲邦生物科技有限公司
地址 150000 黑龙江省哈尔滨市香坊区幸福镇北柞村

(72)发明人 朱波 吴惠玲

(74)专利代理机构 哈尔滨市松花江联合专利商标代理有限公司 23213
专利代理师 岳昕

(51)Int.Cl.
A61M 3/02(2006.01)
A61F 7/00(2006.01)
A61B 90/30(2016.01)

权利要求书1页 说明书3页 附图3页

(54)实用新型名称

一种防废弃药液回流和沾手的妇科冲洗器

(57)摘要

本实用新型涉及医疗器械技术领域,且公开了一种防废弃药液回流和沾手的妇科冲洗器,包括主体结构和回收结构,所述主体结构外壁设置有回收结构,所述主体结构包括冲洗盆,所述冲洗盆外壁固定连接有药液箱,所述药液箱底部设置有输液管,所述输液管远离药液箱的一端设置有微型水泵,通过启动微型水泵将药液箱内的药液通过输液管和出液管输入到冲洗头处,冲洗头对患者阴道进行冲洗,患者完成冲洗后,废弃药液顺着冲洗头回流入冲洗盆内,防止了废弃药液飞溅,回流污染冲洗器,通过回收软管将废弃药液收集入回收药桶内,通过打开密封盖使废弃药液通过排液管排出,方便工作人员进行收集和处理,避免了工作人员在处理废弃药液时沾污到手上,使用更加卫生。

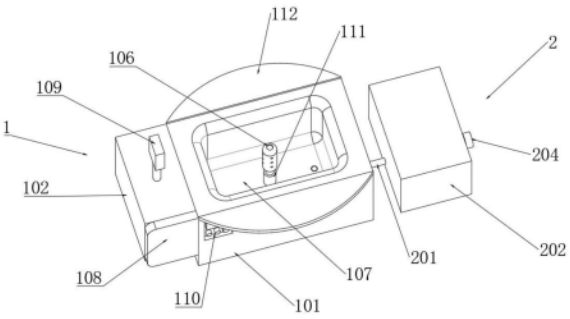

CN 221535153 U

1.一种防废弃药液回流和沾手的妇科冲洗器,包括主体结构(1)和回收结构(2),其特征在于:所述主体结构(1)外壁设置有回收结构(2);

所述主体结构(1)包括冲洗盆(101),所述冲洗盆(101)外壁固定连接有药液箱(102),所述药液箱(102)底部设置有输液管(103),所述输液管(103)远离药液箱(102)的一端设置有微型水泵(104),所述微型水泵(104)输出端固定连接有出液管(105),所述出液管(105)远离微型水泵(104)的一端固定连接有冲洗头(106);

所述回收结构(2)包括回收软管(201),所述回收软管(201)底部设置有回收药桶(202),所述回收药桶(202)外壁设置有排液管(203),所述排液管(203)外壁设置有密封盖(204)。

2.根据权利要求1所述的一种防废弃药液回流和沾手的妇科冲洗器,其特征在于:所述冲洗盆(101)外表面设置有冲洗槽(107),所述冲洗头(106)设置在冲洗槽(107)内。

3.根据权利要求1所述的一种防废弃药液回流和沾手的妇科冲洗器,其特征在于:所述药液箱(102)外壁设置有电热丝(108),所述药液箱(102)顶部设置有照明灯(109)。

4.根据权利要求1所述的一种防废弃药液回流和沾手的妇科冲洗器,其特征在于:所述冲洗盆(101)外壁设置有控制器(110),所述微型水泵(104)和电热丝(108)均与控制器(110)电性连接。

5.根据权利要求1所述的一种防废弃药液回流和沾手的妇科冲洗器,其特征在于:所述冲洗头(106)顶部开设有圆孔,所述冲洗头(106)外壁环形整列有冲洗孔。

6.根据权利要求1所述的一种防废弃药液回流和沾手的妇科冲洗器,其特征在于:所述冲洗头(106)底部设置有伸缩杆(111),所述伸缩杆(111)底部固定连接于冲洗槽(107)内底壁。

7.根据权利要求1所述的一种防废弃药液回流和沾手的妇科冲洗器,其特征在于:所述冲洗盆(101)顶部设置有座板(112),所述座板(112)外表面设置有消毒卫生棉。

一种防废弃药液回流和沾手的妇科冲洗器

技术领域

[0001] 本实用新型一种防废弃药液回流和沾手的妇科冲洗器涉及医疗器械技术领域。

背景技术

[0002] 妇科冲洗器,又名阴道冲洗器,依据患者人体工程学、仿生学原理设计的冲洗器,大小适中、柔软,随形宜人,冲洗更舒适,采用雾状出水交错排列,增加冲洗范围,保证冲洗效果,妇科冲洗器用于妇科手术前后的阴部清洗和杀菌;妇女细菌性、霉菌性及非特异性阴道炎、宫颈炎、化脓性生殖器炎症的清洗和杀菌;对妇女外阴炎、外阴瘙痒症状有改善作用;对妇科阴道疾病和性传播性疾病有预防作用,也用于经后、产后、房事前后的清洗。

[0003] 根据中国专利公告号CN214158168U公开的《一种妇科冲洗器》,通过设置伸缩节,能够通过伸缩节对储液瓶进行压缩,从而将内部的清洗液从出液管中挤出,且压力能够使清洗液从出液孔排出时冲击力较大,从而能够更方便的进行清洗,通过设置单向气阀,能够有效的防止储液瓶内部的清洗液因倒地而从出液管流出的情况,只有挤压储液瓶,使压力将单向气阀冲开,清洗液才能流出,节约了成本,通过设置套管,不仅能够在使用完成后更换,避免细菌粘附在套管上导致较差感染,且过滤层能够有效的对清洗液进行过滤,防止清洗液中不慎混入杂质导致进入人体的情况。

[0004] 但是,上述装置存在冲洗时药液容易沿着冲洗头外壁回流到冲洗器上,污染冲洗器,同时工作人员在处理废弃药液时也会沾污到手上十分不卫生的问题。

实用新型内容

[0005] 针对现有技术的不足,本实用新型的目的在于提供一种防废弃药液回流和沾手的妇科冲洗器,以解决上述背景技术中提出的在冲洗时药液容易沿着冲洗头外壁回流到冲洗器上,污染冲洗器,同时工作人员在处理废弃药液时也会沾污到手上十分不卫生的问题。

[0006] 本实用新型的目的是这样实现的:

[0007] 一种防废弃药液回流和沾手的妇科冲洗器,包括主体结构和回收结构,所述主体结构外壁设置有回收结构;

[0008] 所述主体结构包括冲洗盆,所述冲洗盆外壁固定连接有药液箱,所述药液箱底部设置有输液管,所述输液管远离药液箱的一端设置有微型水泵,所述微型水泵输出端固定连接有出液管,所述出液管远离微型水泵的一端固定连接有冲洗头;

[0009] 所述回收结构包括回收软管,所述回收软管底部设置有回收药桶,所述回收药桶外壁设置有排液管,所述排液管外壁设置有密封盖。

[0010] 优选的,所述冲洗盆外表面设置有冲洗槽,所述冲洗头设置在冲洗槽内。

[0011] 优选的,所述药液箱外壁设置有电热丝,所述药液箱顶部设置有照明灯。

[0012] 优选的,所述冲洗盆外壁设置有控制器,所述微型水泵和电热丝均与控制器电性连接。

[0013] 优选的,所述冲洗头顶部开设有圆孔,所述冲洗头外壁环形整列有冲洗孔。

[0014] 优选的,所述冲洗头底部设置有伸缩杆,所述伸缩杆底部固定连接于冲洗槽内底壁。

[0015] 优选的,所述冲洗盆顶部设置有座板,所述座板外表面设置有消毒卫生棉。

[0016] 与现有技术相比,本实用新型所达到的有益效果是:

[0017] 第一、本实用新型通过启动微型水泵将药液箱内的药液通过输液管和出液管输入到冲洗头处,冲洗头对患者阴道进行冲洗,患者完成冲洗后,废弃药液顺着冲洗头回流入冲洗盆内,防止了废弃药液飞溅,回流污染冲洗器,通过回收软管将废弃药液收集入回收药桶内,通过打开密封盖使废弃药液通过排液管排出,方便工作人员进行收集和处理,避免了工作人员在处理废弃药液时沾污到手上,使用更加卫生。

[0018] 第二、本实用新型通过电热丝加热药液箱内的药液,减少冰凉的药液对患者阴道的刺激,提高患者的治疗体验,通过照明灯帮助医护人员对患者冲洗后阴道的检查。

附图说明

[0019] 图1为本实用新型的整体结构示意图;

[0020] 图2为本实用新型的底部结构示意图;

[0021] 图3为本实用新型的主体结构示意图;

[0022] 图4为本实用新型的回收结构示意图;

[0023] 图5为本实用新型的整体剖面结构示意图。

[0024] 其中:1、主体结构;101、冲洗盆;102、药液箱;103、输液管;104、微型水泵;105、出液管;106、冲洗头;107、冲洗槽;108、电热丝;109、照明灯;110、控制器;111、伸缩杆;112、座板;2、回收结构;201、回收软管;202、回收药桶;203、排液管;204、密封盖。

具体实施方式

[0025] 下面将结合附图对本实用新型具体实施方式做进一步详细描述。

[0026] 该具体实施方式如图1-5所示,一种防废弃药液回流和沾手的妇科冲洗器,包括主体结构1和回收结构2,主体结构1外壁设置有回收结构2;

[0027] 主体结构1包括冲洗盆101,冲洗盆101外壁固定连接有药液箱102,药液箱102底部设置有输液管103,输液管103远离药液箱102的一端设置有微型水泵104,微型水泵104输出端固定连接有出液管105,出液管105远离微型水泵104的一端固定连接有冲洗头106;

[0028] 回收结构2包括回收软管201,回收软管201底部设置有回收药桶202,回收药桶202外壁设置有排液管203,排液管203外壁设置有密封盖204。

[0029] 通过上述技术方案,通过启动微型水泵104将药液箱102内的药液通过输液管103和出液管105输入到冲洗头106处,冲洗头106对患者阴道进行冲洗,患者完成冲洗后,废弃药液顺着冲洗头106回流入冲洗盆101内,防止了废弃药液飞溅,回流污染冲洗器,通过回收软管201将废弃药液收集入回收药桶202内,通过打开密封盖204使废弃药液通过排液管203排出,方便工作人员进行收集和处理,避免了工作人员在处理废弃药液时沾污到手上,使用更加卫生。

[0030] 具体的,冲洗盆101外表面设置有冲洗槽107,冲洗头106设置在冲洗槽107内。

[0031] 通过上述技术方案,冲洗后的药液会顺着冲洗头106外壁流入冲洗槽107内,避免

废弃药液回流污染冲洗器。

[0032] 具体的,药液箱102外壁设置有电热丝108,药液箱102顶部设置有照明灯109。

[0033] 通过上述技术方案,通过电热丝108加热药液箱102内的药液,减少冰凉的药液对患者阴道的刺激,提高患者的治疗体验,通过照明灯109帮助医护人员对患者冲洗后阴道的检查。

[0034] 具体的,冲洗盆101外壁设置有控制器110,微型水泵104和电热丝108均与控制器110电性连接。

[0035] 通过上述技术方案,通过控制器110对微型水泵104和电热丝108进行控制,通过微型水泵104将药液箱102内的药液输送入冲洗头106内,通过控制器110控制电热丝108的加热温度。

[0036] 具体的,冲洗头106顶部开设有圆孔,冲洗头106外壁环形整列有冲洗孔。

[0037] 通过上述技术方案,通过冲洗头106上的圆孔和冲洗孔,使药液能对患者阴道顶部和内壁进行全面冲洗。

[0038] 具体的,冲洗头106底部设置有伸缩杆111,伸缩杆111底部固定连接于冲洗槽107内底壁。

[0039] 通过上述技术方案,通过冲伸缩杆111调节冲洗头106的高度,使患者使用冲洗器时更加舒适。

[0040] 具体的,冲洗盆101顶部设置有座板112,座板112外表面设置有消毒卫生棉。

[0041] 通过上述技术方案,通过座板112方便患者蹲坐在冲洗盆101上,通过消毒卫生棉减少流出药液粘附在皮肤上。

[0042] 使用时,患者通过座板112蹲坐在冲洗盆101上,通过伸缩杆111调节冲洗头106的高度,将冲洗头106塞入患者阴道内,通过电热丝108加热药液箱102内的药液,减少冰凉的药液对患者阴道的刺激,启动微型水泵104将药液箱102内的药液通过输液管103和出液管105输入到冲洗头106处,冲洗头106对患者阴道进行冲洗,患者完成冲洗后,废弃药液顺着冲洗头106回流入冲洗盆101内,防止了废弃药液飞溅,回流污染冲洗器,通过回收软管201将废弃药液收集入回收药桶202内,通过打开密封盖204使废弃药液通过排液管203排出,方便工作人员进行收集和处理,避免了工作人员在处理废弃药液时沾污到手上,使用更加卫生。

[0043] 尽管已经示出和描述了本实用新型的具体实施方式,对于本领域的普通技术人员而言,可以理解在不脱离原理和精神的情况下可以对这些具体实施方式进行多种变化、修改、替换和变型,本实用新型的范围由所附权利要求及其等同物限定。

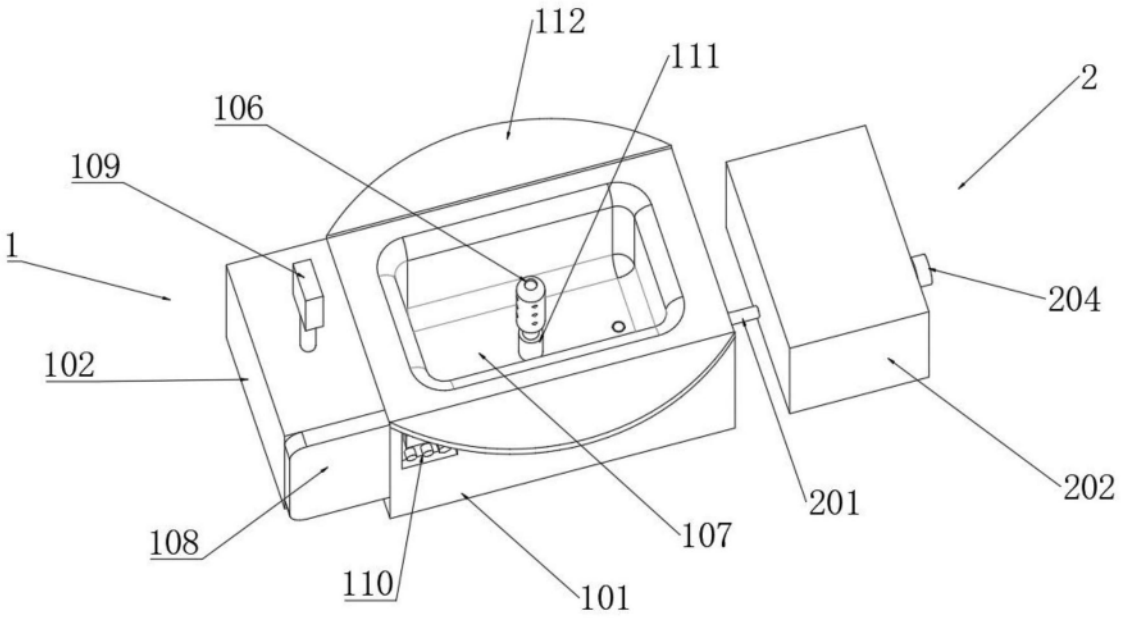
112
111
2
106
109
1
204
102
202
201
108
107
110
101

图1

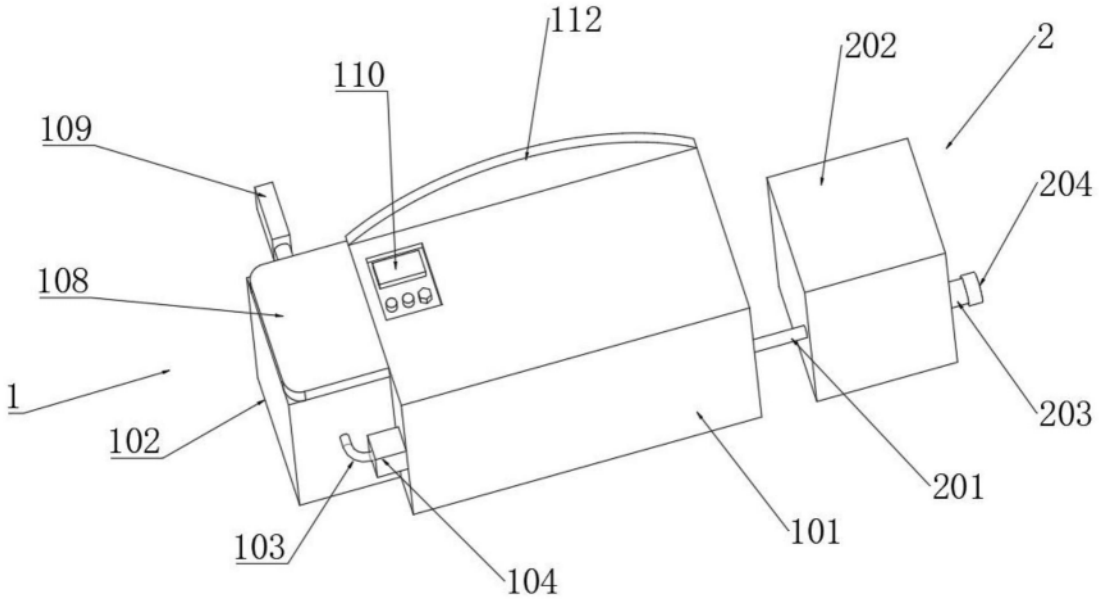
112
202
2
110
109
204
108
1
203
102
201
101
103
104

图2

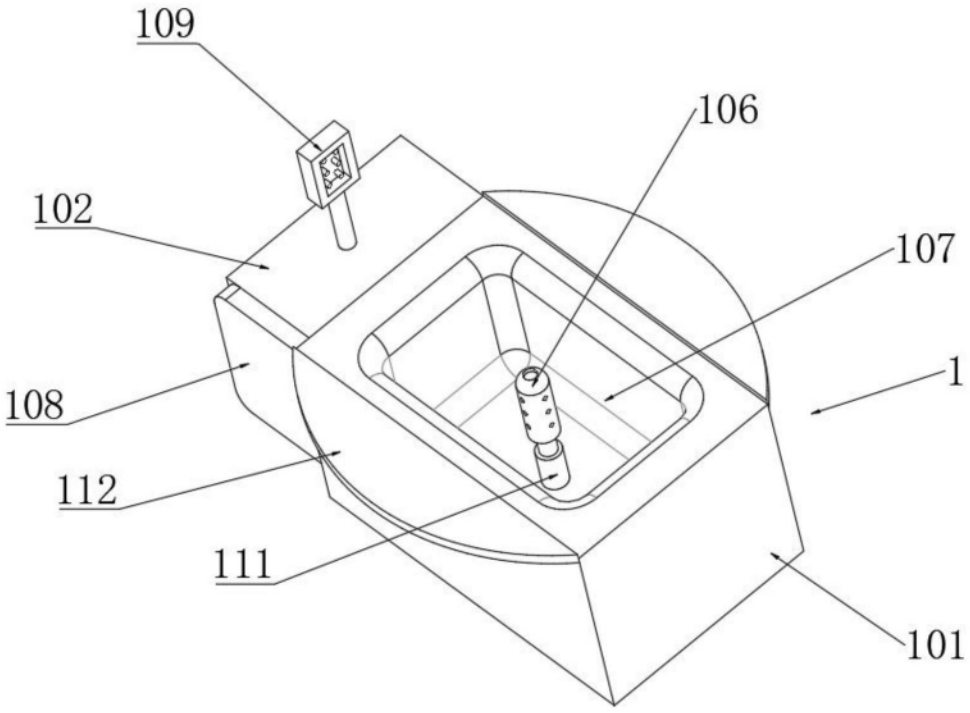

图3

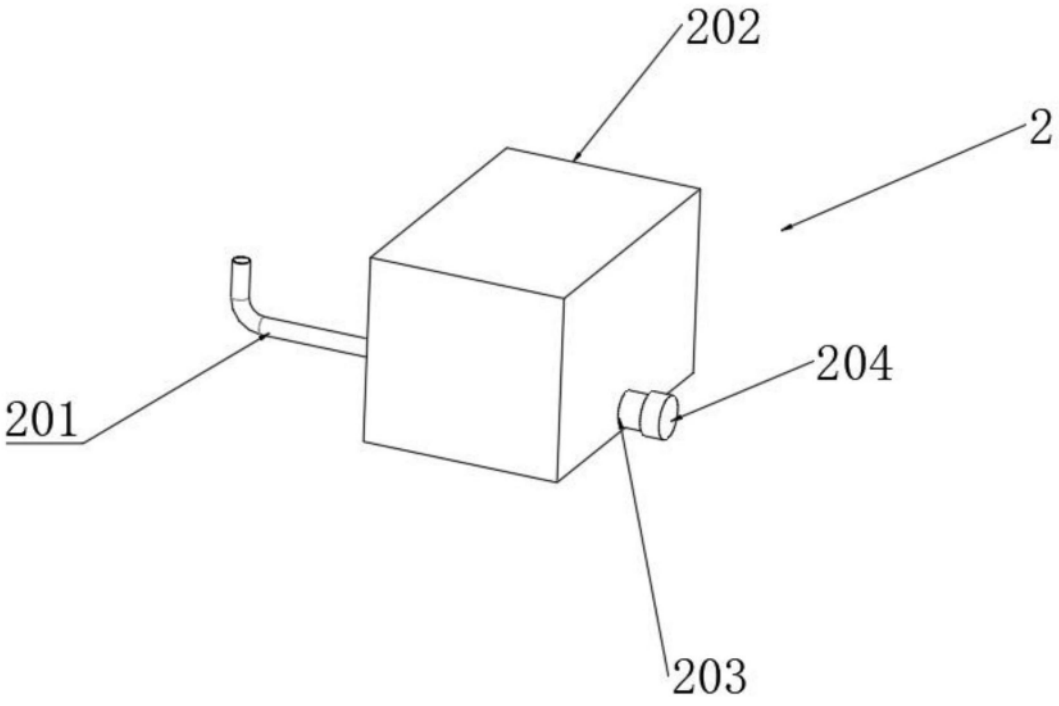

图4

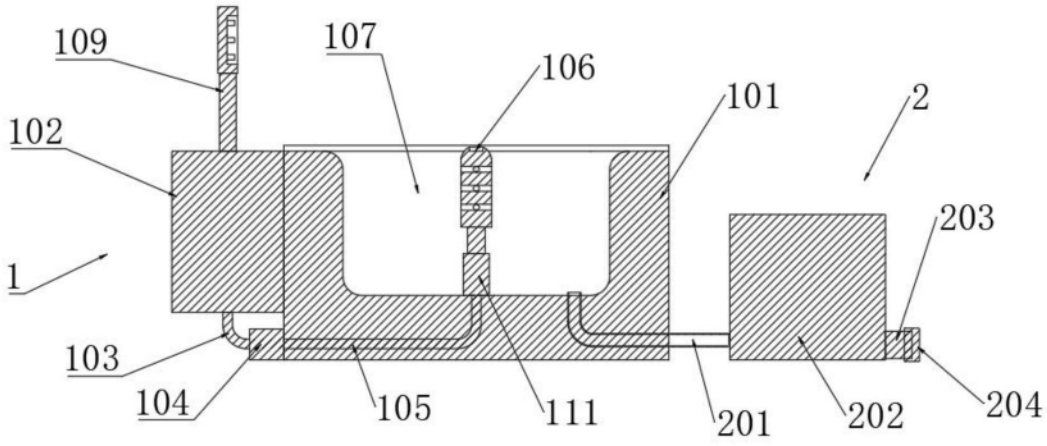

图5