(19) RÉPUBLIQUE FRANÇAISE

INSTITUT NATIONAL
DE LA PROPRIÉTÉ INDUSTRIELLE

PARIS

(11) N° de publication : **2 569 572**
(à n'utiliser que pour les commandes de reproduction)

(21) N° d'enregistrement national : **85 04159**

(51) Int Cl⁴ : A 63 C 17/02.

(12) DEMANDE DE CERTIFICAT D'UTILITÉ A3

(22) Date de dépôt : 18 mars 1985.

(30) Priorité : IT. 28 août 1984, n° 4241B/84.

(43) Date de la mise à disposition du public de la demande : BOPI « Brevets » n° 10 du 7 mars 1986.

(60) Références à d'autres documents nationaux apparentés :

(71) Demandeur(s) : *NOVALI Fiorenzo.* — IT.

(72) Inventeur(s) : Fiorenzo Novali.

(73) Titulaire(s) :

(74) Mandataire(s) : Joseph et Guy Monnier.

(54) Monopatin à roulettes avec barre de direction et de stabilisation.

(57) Le monopatin selon l'invention est composé d'une planche d'appui 2 au-dessous des extrémités de laquelle sont prévus deux essieux pivotants 3 munis de roues 4. Il est caractérisé en ce qu'il comporte des moyens de stabilisation et de direction constitués par une barre arquée 10 qui est manipulée par l'utilisateur pour agir à la manière d'un levier.

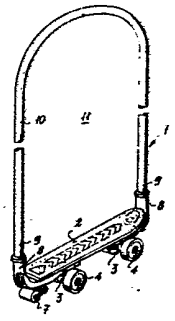

FR 2 569 572 - A3

Vente des fascicules à l'IMPRIMERIE NATIONALE, 27, rue de la Convention — 75732 PARIS CEDEX 15

La présente invention a pour objet un monopatin dont la combinaison et la conformation des pièces constitutives confèrent à celui-ci des caractéristiques particulières d'originalité.

On connaît depuis longtemps des dispositifs pour le sport et le temps libre communément désignés sous le terme anglais de "skate-board", qui ont trouvé un intérêt particulier chez les jeunes.

Ces dispositifs se sont toutefois révélés souvent d'une conduite difficile, car la commande résultant d'une contrainte de poussée n'est transmise aux roues que par les pieds de l'utilisateur.

Le but de l'invention consiste à construire un monopatin pourvu de moyens qui lui permettent d'être conduit avec plus de facilité et qui se révèle plus stable, en permettant en outre d'effectuer un nombre plus important d'évolutions et/ou d'exercices de gymnastique.

Ce but de l'invention, ainsi que d'autres encore, ressortiront de la description et des revendications qui vont suivre.

Le monopatin suivant l'invention, constitué par une planche d'appui au-dessous des extrémités de laquelle sont prévus deux essieux pivotants munis de roues correspondantes, est caractérisé du fait qu'il comporte des moyens de stabilisation et de direction agissant à la manière d'un levier.

L'invention est illustrée seulement à titre d'exemple non limitatif sur le dessin ci-joint ;

Fig. 1 est une vue en perspective d'un monopatin selon l'invention.

Fig. 2 est une vue de côté de l'élément de base, supposé à l'état isolé.

Fig. 3 est une vue partielle par l'arrière de l'élément de fig. 2.

Fig. 4 est une vue partielle par l'avant de ce même élément.

Fig. 5 et 6 illustrent deux des positions susceptibles d'être adoptées par l'utilisateur lors de la conduite de l'engin.

En se référant à ce dessin, le monopatin selon l'invention, indiqué génériquement en 1, est composé d'une planche 2 au-dessous des extrémités de laquelle sont prévus deux essieux pivotants 3 équipés de roues 4.

Le monopatin comporte également un dispositif de freinage 5 qui se compose d'un bras 6 pourvu d'une roue 7. Au niveau des extrémités de la planche 2 sont prévus deux manchons 8 à l'intérieur desquels sont bloquées les extrémités 9 d'une barre arquée 10, dont la géométrie est

telle qu'elle délimite une portée ou espace libre 11 dont les dimensions permettent à l'opérateur d'être libre de ses mouvements, en se trouvant en position debout avec les bras ouverts.

Pour la facilité du transport, les extrémités sont bien entendu simplement emboîtées dans les manchons 8, de façon demontable.

Pendant l'emploi (fig. 5 et 6), l'utilisateur pose les pieds sur la planche 2 et en se tenant à la barre arquée 10, il est à même de diriger de façon optimale l'engin en agissant sur l'inclinaison de ce dernier par rapport au sol, et ce grâce aux essieux pivotants 3.

Au cas où il serait nécessaire de freiner, l'utilisateur fait en sorte que la totalité de son poids pèse sur l'extrémité de la planche 2 qui correspond à celle où est monté le dispositif de freinage 5. La roue 7, comprimée entre la partie inférieure de la planche 2 et le sol, exerce alors l'action voulue.

D'après ce qui est illustré et décrit ci-dessus, la possibilité d'appliquer les moyens directeurs 10 à des engins similaires aux monopatins, comme par exemple les monoskis,semble évidente, sans pour autant sortir du domaine de l'idée innovatrice concrétisée par l'invention.

Il doit d'ailleurs être entendu que la description qui précède n'a été donnée qu'à titre d'exemple et qu'elle ne limite nullement le domaine de l'invention dont on ne sortirait pas en remplaçant les détails d'exécution décrits par tous autres équivalents.

REVENDICATIONS

1. Monopatin, composé d'une planche (2) d'appui au-dessous des extrémités de laquelle sont prévus deux essieux pivotants (3) équipés de roues (4), caractérisé en ce qu'il comporte des moyens (10) de stabilisation et de direction agissant à la manière d'un levier.

2. Monopatin selon la revendication 1, caractérisé en ce que les moyens précités sont constitués par une barre arquée (10) dont les extrémités (9) sont emboîtées à l'intérieur de manchons (8) solidaires des extrémités de la planche (2).

3. Monopatin selon la revendication 2, caractérisé en ce que la barre arquée (10) délimite une portée ou espace libre (11) de dimensions telles qu'elle permet à l'utilisateur d'avoir une position debout avec les bras substantiellement ouverts.

4. Monopatin selon la revendication 1, caractérisé en ce qu'un dispositif de freinage (5) est prévu au niveau de l'une des extrémités de la planche (2) et est composé d'un bras (6) supportant une roue (7).

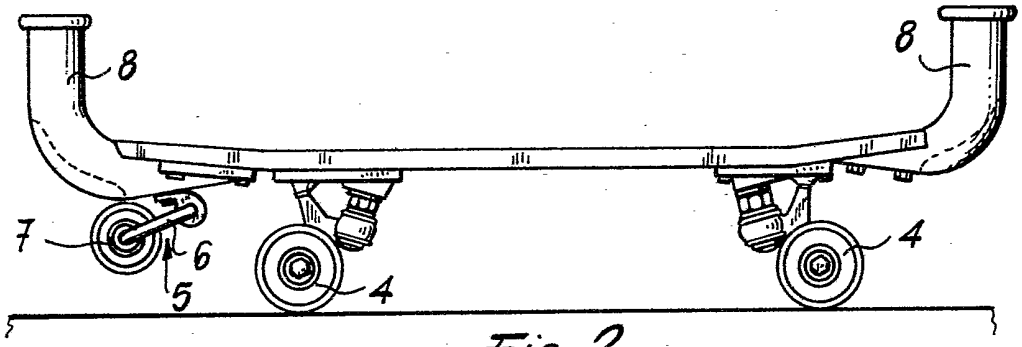

Fig. 2

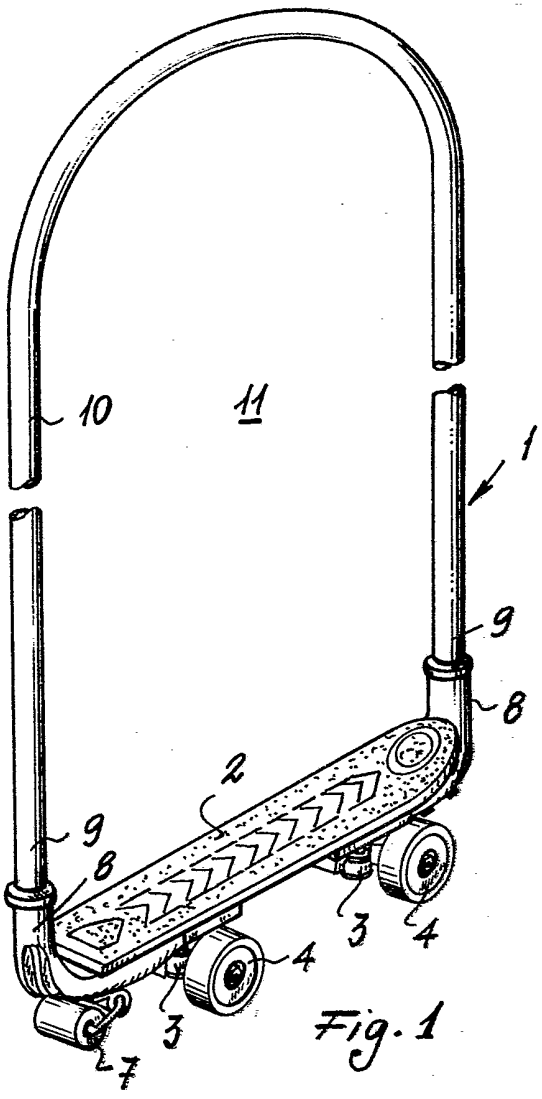

Fig. 1

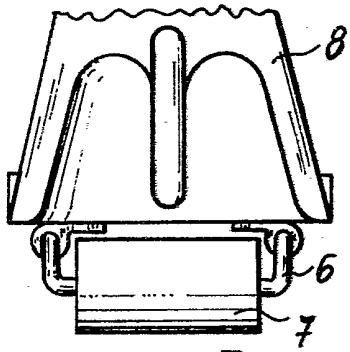

Fig. 3

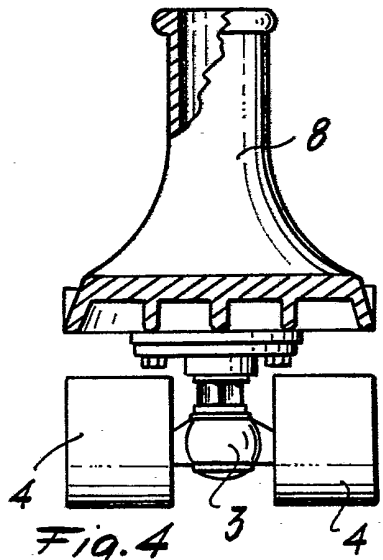

Fig. 4

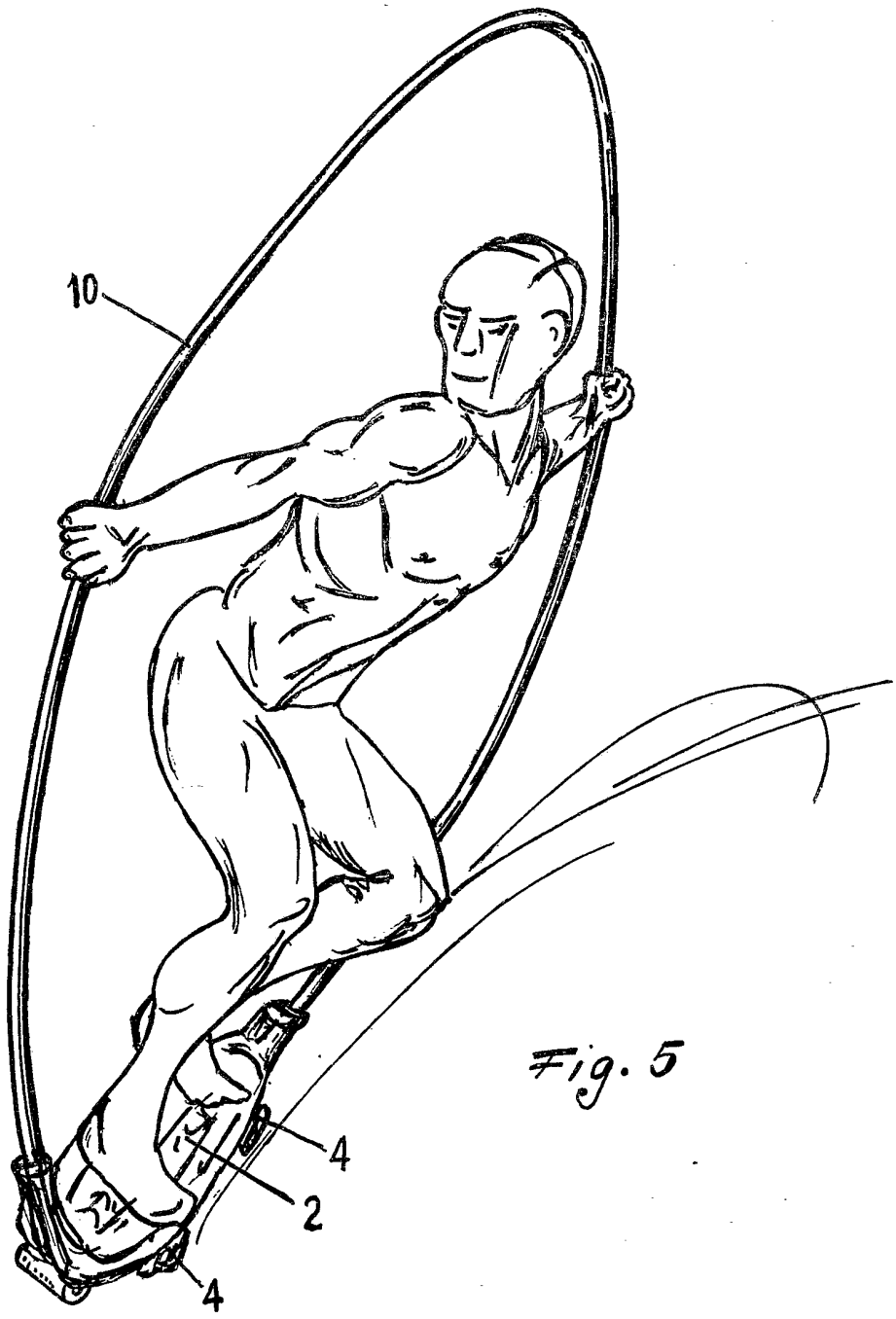

Fig. 5

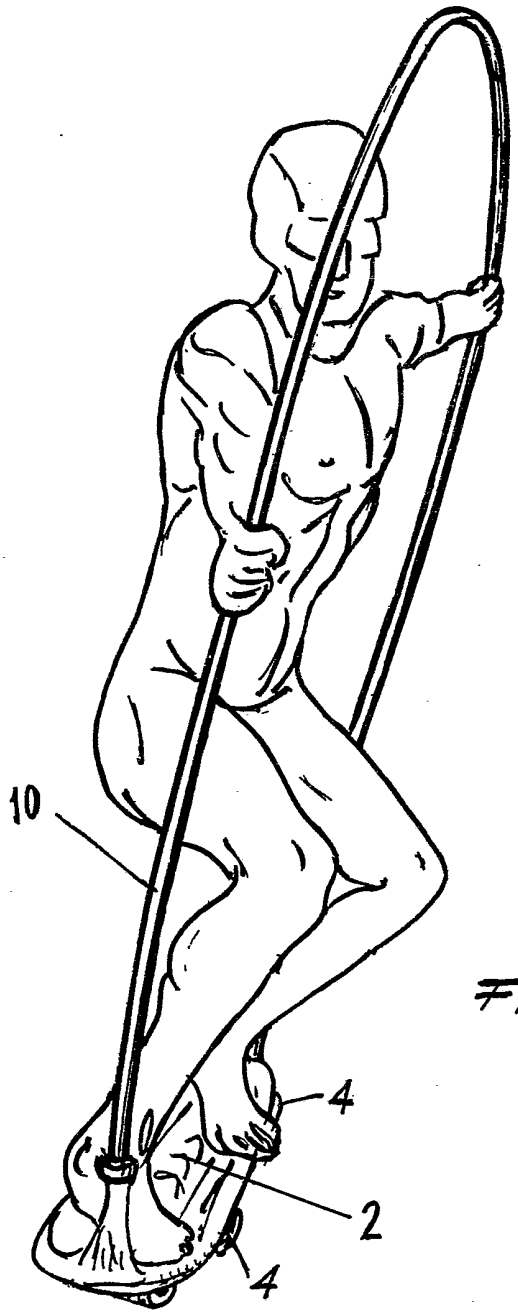

Fig. 6