(19)中华人民共和国国家知识产权局

(12)实用新型专利

(10)授权公告号 CN 214633668 U
(45)授权公告日 2021.11.09

(21)申请号 202120688593.0

(22)申请日 2021.04.06

(73)专利权人 黑龙江省金之鹰体育科技有限公司
地址 163000 黑龙江省大庆市萨尔图区东方嘉禾建材广场2-1号公寓812室

(72)发明人 夏日

(74)专利代理机构 大庆禹奥专利事务所 23208
代理人 朱林 杨立芹

(51)Int.Cl.
A63B 21/078(2006.01)

权利要求书1页 说明书2页 附图1页

(54)实用新型名称

辅助健身用训练凳

(57)摘要

一种辅助健身用训练凳，涉及体育器械技术领域，包括底座，底座顶端垂直设有支撑架，支撑架顶部两端分别通过销轴与支撑板一和支撑板二的一端连接，支撑板一和支撑板二顶端分别固定连接训练板一和训练板二连接，支撑板一和支撑板二底端分别与伸缩杆一和伸缩杆二的一端铰接，伸缩杆一和伸缩杆二的另一端分别伸入套管一和套管二内，伸缩杆一和伸缩杆二上均设有若干个定位孔，伸缩杆一通过定位螺栓一与套管一连接，所述的伸缩杆二通过定位螺栓二与套管二连接，所述的套管一和套管二底端分别通过销轴与支撑块一和支撑块二连接。本辅助健身用训练凳可调节，便于人们健身。

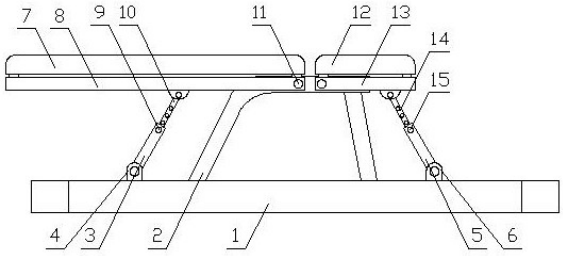

CN 214633668 U

1.一种辅助健身用训练凳,其特征在于:包括底座(1),底座(1)顶端垂直设有支撑架(2),支撑架(2)顶部两端分别通过销轴(11)与支撑板一(8)和支撑板二(13)的一端连接,支撑板一(8)和支撑板二(13)顶端分别固定连接训练板一(7)和训练板二(12),支撑板一(8)和支撑板二(13)底端分别与伸缩杆一(10)和伸缩杆二(14)的一端铰接,伸缩杆一(10)和伸缩杆二(14)的另一端分别伸入套管一(3)和套管二(5)内,伸缩杆一(10)和伸缩杆二(14)上均设有若干个定位孔,伸缩杆一(10)通过定位螺栓一(9)与套管一(3)连接,所述的伸缩杆二(14)通过定位螺栓二(15)与套管二(5)连接,所述的套管一(3)和套管二(5)底端分别通过销轴与支撑块一(4)和支撑块二(6)连接。

2.根据权利要求1所述的辅助健身用训练凳,其特征在于:所述的底座(1)底端铺设防滑垫层。

3.根据权利要求1所述的辅助健身用训练凳,其特征在于:所述的训练板一(7)和训练板二(12)分别通过海绵垫和真皮包裹。

4.根据权利要求1所述的辅助健身用训练凳,其特征在于:所述的定位螺栓一(9)和定位螺栓二(15)插入相应的定位孔内。

辅助健身用训练凳

[0001] 技术领域：

[0002] 本实用新型涉及体育器械技术领域，具体涉及一种辅助健身用训练凳。

[0003] 背景技术：

[0004] 随着人们生活水平的不断提升，越来越多的人们开始选择健康的生活方式，并积极参与到健身活动中，健身平凳是常用的健身器材，目前，传统的健身平凳采用的就是简单的四支腿支撑的平凳，平凳上设有软垫，该种平凳功能单一，不能调整倾斜度，不便于人们的健身运动。

[0005] 实用新型内容：

[0006] 本实用新型的目的是为了克服上述现有技术存在的不足之处，而提供一种辅助健身用训练凳，它实现角度的调节，便于人们进行健身运动。

[0007] 为了解决背景技术所存在的问题，本实用新型是采用如下技术方案：包括底座，底座顶端垂直设有支撑架，支撑架顶部两端分别通过销轴与支撑板一和支撑板二的一端连接，支撑板一和支撑板二顶端分别固定连接训练板一和训练板二连接，支撑板一和支撑板二底端分别与伸缩杆一和伸缩杆二的一端铰接，伸缩杆一和伸缩杆二的另一端分别伸入套管一和套管二内，伸缩杆一和伸缩杆二上均设有若干个定位孔，伸缩杆一通过定位螺栓一与套管一连接，所述的伸缩杆二通过定位螺栓二与套管二连接，所述的套管一和套管二底端分别通过销轴与支撑块一和支撑块二连接。

[0008] 所述的底座底端铺设防滑垫层。

[0009] 所述的训练板一和训练板二分别通过海绵垫和真皮包裹。

[0010] 所述的定位螺栓一和定位螺栓二插入相应的定位孔内。

[0011] 本实用新型的有益效果是设计合理，安全可靠，采用长短不同的训练板一和训练板二，满足人们不同的使用需求；采用伸缩杆和套管的配合使用，实现了训练板角度调节工作，便于人们健身。

[0012] 附图说明：

[0013] 图1是本实用新型结构示意图；

[0014] 图2是本实用新型使用状态图。

[0015] 具体实施方式：

[0016] 参照各图，本实用新型具体采用如下实施方式：包括底座1，底座1顶端垂直设有支撑架2，支撑架2顶部两端分别通过销轴11与支撑板一8和支撑板二13的一端连接，支撑板一8和支撑板二13顶端分别固定连接训练板一7和训练板二12连接，支撑板一8和支撑板二13底端分别与伸缩杆一10和伸缩杆二14的一端铰接，伸缩杆一10和伸缩杆二14的另一端分别伸入套管一3和套管二5内，伸缩杆一10和伸缩杆二14上均设有若干个定位孔，伸缩杆一10通过定位螺栓一9与套管一3连接，所述的伸缩杆二14通过定位螺栓二15与套管二5连接，所述的套管一3和套管二5底端分别通过销轴与支撑块一4和支撑块二6连接。所述的底座1底端铺设防滑垫层。所述的训练板一7和训练板二12分别通过海绵垫和真皮包裹。所述的定位螺栓一9和定位螺栓二15插入相应的定位孔内。

[0017] 实施例一

[0018] 参照图1，将底座1放置在地面上，底座1底端设有防滑垫层，防止底座1窜动，训练板一7和训练板二12处于放平状态。可以进行仰卧起坐等健身训练。在训练板一7和训练板二12在支撑架2上，由支撑架2承重。

[0019] 实施例二

[0020] 参照图2，旋拧定位螺栓一9或者定位螺栓二15，使得伸缩杆一10或者伸缩杆二14可以在套管一3或者套管二5内自由移动，转动支撑板一8或者支撑板二13，使得训练板一7或者训练板儿12处于合适位置后，伸缩杆一10或者伸缩杆二14拉出套管一3或者套管二5，再次旋拧定位螺栓一9或者定位螺栓二15，使得伸缩杆一10与套管一3固定连接，或者伸缩杆二14与套管二5固定连接。从而实现训练板一7或者训练板二12角度调节的目的。

[0021] 伸缩杆一10和伸缩杆二14上均设有若干个定位孔，以实现不同角度调节的目的。满足人们的健身需求。

[0022] 同时，训练板一7和训练板二12长短宽窄尺寸可以相同也可以不同，以满足人们的健身需求。

[0023] 通过简单的伸缩杆和套管，就可以达到训练板角度调节的目的，结构简单，造价成本低。

[0024] 综上所述，本辅助健身用训练凳设计合理，安全可靠，采用长短不同的训练板一和训练板二，满足人们不同的使用需求；采用伸缩杆和套管的配合使用，实现了训练板角度调节工作，便于人们健身。

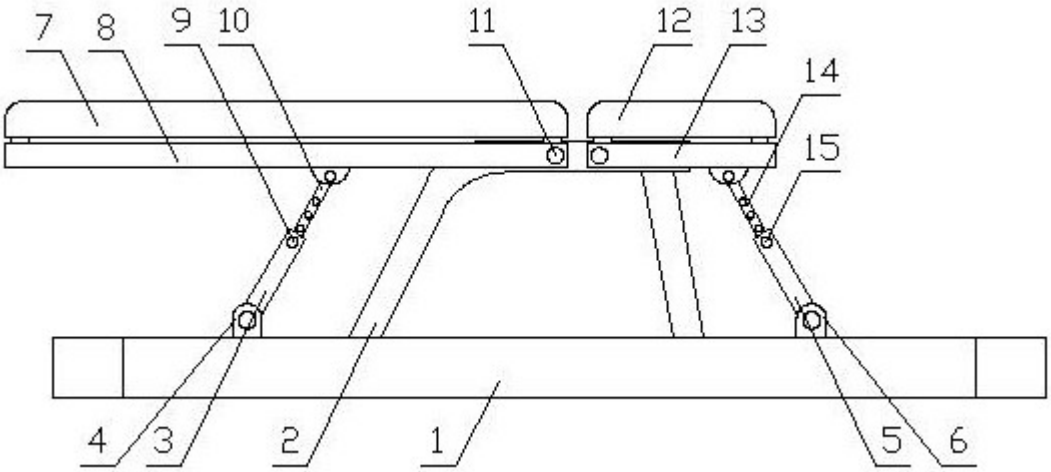

图1

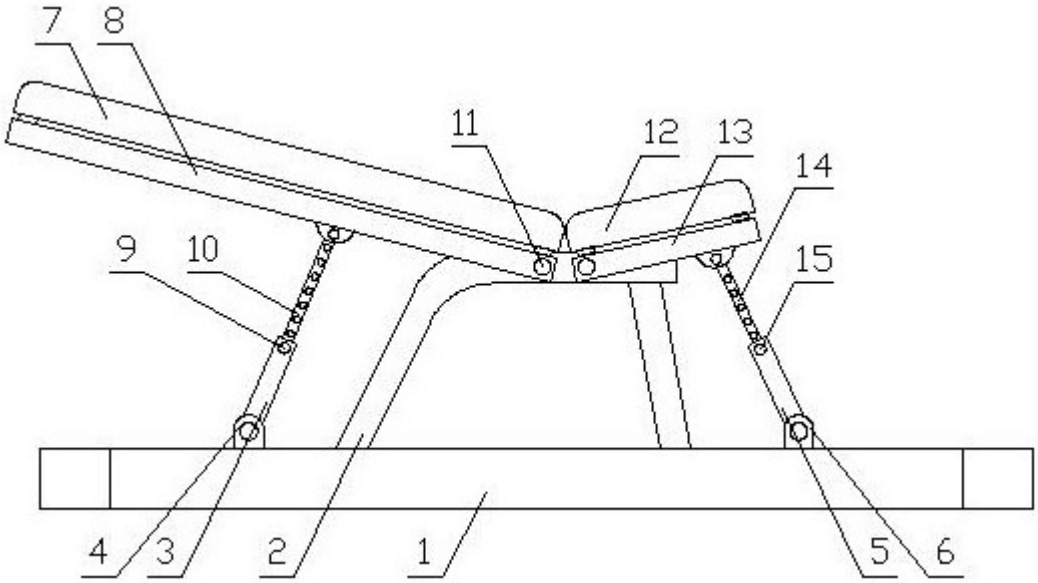

图2