(19)中华人民共和国国家知识产权局

(12)发明专利

(10)授权公告号 CN 103090435 B
(45)授权公告日 2015.03.25

(21)申请号 201210366739.5
(22)申请日 2012.09.28
(73)专利权人 卫修华
地址 230000 安徽省合肥市巢湖南路 88 号元一柏庄 14 幢 604
(72)发明人 卫修华
(74)专利代理机构 合肥天明专利事务所 34115
代理人 奚华保
(51)Int.Cl.
F24C 15/20(2006.01)

审查员 陈锟

(56)对比文件
CN 201373481 Y,2009.12.30,
CN 101118066 A,2008.02.06,
CN 201106893 Y,2008.08.27,
TW M359659 U,2009.06.21,
EP 2420739 A1,2012.02.22,

权利要求书1页 说明书2页 附图1页

(54)发明名称

一种可提高抽排油烟效率的导流罩

(57)摘要

本发明涉及一种可提高抽排油烟效率的导流罩，包括边框和布置在其内的导流片，所述导流片呈“回”字形等距间隔布置，或从外向内增大或减小，导流片向罩的中心倾斜或弯曲。在所述导流片的中心部位设有收油器。所述边框设有用于与抽油烟机下方周边卡接的卡扣。本发明的可以克服油烟气流扩散，让油烟全部通过油烟机排出不至于在室内扩散，使抽油烟机的抽油烟率得以提高，进一步净化厨房环境。本发明可与燃气灶上设置的气幕机配套使用，也可单独使用。

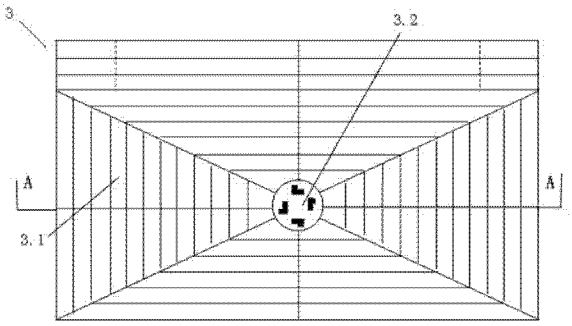

CN 103090435 B

1. 一种可提高抽排油烟效率的导流罩，其特征在于：包括边框和布置在边框内的导流片，所述导流片呈“回”字形间隔布置并向罩的中心倾斜或弯曲；所述边框与抽油烟机下方周边连接，使导流罩覆盖且悬在油烟机的内罩下方，所述导流片的间距为等距或从外向内增大或减小。

2. 根据权利要求 1 所述的可提高抽排油烟效率的导流罩，其特征在于：在所述导流片的中心部位设有收油器。

3. 根据权利要求 1 所述的可提高抽排油烟效率的导流罩，其特征在于：所述边框设有用于与抽油烟机下方周边卡接的卡扣。

一种可提高抽排油烟效率的导流罩

技术领域

[0001] 本发明涉及与抽油烟机配套使用的装置，是厨房空调环境隔烟隔热新风系统配套设备之一，具体是一种能够提高抽油烟效率的导流罩。

背景技术

[0002] 抽油烟机是一种净化厨房环境的厨房电器。它安装在燃气灶上方，能将燃气灶燃烧的废物和烹饪过程中产生的对人体有害的油烟迅速抽走。目前，抽油烟机已经成为家庭和饭店厨房常用甚至是必备的厨房器具，而现有抽油烟机的机壳上的抽烟口处气流容易扩散，不能将所有的烟气吸净，造成抽油烟机与灶具配套时抽油烟率较低。

发明内容

[0003] 针对上述现有技术中的问题，本发明的目的在于提供一种可提高抽排油烟效率的导流罩，其可克服气流扩散，提高油烟抽排效率。

[0004] 本发明为实现其目的所采取的技术方案：一种可提高抽排油烟效率的导流罩，包括边框和布置在其内的导流片，所述导流片呈“回”字形间隔布置并向罩的中心倾斜或弯曲。

[0005] 所述导流片的间距为等距或从外向内增大或减小，在所述导流片的中心部位设有收油器。

[0006] 所述边框设有用于与抽油烟机下方周边卡接的卡扣。

[0007] 本发明的有益效果：可以克服油烟气流扩散，引导油烟通过油烟机排出不至于在室内扩散，使抽油烟机的抽油烟率得以提高，进一步净化厨房环境。本发明可与燃气灶上设置的气幕机配套使用，也可单独使用。

附图说明

[0008] 图 1 为导流罩的主视结构示意图；

[0009] 图 2 为图 1 中 A-A 面结构示意图；

[0010] 图 3 为本发明的与油烟机配套组合结构示意图。

[0011] 图中：1、机壳，2、排气管，3、导流罩，3.1、导流片，3.2、收油器，3.3、边框。

具体实施方式

[0012] 以下结合附图作进一步详细说明：

[0013] 如图 1、2 所示。导流罩 3 包括边框 3.3、边框内设有呈“回”字形结构的导流片 3.1，导流片等距间隔布置并向罩的中心倾斜或弯曲，可使油烟向罩中心引导并排出。导流片的间距也可从外向内渐渐增大或减小。在导流罩中央位置还设有一个用于集中收油的收油器 3.2。边框上设有用于与抽油烟机下方周边卡接的卡扣，也可通过螺丝连接。

[0014] 如图 3 所示本发明与油烟机配套组合结构，导流罩 3 的边框 3.3 固定在油烟机的

机壳 1 上，导流片 3.1 与油烟机的内罩板是不接触的，即导流片 3.1 是悬在油烟机的内罩下方的。由于导流片向罩的中心倾斜或弯曲，使油烟向罩中心引导并经排气管 2 排出。本发明不仅可克服厨房空调环境隔烟隔热新风系统的气体射流在抽油烟机上方受阻反射导致热气流向室内扩散的影响，还可以克服油烟气流扩散，提高抽油烟效率 20％以上，净化室内空气环境，保护厨房设备，有利人体健康。

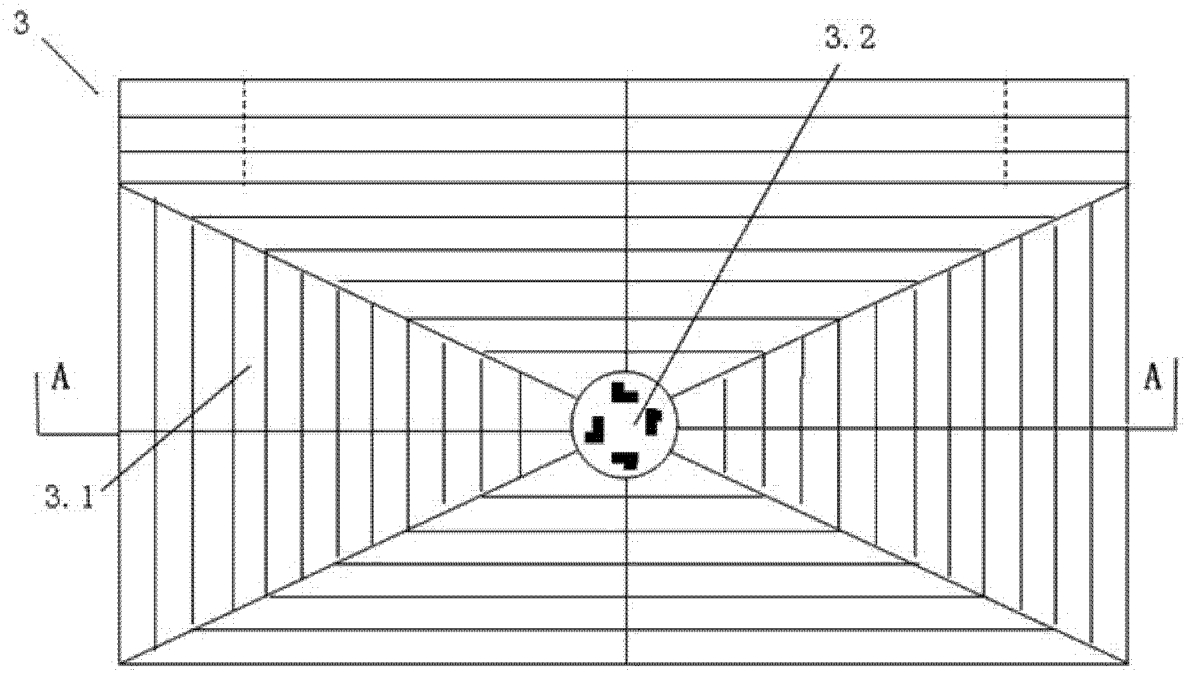

图 1

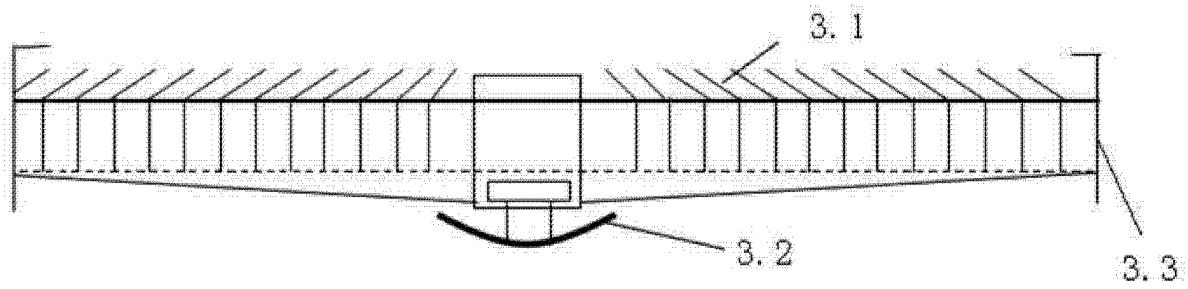

图 2

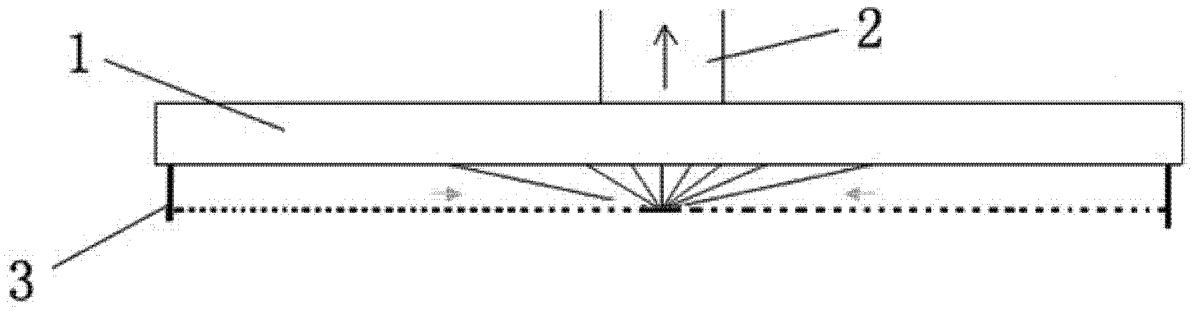

图 3